ERSATZTEILBUCH FÜR DAS MODELL

4CC2500

SB-Waschplatz für Technikraum, 5 Plätze

Inhaltsverzeichnis nach Modellen und Baugruppen für:
4CC2500 - SB-Waschplatz für Technikraum, 5 Plätze

Modell	Baugruppe	Beschreibung	Modell	Baugruppe	Beschreibung
4CC2500		**SB-Waschplatz für Technikraum,**			
	30MD300	Verbindungskabel Programmierung			
	31LA800	ARMARIO DE MANIOBRA			
	31LC000	MANIOBRA ELECTRICA 4-8 PISTAS			
	31LQ800	GRUPO ELECTRICO PISTA 5			
	31MA100	TAPA PRENSAS ARMARIO ELECTRICO			
	31PC900	DISTRIBUIDORES 5 PISTAS			
	31PR500	MV mit Absperrhahn			
	31RP500	GRUPO ACCESORIOS 5P.MODULAR			
	31SP000	CONTADOR CERA			

31SP000

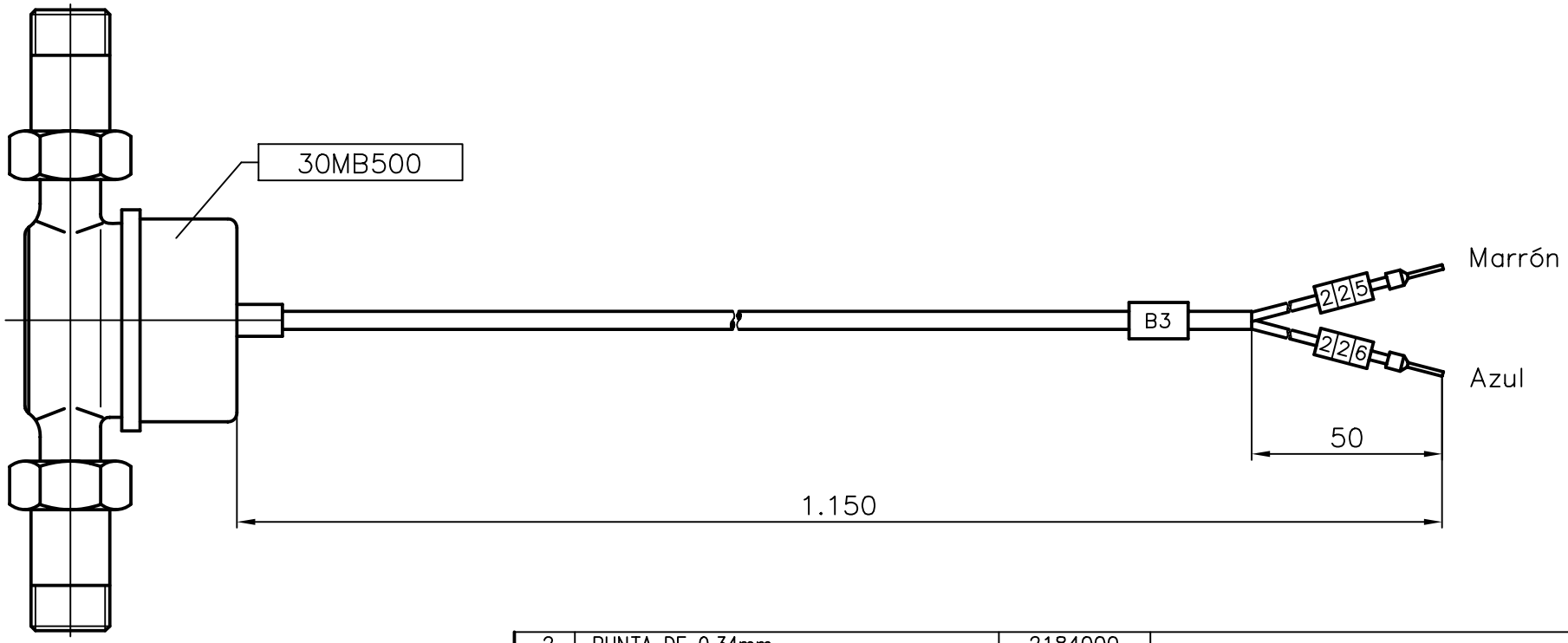

Cant.	Denominación	Referencia	
2	PUNTA DE 0,34mm.	2184000	
1	CONTADOR AGUA 6 M3/H 1X1L IMP	30MB500	
1	SEÑALIZADOR DE ANILLA 6	1318600	
1	SEÑALIZADOR DE ANILLA 5	1318500	
4	SEÑALIZADOR DE ANILLA 2	1318200	
1	ABRAZADERA DE IDENTIFICACION	1123200	

REVISION				
	CLASE DE TOLERANCIA: ISO 2768–		S/IT–10.04	
	TRATAMIENTO CODIGO ISTOBAL			
	MATERIA PRIMA / ORIGEN:		FECHA	NOMBRE
	MATERIAL	DIBUJADO	08.02.07	JSR
		AUTOCONTROL:	IT–07.05	
		ULTIMA REVISION		
	ESCALA 1:2	DENOMINACION CONTADOR CERA		

ISTOBAL

Nº 31SP000

SUSTITUYE A:

FORMATO A4

ESTADO:

Auflistung der Referenznr. für Baugruppe:

31SP000 - CONTADOR CERA

Referenznr.	Beschreibung	Stück	Referenznr.	Beschreibung	Stück
30MB500	CONTADOR AGUA 6 M3/H 1X1L IMP	1			
2184000	Spitzenstück 0,34mm²	2			
1318600	Ring-Kennzeichnung 6 klein	1			
1318500	Ring-Kennzeichnung 5 klein	1			
1318200	Ring-Kennzeichnung 2 klein	4			
1123200	IDENTIFIZIERUNGSSCHELLE	1			

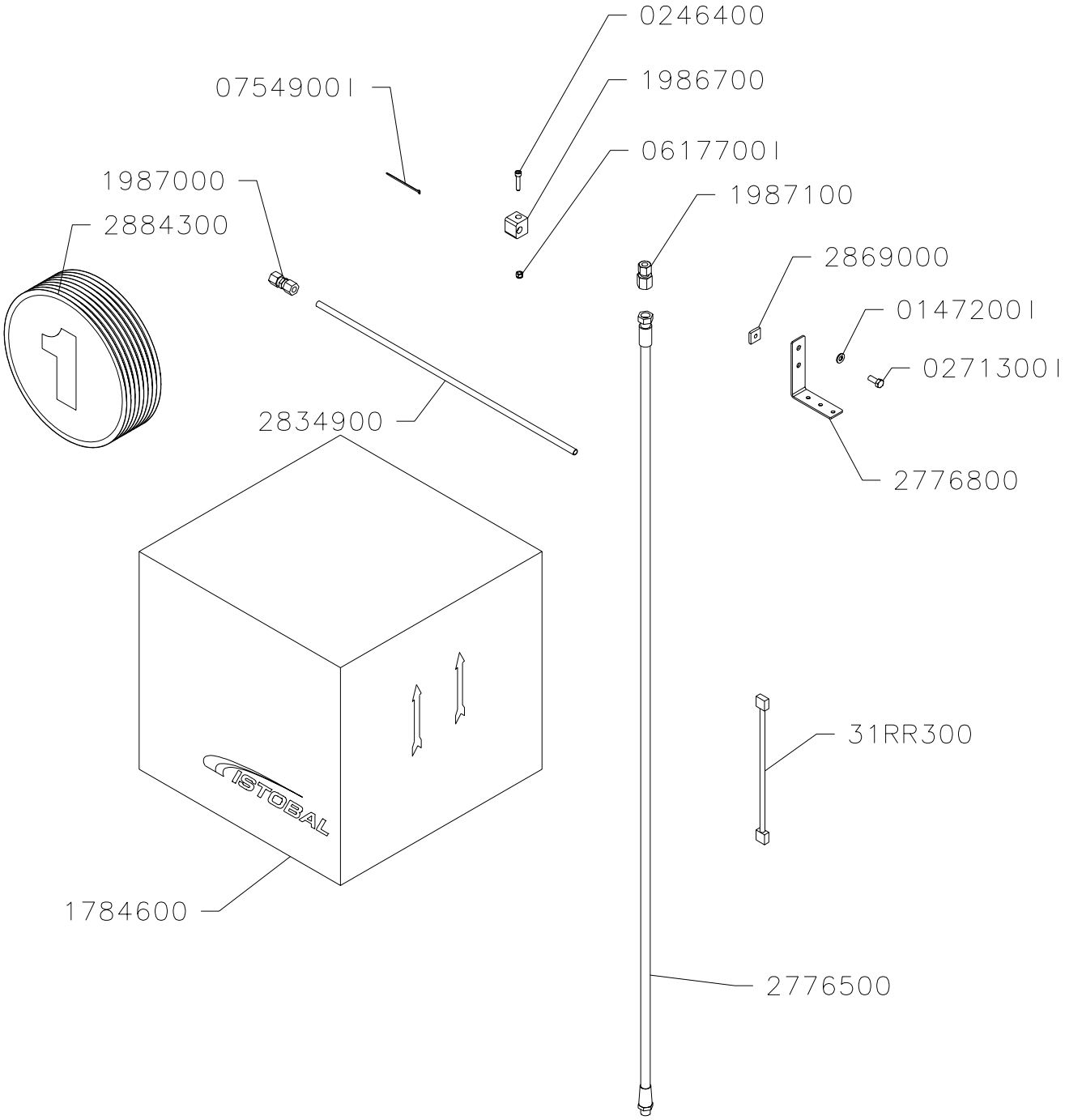

7083200 MANGUERA H05 VV-F 2X1
7142200 MANGUERA DATAX YCY 4X0,34 MM2
2184000 PUNTA DE 0.34MM2
2182000 CARTUCHO MASILLA PEGAMENTO

DENOMINACION: GRUPO ACCESORIOS 5P.MODULAR	ESCALA	DIBUJADO	17.11.06	A.Ortiz	ISTOBAL
		AUTOCONTROL:	IT-07.05		NUM: 31RP500 PAG
		REVISADO	28.03.07	vpla	

Auflistung der Referenznr. für Baugruppe:

31RP500 - GRUPO ACCESORIOS 5P.MODULAR

Referenznr.	Beschreibung	Stück	Referenznr.	Beschreibung	Stück
7142200	MANGUERA DATAX YCY 4X0,34 MM²	75			
7083200	MANGUERA H05 VV-F 2X1	150			
31RR300	CABLE COMUNICACION CPU-PLACA	1			
2884300	Aufkleber Waschplatznummern 1 b	1			
2869000	HALTERUNG MUTTER M8	20			
2834900	HD-Wasserleitung P3	7			
2776800	Winkelhalterung	20			
2776500	HD-Leitung 1/4" L= 4 m	5			
2184000	Spitzenstück 0,34mm²	30			
2182000	PATRONE KLEBEPASTE	1			
1987100	Schraubanschluss 10-3/8"H Edels	5			
1987000	Geradeverbindungschraubanschl.	8			
1986700	Rohrschelle D10	27			
1784600	CAJA CARTON 470X440X470 ANAGR.	1			
0754900	BANDSCHELLE KUNSTSTO. D 22-2,5	18			
0617700I	Blockiermutter DIN 985 M 6 Edel	27			
0271300I	Schraube DIN 933 M 8x20 Edels.	20			
0246400I	Schraube DIN 912 M 6x30 Edels.	27			
0147200I	Unterlegscheibe flach DIN 125 D	20			

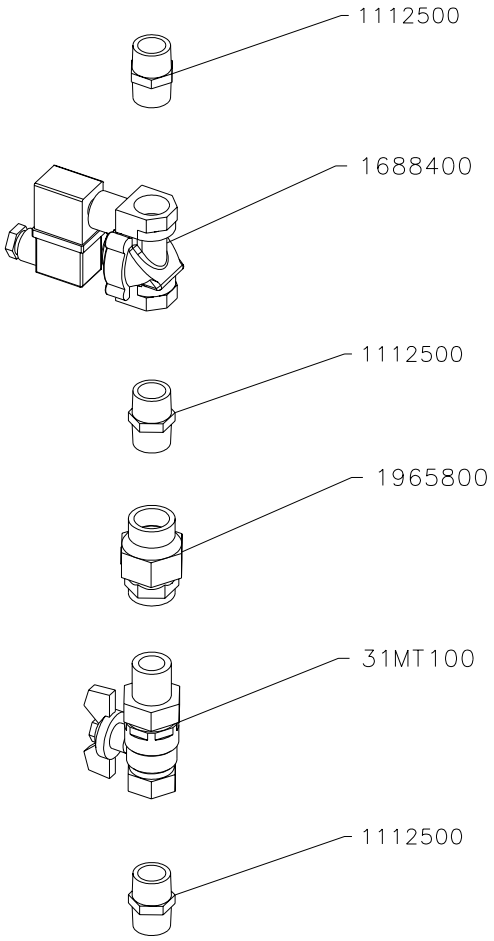

DENOMINACION: ACCESORIOS COLECTOR PISTA	ESCALA	DIBUJADO	19.09.06	vpla	ISTOBAL
		AUTOCONTROL:	IT-07.05		NUM: 31PR500 PAG
		REVISADO	07.11.06	MSol	

Auflistung der Referenznr. für Baugruppe:

31PR500 - MV mit Absperrhahn

Referenznr.	Beschreibung	Stück	Referenznr.	Beschreibung	Stück
31MT100	VALVULA ESFERA C/ENLAC.1/2"M-H	1			
1965800	RÜCKSCHLAGVENTIL 1/2"	1			
1688400	ELEKTROVENTIL 1/2" 2/2-24V GS	1			
1112500	SCHRAUBANSCH.KR 1/2"(SCHR.TEIL	3			

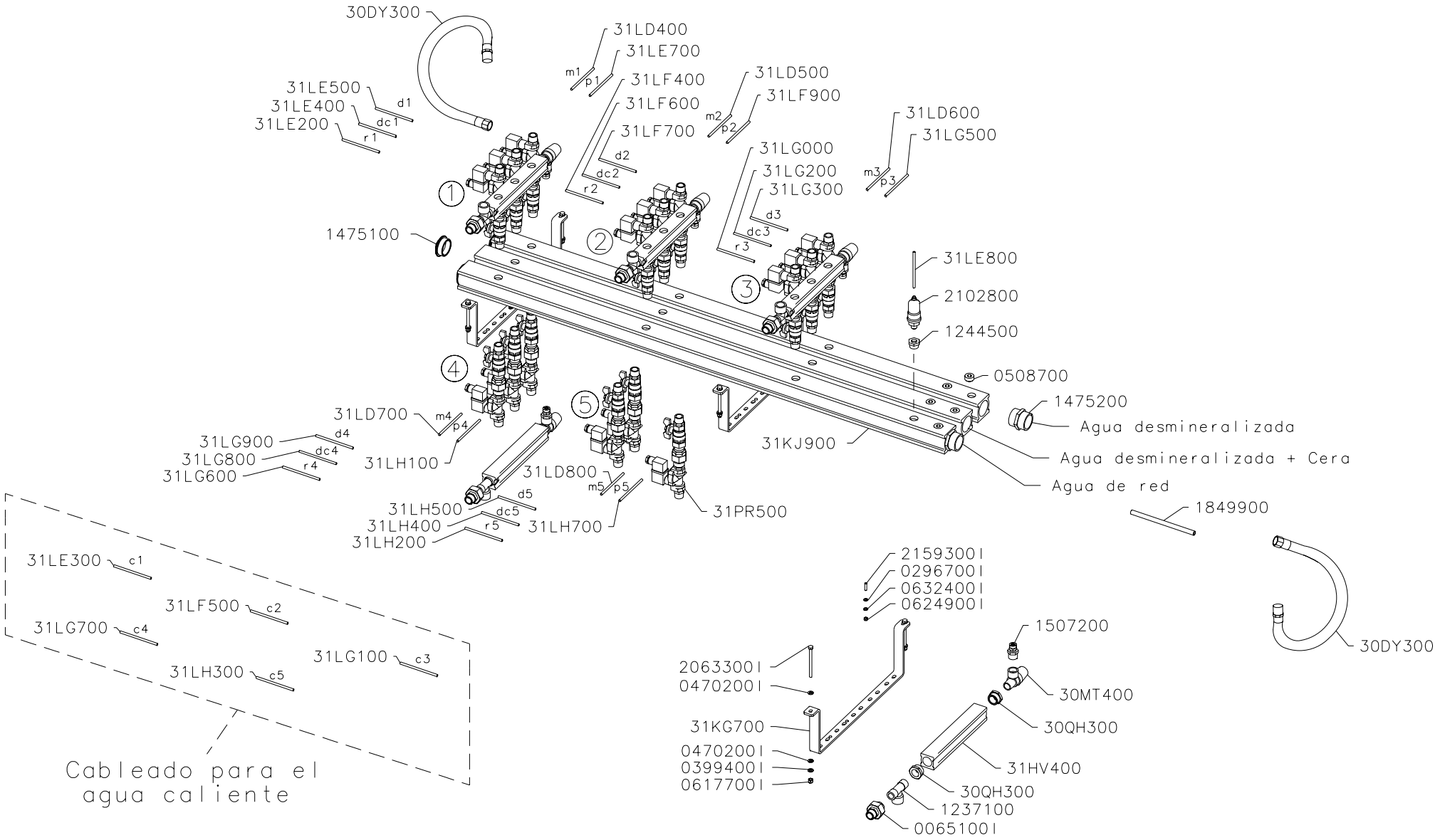

d: desmineralizada
dc: desmineralizada + cera
r: red
c: caliente
m: motor
p: presostato

DENOMINACION:	ESCALA	DIBUJADO	16.10.06	vpla	ISTOBAL
DISTRIBUIDORES 5 PISTAS		AUTOCONTROL:	IT-07.05		NUM: 31PC900 / PAG
		REVISADO	14.02.07	MSol	

Auflistung der Referenznr. für Baugruppe:

31PC900 - DISTRIBUIDORES 5 PISTAS

Referenznr.	Beschreibung	Stück	Referenznr.	Beschreibung	Stück
31PR500	MV mit Absperrhahn	15			
31LH700	MANGUERA ELECTRICA (SP5)	1			
31LH500	MANGUERA ELECTRICA (Y53)	1			
31LH400	MANGUERA ELECTRICA (Y52)	1			
31LH300	MANGUERA ELECTRICA (Y51)	1			
31LH200	MANGUERA ELECTRICA (Y50)	1			
31LH100	MANGUERA ELECTRICA (SP4)	1			
31LG900	MANGUERA ELECTRICA (Y43)	1			
31LG800	MANGUERA ELECTRICA (Y42)	1			
31LG700	MANGUERA ELECTRICA (Y41)	1			
31LG600	MANGUERA ELECTRICA (Y40)	1			
31LG500	MANGUERA ELECTRICA (SP3)	1			
31LG300	MANGUERA ELECTRICA (Y33)	1			
31LG200	MANGUERA ELECTRICA (Y32)	1			
31LG100	MANGUERA ELECTRICA (Y31)	1			
31LG000	MANGUERA ELECTRICA (Y30)	1			
31LF900	MANGUERA ELECTRICA (SP2)	1			
31LF700	MANGUERA ELECTRICA (Y23)	1			
31LF600	MANGUERA ELECTRICA (Y22)	1			
31LF500	MANGUERA ELECTRICA (Y21)	1			
31LF400	MANGUERA ELECTRICA (Y20)	1			
31LE900	MANGUERA ELECTRICA (SP11)	1			
31LE800	MANGUERA ELECTRICA (SP0)	1			
31LE700	MANGUERA ELECTRICA (SP1)	1			
31LE500	MANGUERA ELECTRICA (Y13)	1			
31LE400	MANGUERA ELECTRICA (Y12)	1			
31LE300	MANGUERA ELECTRICA (Y11)	1			
31LE200	MANGUERA ELECTRICA (Y10)	1			
31LD800	MANGUERA ELECTRICA (M 5)	1			
31LD700	MANGUERA ELECTRICA (M 4)	1			
31LD600	MANGUERA ELECTRICA (M 3)	1			
31LD500	MANGUERA ELECTRICA (M 2)	1			
31LD400	MANGUERA ELECTRICA (M 1)	1			
31KJ900	DISTRIBUIDOR	3			
31KG700	SOPORTE DISTRIBUIDOR	3			
31HV400	DISTRIBUIDOR	5			
30QH300	RACOR REDUCCION 3/4"-1/2"M-H	10			
30MT400	Sicherheitsventil 1/2" M-H	5			
30DY300	Schlauch 1/2"M-H L= 350 mm	15			
2159300I	PITON ROSCA.DIN913 M 5X20-INOX	12			
2102800	DRUCKREGLER 1/4" (ST.) N.A.	2			
2063300I	SCHRAUBE DIN 933 M 6X85 ROSTFR	6			
1849900	ROHR POLYAMID A 11 D10X8/1800	5			
1507200	GERADSCHR-ANSCH.10/8-KR 1/2"	5			
1475200	VERBIND.SCHR.ANSCHL 1 1/4"MESS	2			
1475100	GEWINDESTOPFEN 1 1/4" MESSING	3			
1244500	Reduziernippel 1/2"-1/4"	2			
1237100	T-SCHRAUBANSCHLUSS KR 1/2"	5			
0632400I	FEDERRING DIN 127 D 5N ROSTFR.	12			
0624900I	SELBSTBLOCK. MUTTER DIN 985 M	12			
0617700I	Blockiermutter DIN 985 M 6 Edel	6			
0508700	GEWINDESTOPFEN DIN 906 1/2"	14			
0470200I	UNTERLAGSCH.FL.DIN 125 D 6	12			
0399400I	FEDERRING DIN 127 D 6 ROSTFREI	6			
0296700I	Unterlagscheibe flach DIN125 D	12			
0065100I	EDELSTAHLVERBINDUNG F341 1/2"	5			

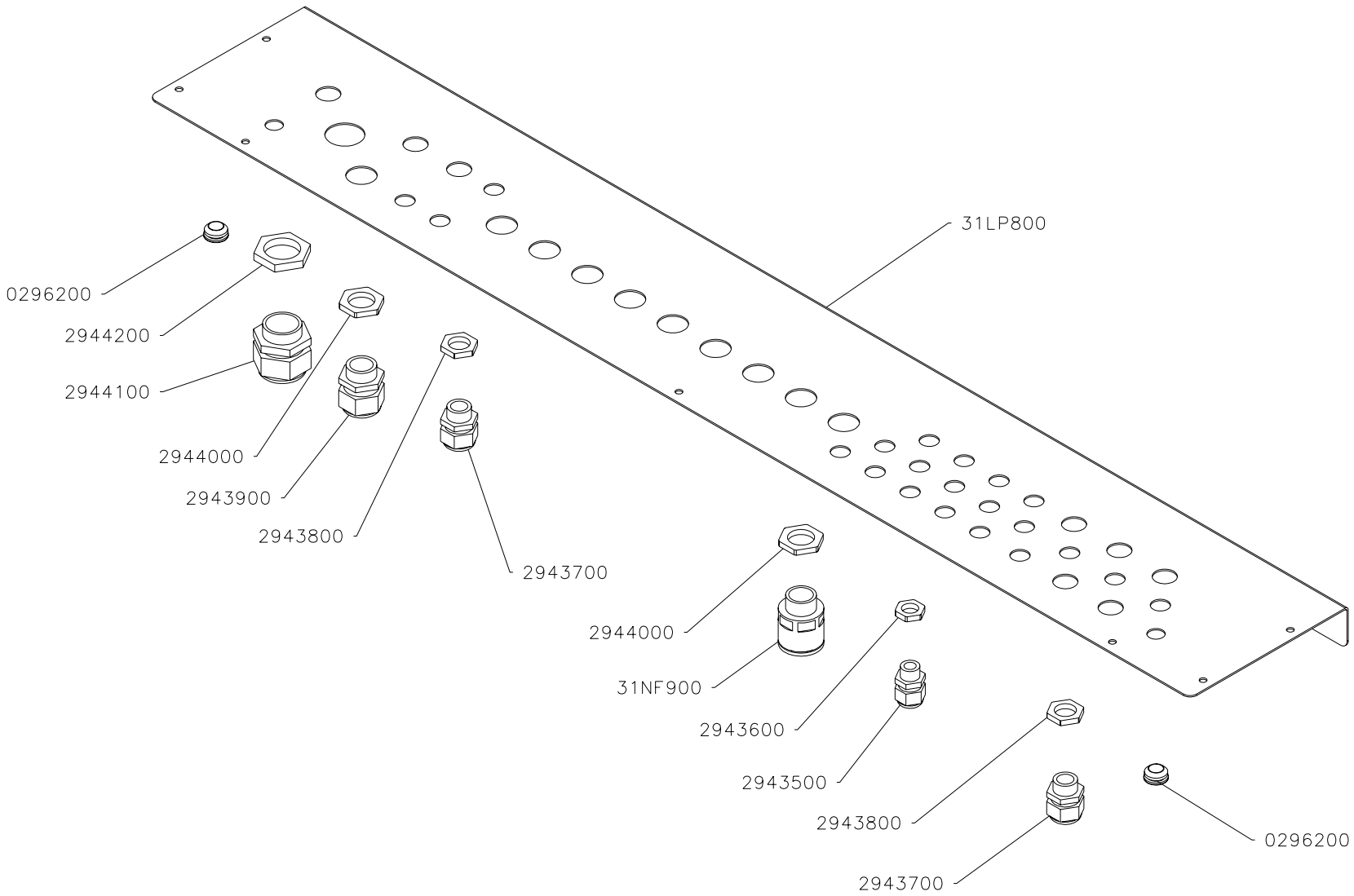

DENOMINACION: TAPA PRENSAS ARMARIO ELECTRICO	ESCALA	DIBUJADO	06.07.06	A.Ortiz	ISTOBAL
		AUTOCONTROL:	IT-07.05		NUM: 31MA100 / PAG
		REVISADO			

Auflistung der Referenznr. für Baugruppe:

31MA100 - TAPA PRENSAS ARMARIO ELECTRICO

Referenznr.	Beschreibung	Stück	Referenznr.	Beschreibung	Stück
31NF900	RACOR RECTO M25 TUBO DN25	9			
31LP800	TAPA PRENSAS	1			
2944200	TUERCA PRENSA M32 PLASTICO	1			
2944100	PRENSAESTOPAS M32 PLASTICO	1			
2944000	PRESSMUTTER M25 PLASTIK	10			
2943900	Verschraubung M25 Kunststoff	1			
2943800	Mutter M20 Kunsstoff	8			
2943700	Verschraubung M20 Kunsstoff	8			
2943600	Mutter M16 Kunststoff	21			
2943500	Verschraubstutzen M16 Kunstst.	21			
0296200	Mauerdurchführung E 2-3 D15 Off	2			

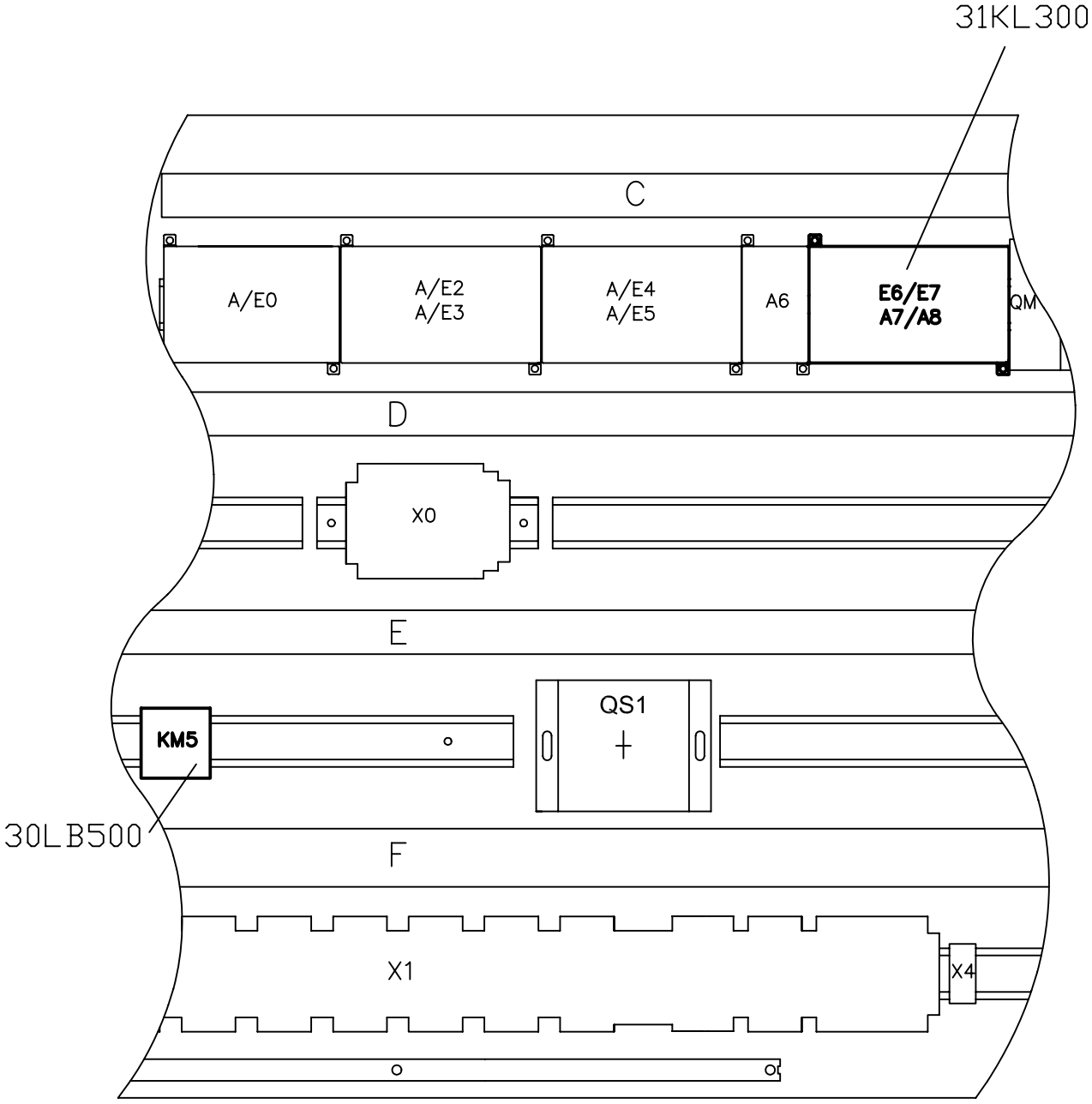

31LQ000 CABLEADO GRUPO ELECTRICO PISTA 5
31LC200 GRUPO ETIQUETAS

DENOMINACION: **GRUPO ELECTRICO PISTA 5**	DIBUJ.	26.05.06	JSR	ISTOBAL
	REVISADO:	IT-07.05		NUM:
	MODIF.			**31LQ800**

Auflistung der Referenznr. für Baugruppe:

31LQ800 - GRUPO ELECTRICO PISTA 5

Referenznr.	Beschreibung	Stück	Referenznr.	Beschreibung	Stück
31LQ000	CABLEADO GRUPO ELEC.PISTA 5	1			
31LC200	GRUPO ETIQUETAS	1			
31KL300	MODULO DIGITAL 16E/16S RELE	1			
30LB500	SCHUTZ 24V CC 12A 1NC	1			

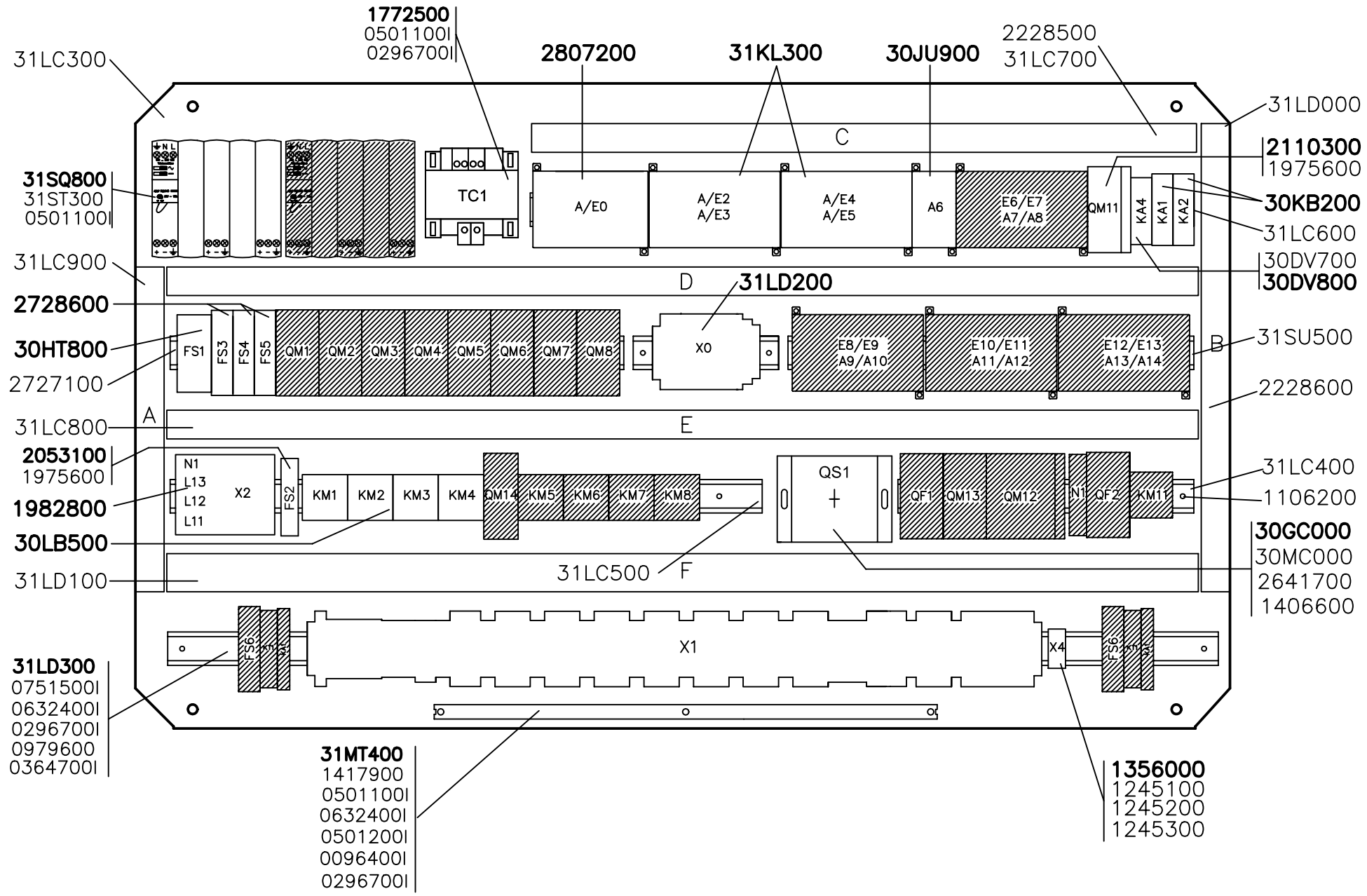

31LP900 CABLEADO MANIOBRA
31LC200 GRUPO ETIQUETAS

DENOMINACION: MANIOBRA ELECTRICA 4–8 PISTAS	ESCALA 1:5	DIBUJADO	08.05.06	JSR	ISTOBAL
		REVISADO:	IT–07.05		NUM: 31LC000 PAG:
		MODIF.	19.01.07	JSR	

Auflistung der Referenznr. für Baugruppe:

31LC000 - MANIOBRA ELECTRICA 4-8 PISTAS

Referenznr.	Beschreibung	Stück	Referenznr.	Beschreibung	Stück
31SU500	PERFIL SOPORTE 425 MM	1			
31ST300	PERFIL SOPORTE 135 MM.	1			
31SQ800	FUENTE ALIM. 1X230V/24V 10A	1			
31MT400	BARRA COLECTORA 36 CONEX.	1			
31LP900	CABLEADO MANIOBRA 4 PISTAS	1			
31LD300	BLOQUE DE BORNES X 1	1			
31LD200	BLOQUE DE BORNES X 0	1			
31LD100	CANAL CON TAPA 80.40X1080 MM	1			
31LD000	CANAL CON TAPA 80.30X 490 MM	1			
31LC900	CANAL CON TAPA 80.30X 340 MM	1			
31LC800	TAPA CANAL-LIRA 1080 MM	2			
31LC700	TAPA CANAL/LIRA	1			
31LC600	PERFIL SOPORTE 695 MM	1			
31LC500	PERFIL SOPORTE 620 MM	1			
31LC400	PERFIL SOPORTE 310 MM	1			
31LC300	PLACA SOPORTE	1			
31LC200	GRUPO ETIQUETAS	1			
31KL300	MODULO DIGITAL 16E/16S RELE	2			
30MC000	SOPORTE INTERRUPTOR	1			
30LB500	SCHUTZ 24V CC 12A 1NC	4			
30KB200	RELAISSOCKEL 2 KONTAKTE	2			
30JU900	Ausgangsmodul mit 8 Ausgängepro	1			
30HT800	INTERRUPTOR MAGNETOTERM.2P 6 A	1			
30GC000	DREIPOLIG SCHALTER + N 63A	1			
30DV800	Relaissockel 1 Kontakt 1 NO/NC	1			
30DV700	Relais 1 Kontakt 1mA/5A 24V CA/	1			
2807200	ZENTRALEINHEIT FUR M 4	1			
2728600	SICHERUNGSAUTOMAT 4 A	3			
2727100	Stützprofil 475 mm	1			
2641700	Halterungsprofil 89 mm	1			
2228600	GEWINDENIET D 6 X10 PLASTIK	13			
2228500	LIRA ENCHUFABLE	13			
2110300	MAGNETWÄRMESCHALTER 2P 4A	1			
2053100	MAGNETWÄRMESCHALTER 1P 10A	1			
1982800	DISTRIBUIDOR 4X125 AMPS.	1			
1975600	HILFSKONTAKT 1A/C	2			
1772500	TRANSFORM.TROCK. 24V 200VA	1			
1417900	BRIDA DE CONEXION	36			
1406600	FESTSTELLANSCHLAG F.KLEMMEN	2			
1356000	KLEMMENBLOCK 3B	1			
1245300	KLEMMENENDENFÜHRUNG 3	1			
1245200	KLEMMENENDENFÜHRUNG 2	1			
1245100	KLEMMENENDENFÜHRUNG 1	1			
1106200	EINSCHLAGSCHR M 5X10 M.RING	27			
0979600	TRENNBÜCHSE 5X12X20	2			
0751500I	SCHRAUBE DIN 933 M 5X 30 ROSTF	2			
0632400I	FEDERRING DIN 127 D 5N ROSTFR.	8			
0501200I	SCHRAUBE DIN 84 M 5X16 ROSTFR.	6			
0501100I	SCHRAUBE DIN 84 M 5X8 ROSTFREI	40			
0364700I	MUTTER DIN 934 M 5 ROSTFREI	1			
0296700I	Unterlagscheibe flach DIN125 D	12			
0096400I	MUTTER DIN 934 M 6 ROSTFREI	6			

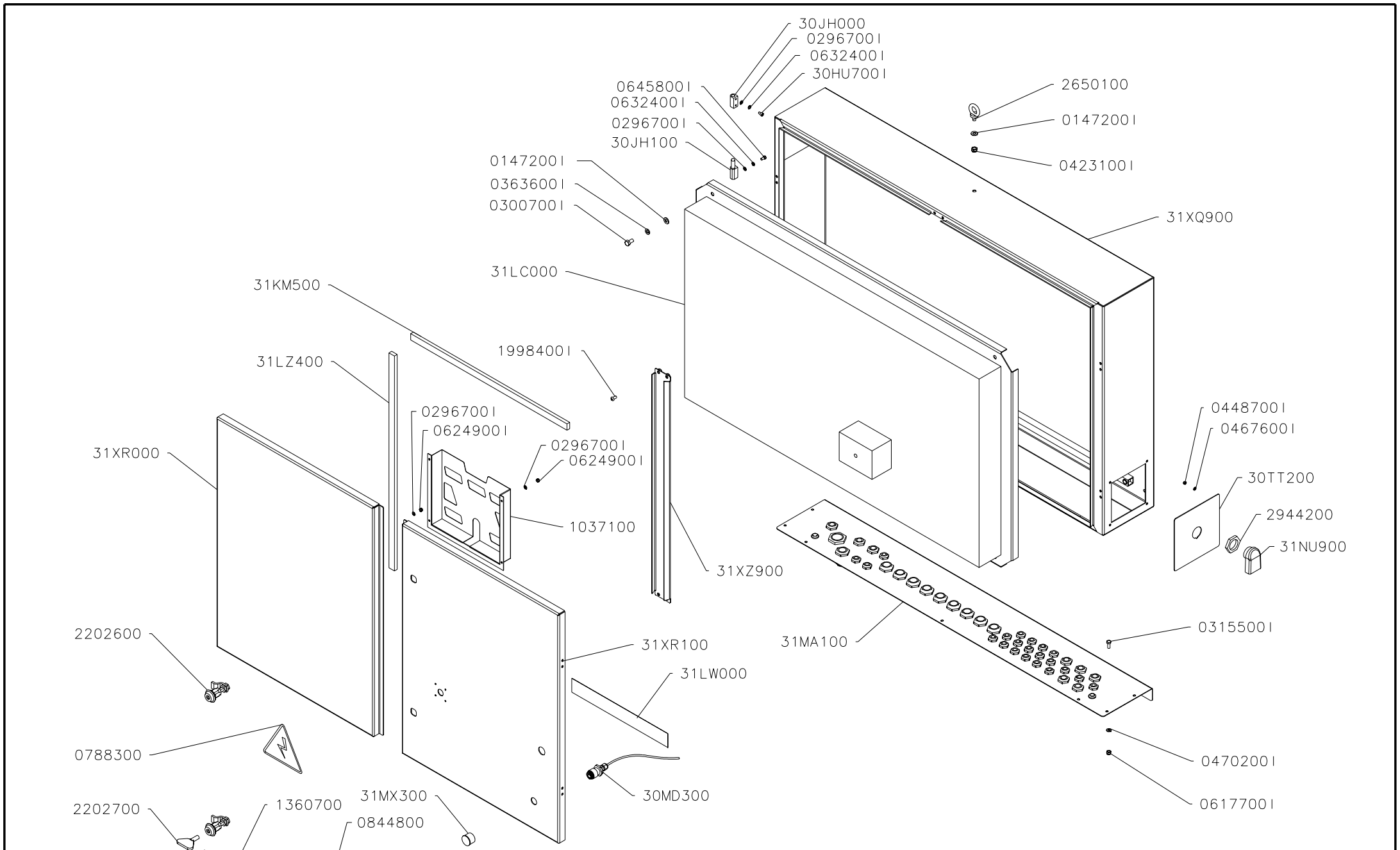

DENOMINACION:	ESCALA	DIBUJADO	10.07.06	A.Ortiz	ISTOBAL
ARMARIO DE MANIOBRA		AUTOCONTROL:	IT-07.05		NUM: 31LA800 / PAG
		REVISADO	31.07.07	vpla	

Auflistung der Referenznr. für Baugruppe:

31LA800 - ARMARIO DE MANIOBRA

Referenznr.	Beschreibung	Stück	Referenznr.	Beschreibung	Stück
31XZ900	PERFIL VERTICAL	1			
31XR100	PUERTA ARMARIO MANIOBRA DER.	1			
31XR000	PUERTA ARMARIO MANIOBRA IZQ.	1			
31XQ900	ARMARIO MANIOBRA	1			
31NU900	DISPOSITIVO DE VENTILACION	2			
31MX300	CAPSULA PROTECCION D24X18L	1			
31MA100	TAPA PRENSAS ARMARIO ELECTRICO	1			
31LZ400	JUNTA CAUCHO ADHES.20X10X 679	4			
31LW000	GRUPO DE ETIQUETAS	1			
31LC000	MANIOBRA ELECTRICA 4-8 PISTAS	1			
31KM500	JUNTA CAUCHO ADHES.20X10X 570	4			
30TT200	TAPA AIREADOR	2			
30MD300	Verbindungskabel Programmierung	1			
30JH100	Halbscharnier aus Metall (D)	4			
30JH000	Halbscharnier Metal Gewinde(D)	4			
30HU700I	Schraube DIN 912 M 5x 8Edelstah	8			
2944200	TUERCA PRENSA M32 PLASTICO	2			
2650100	CANCAMO MACHO DIN 581 M 8	1			
2202700	DREIECKSSCHLÜSSEL	1			
2202600	KOMPRESSIONSVERSCHLUSS	2			
1998400I	Schraube ISO 7380 M 6x12Edelsta	4			
1360700	SCHLÜSSELANH. M. ISTO-SCHRIFTZ	1			
1037100	PLANSKIZZENHALTER	1			
0844800	Schließstopfen	1			
0788300	AUFKLEBER SPANNUNGSANZEIGE	1			
0645800I	SCHRAUBE DIN 933 M 5X 10 ROSTF	8			
0632400I	FEDERRING DIN 127 D 5N ROSTFR.	16			
0624900I	SELBSTBLOCK. MUTTER DIN 985 M	5			
0617700I	Blockiermutter DIN 985 M 6 Edel	8			
0470200I	UNTERLAGSCH.FL.DIN 125 D 6	8			
0467600I	UNTERLAGSCH.FL.DIN 125 D 4	8			
0448700I	Blockiermutter DIN 985 M 4 Edel	8			
0423100I	SELBSTBLOCK. MUT. DIN 985 M 8	1			
0363600I	Federring DIN127 D 8 Edelstahl	4			
0315500I	SCHRAUBE DIN 933 M 6X 16	8			
0300700I	SCHRAUBE DIN 933 M 8X 16 ROSTF	4			
0296700I	Unterlagscheibe flach DIN125 D	21			
0147200I	Unterlegscheibe flach DIN 125 D	5			

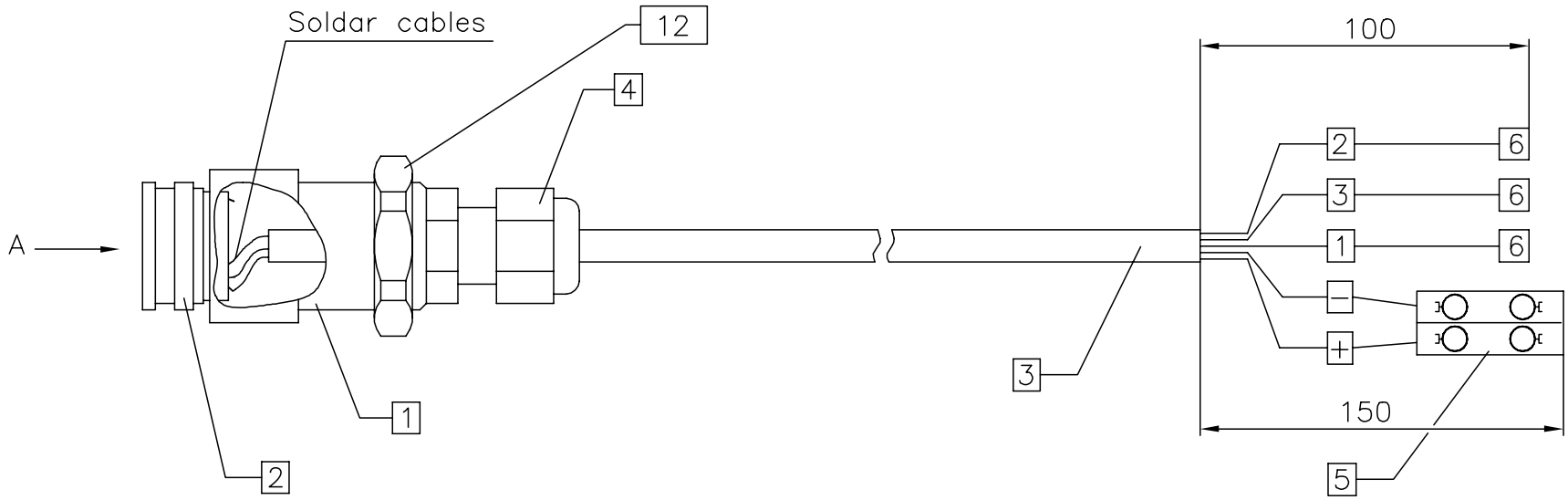

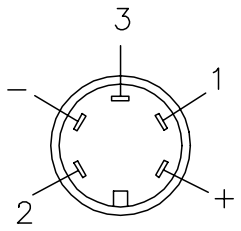

Vista por A

Posicion	Denominacion	Cant.	Referencia	
12	TUERCA PRENSA M20 PLASTICO s/ref.2943800	1		
11	SEÑALIZADOR DE ANILLA 1 PEQ.	1		
10	SEÑALIZADOR DE ANILLA 2 PEQ.	1		
9	SEÑALIZADOR DE ANILLA 3 PEQ.	1		
8	SEÑALIZADOR DE ANILLA – PEQ.	1		
7	SEÑALIZADOR DE ANILLA + PEQ.	1		
6	PUNTA DE 0,5 MM2	5		
5	CONECTOR 2P/H F.RED.DOBLE	1		
4	PRENSAESTOPAS M12 PLASTICO	1		
3	MANGUERA DATAX YCY 4x0,34MM2	2 mt.		
2	CONECTOR 5 P/H 240°	1		Prov.R.S.ref.776–101
1	PROTECTOR BASE CONECTOR S/Plano 30KS300	1		

REVISION
23.08.05
11.07.06

CLASE DE TOLERANCIA: ISO 2768–c

TRATAMIENTO CODIGO ISTOBAL

		FECHA	NOMBRE
N° MATERIA PRIMA:			
MATERIAL	DIBUJADO	10.02.03	
	AUTOCONTROL:	IT–07.05	
	ULTIMA REVISION		vpla

ESCALA 1:1

DENOMINACION: Cable conex.prog.placa control

ISTOBAL

N° 30MD300

SUSTITUYE A:

FORMATO A4

ESTADO: S2

Auflistung der Referenznr. für Baugruppe:

30MD300 - Verbindungskabel Programmierungsgerät-Steuerung

Referenznr.	Beschreibung	Stück	Referenznr.	Beschreibung	Stück

ERSATZTEILBUCH VOM ZUBEHÖR FÜR DAS MODELL

4CC2500

SB-Waschplatz für Technikraum, 5 Plätze

Inhaltsverzeichnis nach Modellen und Baugruppen für das 4CC2500 - SB-Waschplatz für Technikraum, 5 Plätze

Modell	Baugruppe	Beschreibung
4DA2400		**Umkehr-Osmose-Anlage für hohen**
	30TV300	MANIOBRA DESMINERALIZADOR
	30WF600	MONTAJE DEPOSITO ANTIINCRUST.
	30WF700	MONTAJE DEPOSITO ENJUAGUE
	30XE700	MONTAJE PANEL OSMOSIS A.S.
	30XK500	MONTAJE 4 MEMBRANA O.I. A.S.
	30ZP600	DESMINERALIZADOR A.SALINIDAD
	31AJ300	DOSIFICADOR ANTIINCRUSTANTE
	31CX600	CONTENEDOR MEMBRANA O.I. 4040
	4DA24FA	DESMIN.O.I.18-22M3/DIA A.S.
4DA2300		**Umkehr-Osmose-Anlage für hohen**
	30XK400	MONTAJE 3 MEMBRANA O.I. A.S.
	4DA23FA	DESMIN.O.I.12-18M3/DIA A.S.
4DA2200		**Umkehr-Osmose-Anlage für hohen**
	30XK300	MONTAJE 2 MEMBRANA O.I. A.S.
	4DA22FA	DESMIN.O.I. 8-12M3/DIA A.S.
4DA2100		**Umkehr-Osmose-Anlage für hohen**
	30XK200	MONTAJE 1 MEMBRANA O.I. A.S.
	4DA21FA	DESMIN.O.I. 4- 6M3/DIA A.S.
4DA1400		**Umkehr-Osmose-Anlage für niedri**
	30TV200	CAJA MANDOS DESMINERAL. B.S.
	30YD400	MONTAJE PANEL OSMOSIS B.S.
	30ZP500	MONTAJE 4 MEMBRANAS O.I. B.S.
	30ZP700	DESMINERALIZADOR B.SALINIDAD
	4DA14FA	DESMIN.O.I.18-22M3/DIA B.S.
4DA1300		**Umkehr-Osmose-Anlage für niedri**
	30ZP400	MONTAJE 3 MEMBRANAS O.I. B.S.
	4DA13FA	DESMIN.O.I.12-18M3/DIA B.S.
4DA1200		**Umkehr-Osmose-Anlage für niedri**
	30ZP300	MONTAJE 2 MEMBRANAS O.I. B.S.
	4DA12FA	DESMIN.O.I. 8-12M3/DIA B.S.
4DA1100		**Umkehr-Osmose-Anlage für niedri**
	30ZP200	MONTAJE 1 MEMBRANA O.I. B.S.
	4DA11FA	DESMIN.O.I. 4- 6M3/DIA B.S.
4823800		**Externe Alarm-Rundumleuchte**
	4823800	Externe Alarm-Rundumleuchte
4694400		**Edelstahl-Vorlaufbehälter 200 l**
	4694400	Edelstahl-Vorlaufbehälter 200 l
4098700		**Bodenheizung, 4-8 Waschplätze**
	31UQ400	ARMARIO CALEFACCION 4-8 PISTAS
	4098700	Bodenheizung, 4-8 Waschplätze
4096900		**Anschluss Heißwasserboiler vom**
	4096900	Anschluss Heißwasserboiler vom
4094600		**Aktivschaum mit Bürste, 5 Platz**
	31PS200	ACCESORIO ESPUMA ACTIVA
	4094600	Aktivschaum mit Bürste, 5 Platz
4094000		**Dosieranlage für flüssiges Sham**
	31PR500	MV mit Absperrhahn
	31SN900	CONTADOR A.C.CHAMPU LIQUIDO
	4094000	Dosieranlage für flüssiges Sham
4093500		**Dosieranlage für Pulvershampoo**
	31MV100	FUENTE ALIM.DOSIFICADOR POLVO
	31NN500	GRUPO ELEC.DOSIFICADOR POLVO
	31PF100	ACCESORIOS CHAMPU POLVO
	31QW500	DOSIFICADOR CHAMPU POLVO
	4093500	Dosieranlage für Pulvershampoo
4093100		**Frostschutz mittels Kreislaufwa**
	4093100	Frostschutz mittels Kreislaufwa
4093000		**Frostschutz mittels Kreislaufwa**
	31PZ200	MANIOBRA ELEC.ANTICONG.A.F.
	31PZ400	CAJA DE MANDOS ANTICONG.A.F.
	31QQ300	ANTICONG.A.F.2PIST.AUTO.S/CEP
4092900		**Frostschutz mittels Kreislaufwa**
	31QQ100	ANTICONG.A.F.2PIST.MAN.S/CEP
4092600		**Bedienung für die Beleuchtung d**
	4092600	Bedienung für die Beleuchtung d
4092500		**Steckdosenleiste für 3 Stecker**
4092400		**Umwälzpumpe**
	4092400	Umwälzpumpe
4091600		**ANTICONG.POR AGUA PERDIDA 4-8P**
	31WJ500	ANTICONG.POR AGUA PERDIDA 5P
4091000		**Heißwasserboiler Gas 1.588 l/h,**
	31QY200	TUBERIAS CALDERA 1588 L/H 60°
	4091000	Heißwasserboiler Gas 1.588 l/h,
4090900		**Heißwasserboiler Gas 1.152 l/h,**
	31QY100	TUBERIA CALEFACCION
	31QY500	TUBERIAS CALDERA 1152 L/H 60°
	4090900	Heißwasserboiler Gas 1.152 l/h,
4090700		**Heißwasserboiler Heizöl 1.588 l**
	2659600	Kamine D300
	4090700	Heißwasserboiler Heizöl 1.588 l
4090600		**Heißwasserboiler Heizöl 1.152 l**
	4090600	Heißwasserboiler Heizöl 1.152 l
4090200		**Bypass-Ventil für Umkehr-Osmose**
	31LT600	CAJA DE MANDOS
	4090200	Bypass-Ventil für Umkehr-Osmose
4085800		**Filtergewebe 50 Mikron (automat**
	4085800	Filtergewebe 50 Mikron (automat
4085300		**Wasserdruckerhöhung, 1 kW für O**
	4085300	Wasserdruckerhöhung, 1 kW für O
4084800		**Chemische Vorwäsche für SB-Wasc**
	30EM100	Schwenkarm 360°R.1,75 Edelst.2P
	4084800	Chemische Vorwäsche für SB-Wasc
4084500		**Druckwächter für Osmosenanlagen**
	4084500	Druckwächter für Osmosenanlagen
4084400		**Druckwächter für Osmosenanlagen**
	4084400	Druckwächter für Osmosenanlagen
4083400		**Durchfluß-Sensor für Dosierpump**
	4083400	Durchfluß-Sensor für Dosierpump
4083100		**Sensor für Antikrustungsmittelf**
	4083100	Sensor für Antikrustungsmittelf
4081100		**Mengen- und Zeitgesteuerte Wass**
	4081100	Mengen- und Zeitgesteuerte Wass
	40811FA	DESCAL.VOL.RET.14X65" 4-8 PIST
4080400		**Befestigung an einem Standfuss**
	4080400	Befestigung an einem Standfuss
4080300		**Wandbefestigung für SB-Zahlungs**
	4080300	Wandbefestigung für SB-Zahlungs
4080200		**Befestigung SB-Zahlungsterminal**
	4080200	Befestigung SB-Zahlungsterminal
4080100		**Befestigung SB-Zahlungsterminal**
	4080100	Befestigung SB-Zahlungsterminal
4072400		**Auflade- bzw. Programmiergerät**
4069200		**Biozid-Dosieranlage**
4067900		**Chemische Vorwäsche für SB-Wasc**
	31HV300	GRUPO ELECTRICO PRELAV.QUIMICO

Inhaltsverzeichnis nach Modellen und Baugruppen für das 4CC2500 - SB-Waschplatz für Technikraum, 5 Plätze

Modell	Baugruppe	Beschreibung
4067900	31HV600	CAJA PRELAVADO QUIMICO
	31JM100	GRUPO ELECTROVALVULAS
	4067900	Chemische Vorwäsche für SB-Wasc
4050900		**Heizöl-Tank, 620 l**
	4050900	Heizöl-Tank, 620 l
4046100		**Heizgerät 1 kW (für Schrank 404**
	31SX600	CALEFACTOR 1KW
4045500		**Schrank, 4 Türen, mit Boden**
	40455FA	ARMARIO CON BASE (4 PUERTAS)
4045400		**Druckerhöhungspumpe für hohen S**
	4045400	Druckerhöhungspumpe für hohen S
4045300		**Druckerhöhungspumpe für hohen S**
	4045300	Druckerhöhungspumpe für hohen S
4045200		**Druckerhöhungspumpe für hohen S**
	4045200	Druckerhöhungspumpe für hohen S
4045100		**Druckerhöhungspumpe für niedrig**
	4045100	Druckerhöhungspumpe für niedrig
4045000		**Druckerhöhungspumpe für niedrig**
	4045000	Druckerhöhungspumpe für niedrig
4044900		**Druckerhöhungspumpe für niedrig**
	4044900	Druckerhöhungspumpe für niedrig
4044800		**Sicherheitsfilter 1 Mikron**
	4044800	Sicherheitsfilter 1 Mikron
4044600		**Schrank, 2 Türen, mit Boden**
	40446FA	ARMARIO CON BASE (2 PUERTAS)
4044500		**Anschluss für Weiterverwendung**
	4044500	Anschluss für Weiterverwendung
4044000		**Bisulfit-Dosieranlage**
4043700		**Sensor mit Anzeigedisplay für T**
	4043700	Sensor mit Anzeigedisplay für T
4043400		**Filter gegen organischen Inhalt**
	4043400	Filter gegen organischen Inhalt
	40434FA	FILTRO MATERIA ORGANICA 21X65"
4042700		**Silex-Anthrazit-Filter 18x65" f**
	4042700	Silex-Anthrazit-Filter 18x65" f
	40427FA	FILTRO SILEX-ANTRACITA 18X65"
4042600		**Silex-Anthrazit-Filter 14x65" f**
	4042600	Silex-Anthrazit-Filter 14x65" f
	40426FA	FILTRO SILEX-ANTRACITA 14X65"
4042300		**Filter zur Beseitigung des Eise**
	4042300	Filter zur Beseitigung des Eise
	40423FA	FILTRO DESFERRIZADOR 21X65"
4042000		**SB-Zahlungssystem elektr. Münze**
	2738500E2	Münzprüfer 0,2-0,5-1 Euro +Jeto
	2738500E3	KASTEN 0,5-1-2 EURO+JETON 1
	2738500H	LESEEINHEIT ÖST. SCHILLING-EUR
	2738500J	LESEEINHEIT SCHW. FRANKEN-EURO
	2738500L	LESEEINHEIT TSCH. KRONE-EURO+J
	30WP900	Münzenschublade
	31KB400	PANEL MANDOS 2 SIST.PAGO CL
	31KC200	FRONTAL PANEL MANDOS 2 S.P.CL
	31TU500	PROTECCION SISTEMAS DE PAGO
	31TU900	GRUPO CALEFACTOR SISTEMA PAGO
	40420FA	SISTEM.PAGO EL.MON.+T.PROX. CL
4041900		**SB-Zahlungssystem elektr. Münze**
	30WT800	LECTOR TARJETAS CHIP
	30WU000	FRONTAL LECTOR TARJETAS
	30WV500	Leseeinheit chip-Karten
	40419FA	SISTEM.PAGO EL.MON.+T.CHIP CL
4041800		**SB-Zahlungssystem elektr. Annäh**
	31KB300	PANEL MANDOS 1 SIST.PAGO CL
	31KC000	FRONTAL PANEL MANDOS 1 S.P.CL
4041700		**SB-Zahlungssystem elektr. Chip-**
4041600		**SB-Zahlungssystem mechanisch (E**
	30NN800E7	LESEEINHEIT FÜR MÜNZEN 0,5 EURO
	30NN800E8	LESEEINHEIT FÜR MÜNZEN 1 EURO U
	30NN800E9	LESEEINHEIT FÜR MÜNZEN 2 EURO U
	30NN800J1	Münzeingabegerät und Aufkleber1
	30NN800Y	Münzeingabegerät und AufkleberJ
	30NN800Y2	Münzeingabegerät und AufkleberJ
	30NN800Z	SCHALTERBEDIENUNG
	40415FA	SISTEMA PAGO MONEDAS-FICHAS CL
4041500		**SB-Zahlungssystem elektronisch**
4041400		**Filter gegen organischen Inhalt**
	4041400	Filter gegen organischen Inhalt
	40414FA	FILTRO MATERIA ORGANICA 16X65"
4041300		**Filter zur Beseitigung des Eise**
	4041300	Filter zur Beseitigung des Eise
	40413FA	FILTRO DESFERRIZADOR 16X65"
4041200		**Entchlorungsfilter 14x65" für 1**
	4041200	Entchlorungsfilter 14x65" für 1
	40412FA	FILTRO DECLORADOR 14X65"
4041100		**Entchlorungsfilter 14x48" für 4**
	4041100	Entchlorungsfilter 14x48" für 4
	40411FA	FILTRO DECLORADOR 12X48"
4037200		**Elektropumpe 4 kW, 15 l/m, 120**
	31MC500	ELECTROBOMBA 4KW 120BAR 15L/M
4037100		**Elektropumpe 3 kW, 12 l/m, 120**
	31MC200	ELECTROBOMBA 3KW 120BAR 12L/M
4037000		**Elektropumpe 2,2 kW, 11 l/m, 10**
	31MQ700	ELECTROBOMB.2,2KW 100BAR 11L/M
4036900		**Elektropumpe 2,2 kW, 8 l/m, 100**
	31MC100	ELECTROBOM.2,2KW 100BAR 8L/M
4034900		**Programmierungsdisplay Super**
4034200		**Erdgasanschluss im Container**
	30WW300	INSTALACION GAS A.C.2-3 PISTAS
4034100		**Container mit Vorinstallation 4**
	2524100	Luftabzugmontage
	30AG000	Ausschaltermontage
	31ER000	CAJA DISTRIB.ELECTR.CONTENEDOR
	31FK300	CONJUNTO BASE 3 ENCHUFES
	31RF100	INSTALAC.ELECTRICA CONTENEDOR
	31RV800	GRUPO ELECTRICO HASTA 8 PISTAS
	31WV700	INSTALACION AGUA 4-8 PISTAS
	4034100	Container mit Vorinstallation 4
4033900		**Container mit elektrischem Syst**
	4033900	Container mit elektrischem Syst
4031200		**Heißwasserboiler Heizöl 965 l/h**
	30YV400	TUBERIAS CALDERA 965 L/H.
	4031200	Heißwasserboiler Heizöl 965 l/h
4030900		**Heißwasserboiler Gas 965 l/h, 6**
	4030900	Heißwasserboiler Gas 965 l/h, 6
4025400		**Begehbare Plattform, 2 Treppen**
	4025400	Begehbare Plattform, 2 Treppen
4025300		**Begehbare Plattform, 1 Treppe**
	4025300	Begehbare Plattform, 1 Treppe
4013800		**Halter und Bürste für Bodenbefe**
	2456400	Pistole mit Bürste
	4013800	Halter und Bürste für Bodenbefe
4013600		**Halter und Lanze für Bodenbefes**

Inhaltsverzeichnis nach Modellen und Baugruppen für das 4CC2500 - SB-Waschplatz für Technikraum, 5 Plätze

Modell	Baugruppe	Beschreibung
4013600	1990500	STRAHLER O. PISTOLE
	4013600	Halter und Lanze für Bodenbefes
4013400		**Halter und Lanze mit Pistolengr**
	2046100	PISTOLE MIT VERLÄNGERER
	2103000	Lanze 66 cm 1/4"
	4013400	Halter und Lanze mit Pistolengr
4012500		**Wasserdruckerhöhung, 2 kW mit T**
	4012500	Wasserdruckerhöhung, 2 kW mit T
4008300		**Schwenkarm 360°, flacher Flansc**
	4008300	Schwenkarm 360°, flacher Flansc
4007100		**Schwenkarm 180° am Pfosten für**
	4007100	Schwenkarm 180° am Pfosten für
4007000		**Schwenkarm 180° mit Pfosten, 18**
	4007000	Schwenkarm 180° mit Pfosten, 18
4006900		**Schwenkarm 360° am Pfosten für**
	4006900	Schwenkarm 360° am Pfosten für
4006800		**Schwenkarm 360° mit Pfosten sta**
	4006800	Schwenkarm 360° mit Pfosten sta
4006700		**Schwenkarm 360° für Bürste (Mon**
	4006700	Schwenkarm 360° für Bürste (Mon
4006600		**Schwenkarm 360° für Lanze mit/o**
	4006600	Schwenkarm 360° für Lanze mit/o
31SR900-		**Ohne SB-Zahlungsterminal**
31PL500		**Landessprache SB-Waschplatz4CC**
31GN600-		**Ohne Programmierungsdisplay**
31GN500-		**Ohne Heisswasserboiler**
31GN400-		**Ohne Lanze und Halter**
31GN300-		**Ohne Schwenkarm**
31BC600		**Verbindungsanschluss zwischen 2**
	31BC600	Verbindungsanschluss zwischen 2
31BC500		**Anschluss 1. Tank (Nur 1x pro I**
	31BC500	Anschluss 1. Tank (Nur 1x pro I
31AW700		**Überlauf**
	31AW700	Überlauf
30BQ819A		**AUFKLEBER AGIP SB-WASCHCENTER**
	30BQ819A	AUFKLEBER AGIP SB-WASCHCENTER
30BQ810C		**ADHESIVOS OMV ARMARIOS CENTROS**
	30BQ810C	ADHESIVOS OMV ARMARIOS CENTROS
2738200		**Kaminverlängerung 1 m (für Stah**
	2738200	Kaminverlängerung 1 m (für Stah
2375600		**Gitterrost mit Rahmen 820 x 151**
	2375600	Gitterrost mit Rahmen 820 x 151
2368200		**Heizgerät für innen 2 kW (nur f**
	2368200	Heizgerät für innen 2 kW (nur f

Modell	Baugruppe	Beschreibung

0598700 CAJA CARTON 480X200X230 ANAGR.
1676300 SONDA DE NIVEL
20536001 ABRAZADERA DIN 3017 16-25 INOX
2502100 PROBETA 1 LT. PLASTICO GRADUADA
30QR000 PLACA CARACTERISTICAS
30UU100 CARTUCHO FILTRO 20 BB 5 MICRAS
30UU500 MEMBRANA O.I.4040,ALTO RECHAZO
31AH300 LIBRO INSTRUCCIONES
31AH400 LIBRO DE VERIFICACIONES DESMI
31AH500 PROGRAMA DESMINERALIZADOR
31AH600 PROBETA 5 LT. PLASTICO GRADUADA
31FF400 DECLARACION CE CONFORM.AGUAS
31JN000 EMBALAJE OSMOSIS
31JN100 LIBRO VERIF.LINEA DESMIN.4DA

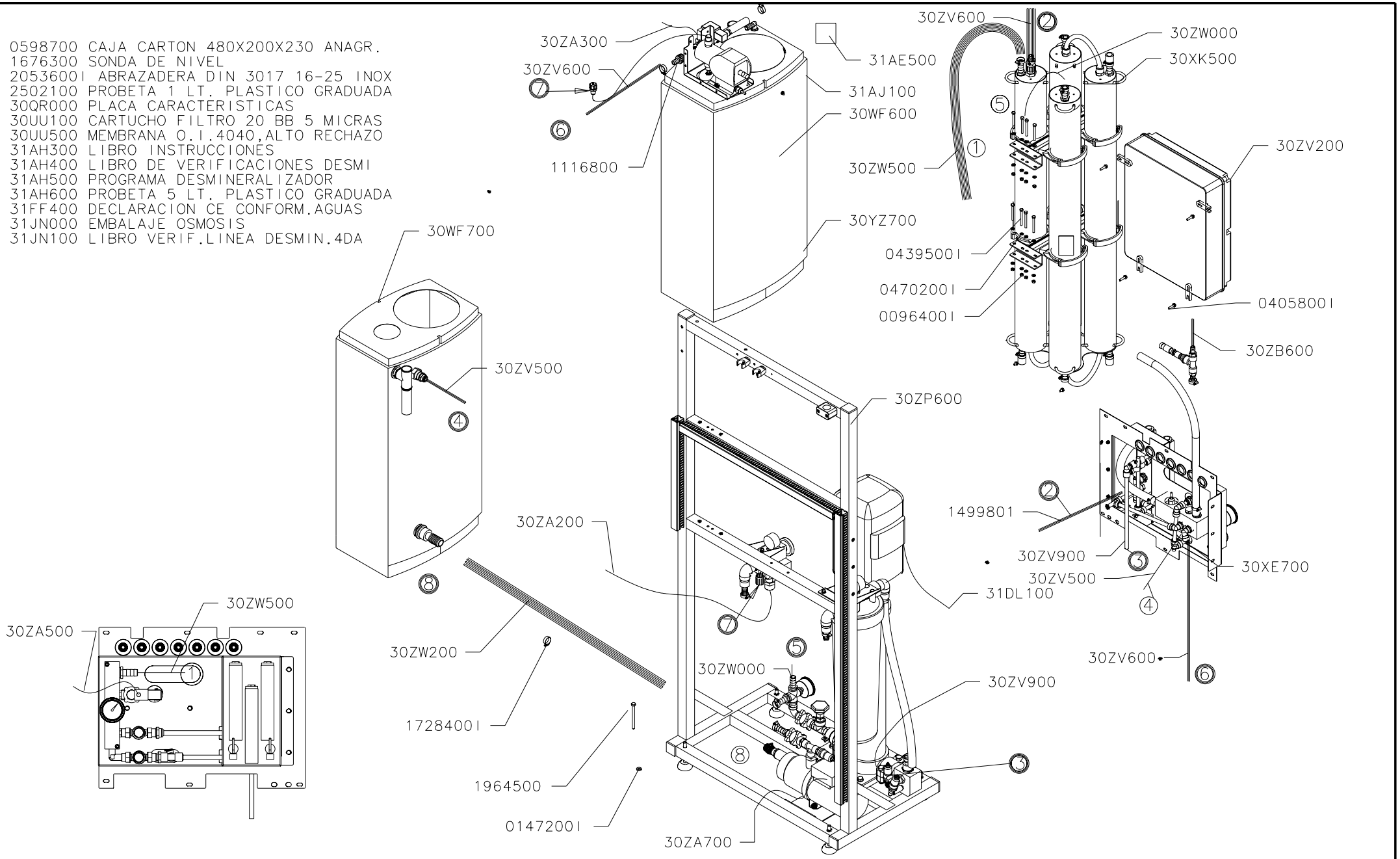

DENOMINACION:	ESCALA	DIBUJADO	02.03.05	S.Tomás	ISTOBAL	
DESMIN.O.I.18-22M3/DIA A.S.		AUTOCONTROL:	IT-07.05		NUM:	PAG
		REVISADO	07.03.07	BARTHE	4DA24FA	

Auflistung der Referenznr. für Baugruppe:

4DA24FA - DESMIN.O.I.18-22M3/DIA A.S.

Referenznr.	Beschreibung	Stück	Referenznr.	Beschreibung	Stück
31JN000	EMBALAJE OSMOSIS	1			
31DT200	BRIDA DE FIJACION	2			
31DL100	MANGUERA ELECTRICA (M 1)	1			
31AH600	Reagenzglas 5 l	1			
31AE500	ETIQUETA ANTIINCRUSTANTE	1			
30ZW500	MANGUERA AGUA D10X27/1550	1			
30ZW200	MANGUERA AGUA D25X35/ 400	1			
30ZW000	Wasserleitung 19x27x2200	1			
30ZV900	TUBO POLIETILENO 12X 9/2000	1			
30ZV600	MANGUERA AGUA D15X25/ 1500	2			
30ZV500	TUBO POLIETILENO 12X 9/1000	1			
30ZV200	CAJA MANDOS DESMINERAL. A.S.	1			
30ZP600	DESMINERALIZADOR A.SALINIDAD	1			
30ZB600	MANGUERA AGUA D15X25/12000	1			
30ZA700	MANGUERA ELECTRICA (M 3)	1			
30ZA500	MANGUERA ELECTRICA (Y 4)	1			
30ZA300	MANGUERA ELECTRICA (Y 2)	1			
30ZA200	MANGUERA ELECTRICA (Y 1)	1			
30XK500	MONTAJE 4 MEMBRANA O.I. A.S.	1			
30XE700	MONTAJE PANEL OSMOSIS A.S.	1			
30WF700	MONTAJE DEPOSITO ENJUAGUE	1			
30WF600	MONTAJE DEPOSITO ANTIINCRUST.	1			
30UU500	MEMBRANA O.I.4040,ALTO RECHAZO	4			
30UU100	CARTUCHO FILTRO 20"BB-5 MICRAS	1			
30QR000	PLACA CARACTERISTICAS	3			
2502100	Reagenzglas 1 l	1			
2053600I	SCHELLE DIN 3017 16-25 ROSTFRE	9			
1964500	SCHRAUBE DIN 570 D 8X100	4			
1728400I	SCHELLE DIN 3017 25-40 ROSTFRE	2			
1676300	Wasserstandsanzeige	2			
1116800	SCHRAUBANSCH.NYLON D 16-1/2"	1			
0598700	CAJA CARTON 480X200X230 ANAGR.	1			
0470200I	UNTERLAGSCH.FL.DIN 125 D 6	40			
0446500I	SCHRAUBE DIN 933 M 6X 10 ROSTF	17			
0439500I	Schraube DIN 931 M6x60 Edels.	8			
0405800I	SCHRAUBE DIN 933 M 6X 25 ROSTF	4			
0147200I	Unterlegscheibe flach DIN 125 D	4			
0096400I	MUTTER DIN 934 M 6 ROSTFREI	8			

0598700 CAJA CARTON 480X200X230 ANAGR.
1676300 SONDA DE NIVEL
2053600I ABRAZADERA DIN 3017 16-25 INOX
2502100 PROBETA 1 LT. PLASTICO GRADUADA
2857600 LLAVE CONTENEDOR FILTRO UNA PULGADA
30QR000 PLACA CARACTERISTICAS
30UU100 CARTUCHO FILTRO 20 BB 5 MICRAS
30UU500 MEMBRANA O.I.4040,ALTO RECHAZO
31AH300 LIBRO INSTRUCCIONES
31AH400 LIBRO DE VERIFICACIONES DESMI
31AH500 PROGRAMA DESMINERALIZADOR
31AH600 PROBETA 5 LT. PLASTICO GRADUADA
31FF400 DECLARACION CE CONFORM.AGUAS
31JN000 EMBALAJE OSMOSIS
31JN100 LIBRO VERIF.LINEA DESMIN.4DA

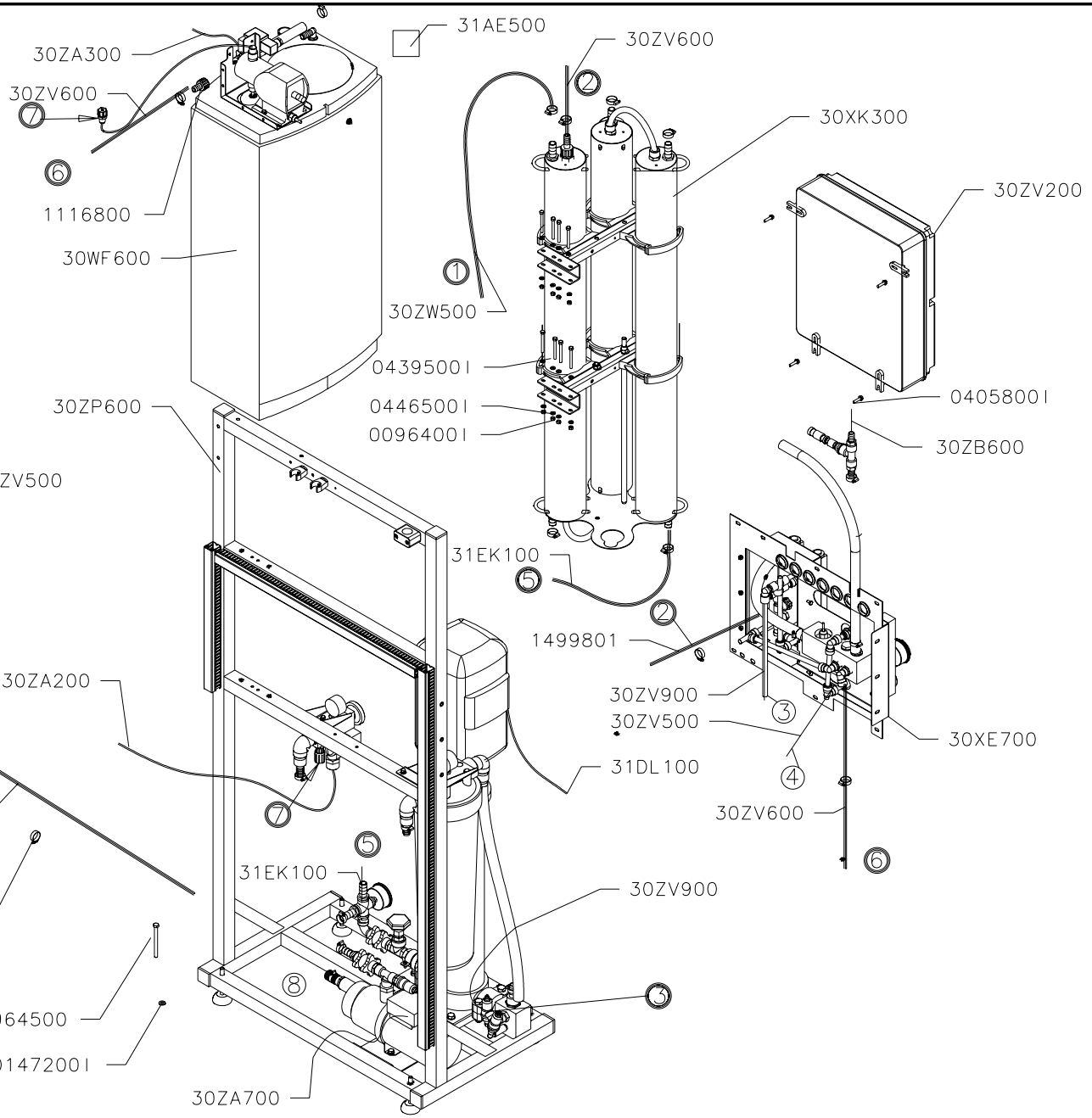

DENOMINACION:	ESCALA	DIBUJADO	19.07.05	T. Abel	ISTOBAL
DESMIN.O.I. 12-18M3/DIA A.S.		AUTOCONTROL:	IT-07.05		NUM: 4DA23FA / PAG
		REVISADO	07.03.07	BARTHE	

Auflistung der Referenznr. für Baugruppe:

4DA23FA - DESMIN.O.I.12-18M3/DIA A.S.

Referenznr.	Beschreibung	Stück	Referenznr.	Beschreibung	Stück
31JN000	EMBALAJE OSMOSIS	1			
31DT200	BRIDA DE FIJACION	2			
31DL100	MANGUERA ELECTRICA (M 1)	1			
31AH600	Reagenzglas 5 l	1			
31AE500	ETIQUETA ANTIINCRUSTANTE	1			
30ZW500	MANGUERA AGUA D10X27/1550	1			
30ZW200	MANGUERA AGUA D25X35/ 400	1			
30ZW000	Wasserleitung 19x27x2200	1			
30ZV900	TUBO POLIETILENO 12X 9/2000	1			
30ZV600	MANGUERA AGUA D15X25/ 1500	2			
30ZV500	TUBO POLIETILENO 12X 9/1000	1			
30ZV200	CAJA MANDOS DESMINERAL. A.S.	1			
30ZP600	DESMINERALIZADOR A.SALINIDAD	1			
30ZB600	MANGUERA AGUA D15X25/12000	1			
30ZA700	MANGUERA ELECTRICA (M 3)	1			
30ZA500	MANGUERA ELECTRICA (Y 4)	1			
30ZA300	MANGUERA ELECTRICA (Y 2)	1			
30ZA200	MANGUERA ELECTRICA (Y 1)	1			
30XK400	MONTAJE 3 MEMBRANA O.I. A.S.	1			
30XE700	MONTAJE PANEL OSMOSIS A.S.	1			
30WF700	MONTAJE DEPOSITO ENJUAGUE	1			
30WF600	MONTAJE DEPOSITO ANTIINCRUST.	1			
30UU500	MEMBRANA O.I.4040,ALTO RECHAZO	3			
30UU100	CARTUCHO FILTRO 20"BB-5 MICRAS	1			
30QR000	PLACA CARACTERISTICAS	3			
2502100	Reagenzglas 1 l	1			
2053600I	SCHELLE DIN 3017 16-25 ROSTFRE	9			
1964500	SCHRAUBE DIN 570 D 8X100	4			
1728400I	SCHELLE DIN 3017 25-40 ROSTFRE	2			
1676300	Wasserstandsanzeige	2			
1116800	SCHRAUBANSCH.NYLON D 16-1/2"	1			
0598700	CAJA CARTON 480X200X230 ANAGR.	1			
0470200I	UNTERLAGSCH.FL.DIN 125 D 6	40			
0446500I	SCHRAUBE DIN 933 M 6X 10 ROSTF	17			
0439500I	Schraube DIN 931 M6x60 Edels.	8			
0405800I	SCHRAUBE DIN 933 M 6X 25 ROSTF	4			
0147200I	Unterlegscheibe flach DIN 125 D	4			
0096400I	MUTTER DIN 934 M 6 ROSTFREI	8			

0598700 CAJA CARTON 480X200X230 ANAGR.
1676300 SONDA DE NIVEL
20536001 ABRAZADERA DIN 3017 16-25 INOX
2502100 PROBETA 1 LT. PLASTICO GRADUADA
2857600 LLAVE CONTENEDOR FILTRO UNA PULGADA
30QR000 PLACA CARACTERISTICAS
30UU100 CARTUCHO FILTRO 20 BB 5 MICRAS
30UU500 MEMBRANA O.I.4040,ALTO RECHAZO
31AH300 LIBRO INSTRUCCIONES
31AH400 LIBRO DE VERIFICACIONES DESMI
31AH500 PROGRAMA DESMINERALIZADOR
31AH600 PROBETA 5 LT. PLASTICO GRADUADA
31FF400 DECLARACION CE CONFORM.AGUAS
31JN000 EMBALAJE OSMOSIS
31JN100 LIBRO VERIF.LINEA DESMIN.4DA

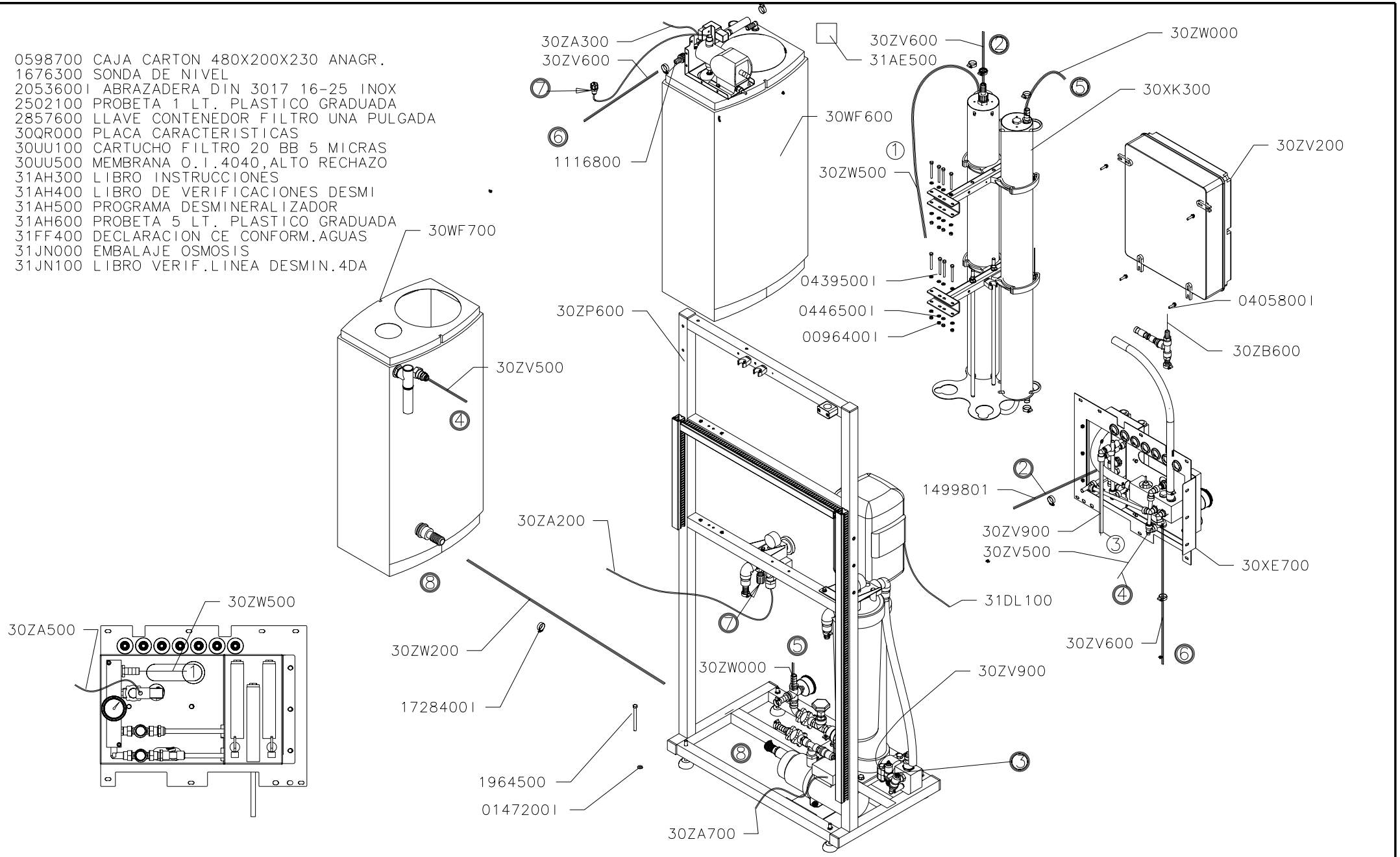

DENOMINACION:	ESCALA	DIBUJADO	19.07.05	T. Abel	ISTOBAL
DESMIN.O.I. 8-12M3/DIA A.S.		AUTOCONTROL:	IT-07.05		NUM: 4DA22FA / PAG
		REVISADO	07.03.07	BARTHE	

Auflistung der Referenznr. für Baugruppe:

4DA22FA - DESMIN.O.I. 8-12M3/DIA A.S.

Referenznr.	Beschreibung	Stück	Referenznr.	Beschreibung	Stück
31JN000	EMBALAJE OSMOSIS	1			
31DT200	BRIDA DE FIJACION	2			
31DL100	MANGUERA ELECTRICA (M 1)	1			
31AH600	Reagenzglas 5 l	1			
31AE500	ETIQUETA ANTIINCRUSTANTE	1			
30ZW500	MANGUERA AGUA D10X27/1550	1			
30ZW200	MANGUERA AGUA D25X35/ 400	1			
30ZW000	Wasserleitung 19x27x2200	1			
30ZV900	TUBO POLIETILENO 12X 9/2000	1			
30ZV600	MANGUERA AGUA D15X25/ 1500	2			
30ZV500	TUBO POLIETILENO 12X 9/1000	1			
30ZV200	CAJA MANDOS DESMINERAL. A.S.	1			
30ZP600	DESMINERALIZADOR A.SALINIDAD	1			
30ZB600	MANGUERA AGUA D15X25/12000	1			
30ZA700	MANGUERA ELECTRICA (M 3)	1			
30ZA500	MANGUERA ELECTRICA (Y 4)	1			
30ZA300	MANGUERA ELECTRICA (Y 2)	1			
30ZA200	MANGUERA ELECTRICA (Y 1)	1			
30XK300	MONTAJE 2 MEMBRANA O.I. A.S.	1			
30XE700	MONTAJE PANEL OSMOSIS A.S.	1			
30WF700	MONTAJE DEPOSITO ENJUAGUE	1			
30WF600	MONTAJE DEPOSITO ANTIINCRUST.	1			
30UU500	MEMBRANA O.I.4040,ALTO RECHAZO	2			
30UU100	CARTUCHO FILTRO 20"BB-5 MICRAS	1			
30QR000	PLACA CARACTERISTICAS	3			
2502100	Reagenzglas 1 l	1			
2053600I	SCHELLE DIN 3017 16-25 ROSTFRE	9			
1964500	SCHRAUBE DIN 570 D 8X100	4			
1728400I	SCHELLE DIN 3017 25-40 ROSTFRE	2			
1676300	Wasserstandsanzeige	2			
1116800	SCHRAUBANSCH.NYLON D 16-1/2"	1			
0598700	CAJA CARTON 480X200X230 ANAGR.	1			
0470200I	UNTERLAGSCH.FL.DIN 125 D 6	40			
0446500I	SCHRAUBE DIN 933 M 6X 10 ROSTF	17			
0439500I	Schraube DIN 931 M6x60 Edels.	8			
0405800I	SCHRAUBE DIN 933 M 6X 25 ROSTF	4			
0147200I	Unterlegscheibe flach DIN 125 D	4			
0096400I	MUTTER DIN 934 M 6 ROSTFREI	8			

0598700 CAJA CARTON 480X200X230 ANAGR.
1676300 SONDA DE NIVEL
2053600I ABRAZADERA DIN 3017 16-25 INOX
2502100 PROBETA 1 LT. PLASTICO GRADUADA
2857600 LLAVE CONTENEDOR FILTRO UNA PULGADA
30QR000 PLACA CARACTERISTICAS
30UU100 CARTUCHO FILTRO 20 BB 5 MICRAS
30UU500 MEMBRANA O.I.4040,ALTO RECHAZO
31AH300 LIBRO INSTRUCCIONES
31AH400 LIBRO DE VERIFICACIONES DESMI
31AH500 PROGRAMA DESMINERALIZADOR
31AH600 PROBETA 5 LT. PLASTICO GRADUADA
31FF400 DECLARACION CE CONFORM.AGUAS
31JN000 EMBALAJE OSMOSIS
31JN100 LIBRO VERIF.LINEA DESMIN.4DA

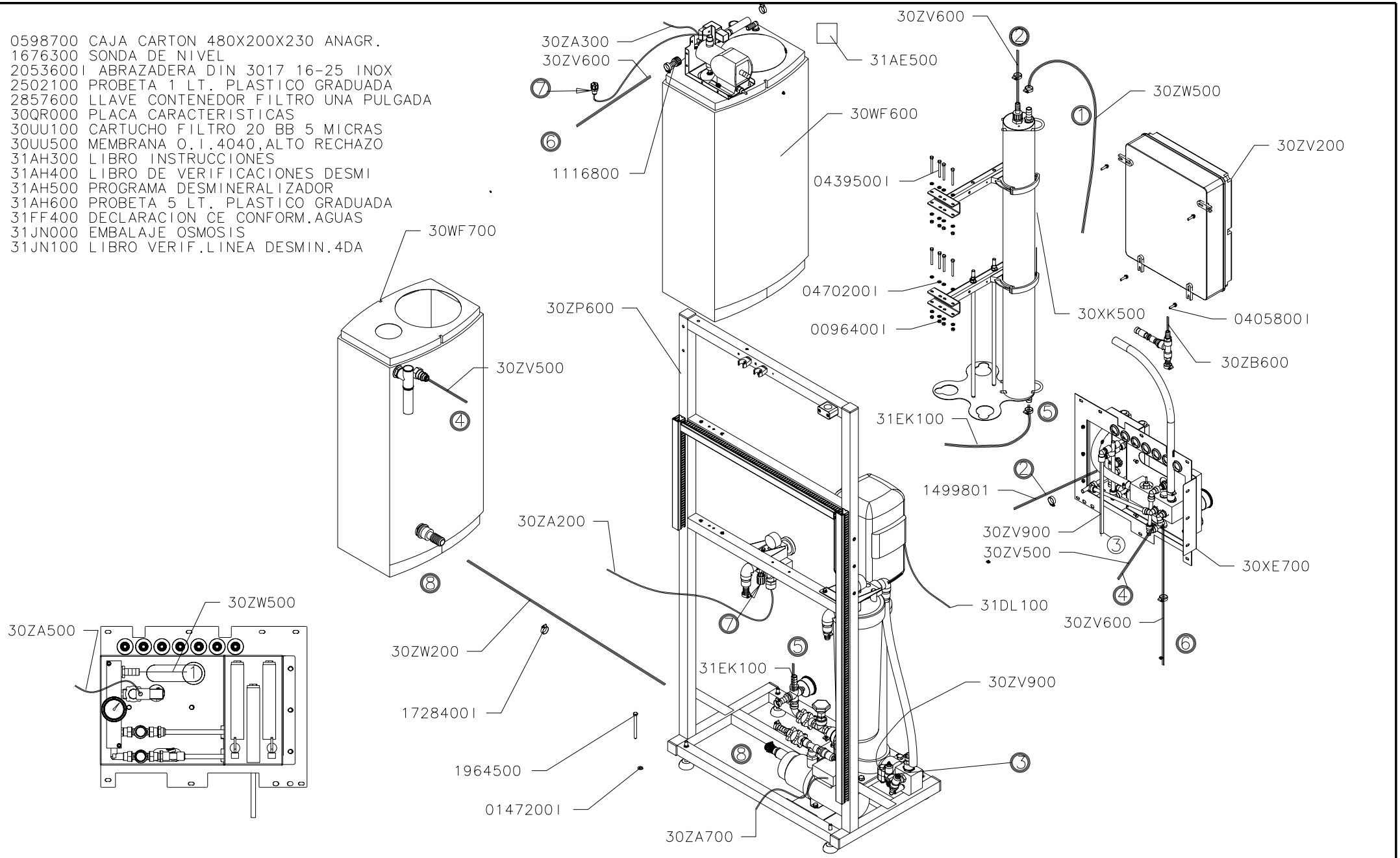

DENOMINACION:	ESCALA	DIBUJADO	19.07.05	T. Abel	ISTOBAL
DESMIN.O.I. 4- 6M3/DIA A.S.		AUTOCONTROL:	IT-07.05		NUM: / PAG
		REVISADO	07.03.07	BARTHE	4DA21FA

Auflistung der Referenznr. für Baugruppe:

4DA21FA - DESMIN.O.I. 4- 6M3/DIA A.S.

Referenznr.	Beschreibung	Stück	Referenznr.	Beschreibung	Stück
31JN000	EMBALAJE OSMOSIS	1			
31EK100	MANGUERA AGUA 19X27/ 240	1			
31DT200	BRIDA DE FIJACION	2			
31DL100	MANGUERA ELECTRICA (M 1)	1			
31AH600	Reagenzglas 5 l	1			
31AE500	ETIQUETA ANTIINCRUSTANTE	1			
30ZW500	MANGUERA AGUA D10X27/1550	1			
30ZW200	MANGUERA AGUA D25X35/ 400	1			
30ZV900	TUBO POLIETILENO 12X 9/2000	1			
30ZV600	MANGUERA AGUA D15X25/ 1500	2			
30ZV500	TUBO POLIETILENO 12X 9/1000	1			
30ZV200	CAJA MANDOS DESMINERAL. A.S.	1			
30ZP600	DESMINERALIZADOR A.SALINIDAD	1			
30ZB600	MANGUERA AGUA D15X25/12000	1			
30ZA700	MANGUERA ELECTRICA (M 3)	1			
30ZA500	MANGUERA ELECTRICA (Y 4)	1			
30ZA300	MANGUERA ELECTRICA (Y 2)	1			
30ZA200	MANGUERA ELECTRICA (Y 1)	1			
30XK200	MONTAJE 1 MEMBRANA O.I. A.S.	1			
30XE700	MONTAJE PANEL OSMOSIS A.S.	1			
30WF700	MONTAJE DEPOSITO ENJUAGUE	1			
30WF600	MONTAJE DEPOSITO ANTIINCRUST.	1			
30UU500	MEMBRANA O.I.4040,ALTO RECHAZO	1			
30UU100	CARTUCHO FILTRO 20"BB-5 MICRAS	1			
30QR000	PLACA CARACTERISTICAS	3			
2502100	Reagenzglas 1 l	1			
2053600I	SCHELLE DIN 3017 16-25 ROSTFRE	9			
1964500	SCHRAUBE DIN 570 D 8X100	4			
1728400I	SCHELLE DIN 3017 25-40 ROSTFRE	2			
1676300	Wasserstandsanzeige	2			
1116800	SCHRAUBANSCH.NYLON D 16-1/2"	1			
0598700	CAJA CARTON 480X200X230 ANAGR.	1			
0470200I	UNTERLAGSCH.FL.DIN 125 D 6	40			
0446500I	SCHRAUBE DIN 933 M 6X 10 ROSTF	17			
0439500I	Schraube DIN 931 M6x60 Edels.	8			
0405800I	SCHRAUBE DIN 933 M 6X 25 ROSTF	4			
0147200I	Unterlegscheibe flach DIN 125 D	4			
0096400I	MUTTER DIN 934 M 6 ROSTFREI	8			

0598700 CAJA CARTON 480X200X230 ANAGR.
1676300 SONDA DE NIVEL
2053600I ABRAZADERA DIN 3017 16-25 INOX
2502100 PROBETA 1 LT.PLASTICO GRADUADA
2853300 MEMBRANA O.I.4040, 10000 L/D
30QR000 PLACA CARACTERISTICAS
30UU100 CARTUCHO FILTRO 20 BB 5 MICRAS
31AH300 LIBRO INSTRUCCIONES
31AH400 LIBRO DE VERIFICACIONES DESMIN
31AH500 PROGRAMA DESMINERALIZADOR
31AH600 PROBETA 5 LT.PLASTICO GRADUADA
31FF400 DECLARACION CE CONFORM.AGUAS
31JN000 EMBALAJE OSMOSIS
31JN100 LIBRO VERIF.LINEA DESMIN.4DA

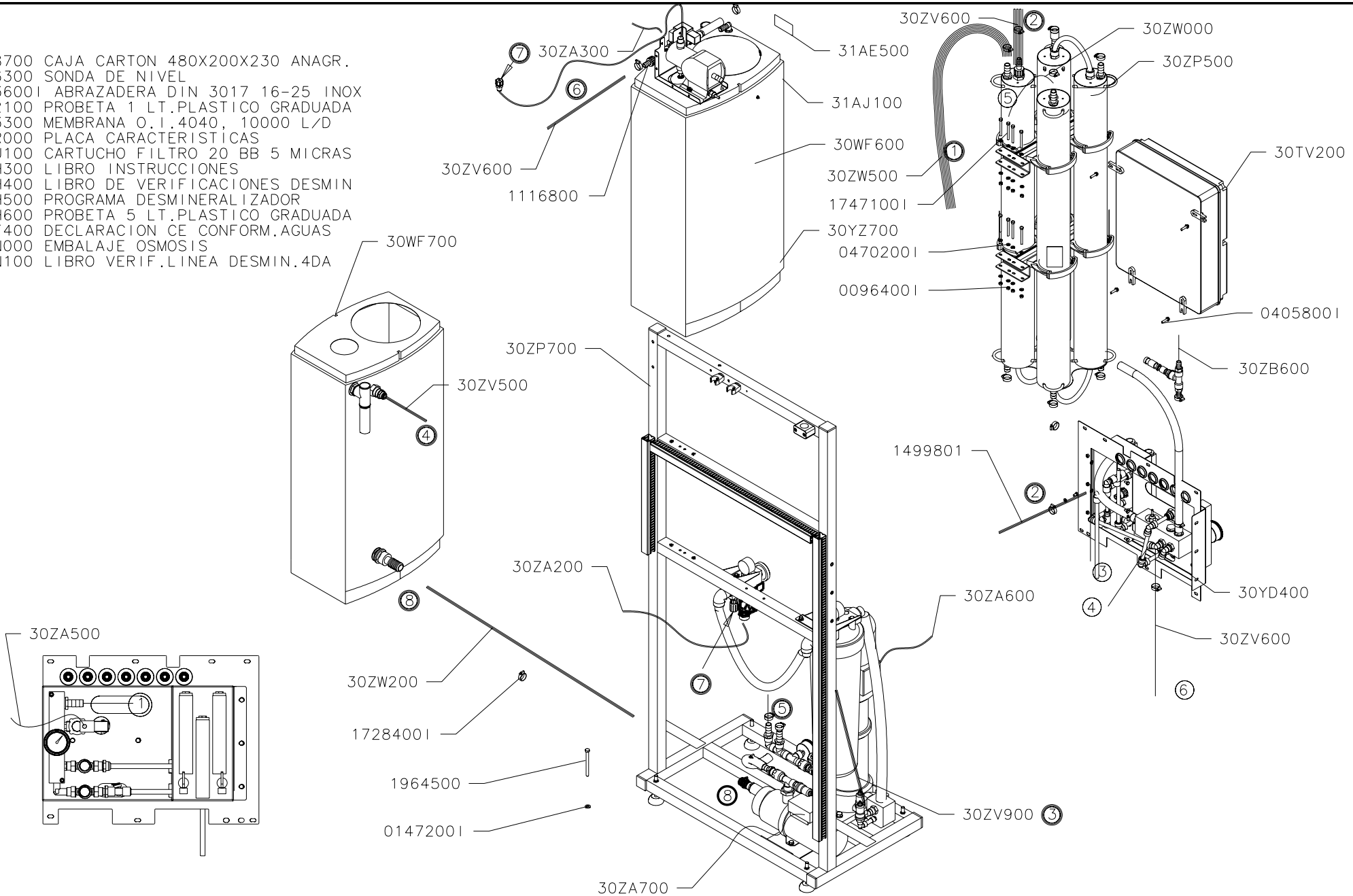

DENOMINACION:	ESCALA	DIBUJADO	02.03.05	S.Tomás	ISTOBAL	
DESMIN.O.I.18-22M3/DIA B.S.		AUTOCONTROL:	IT-07.05		NUM:	PAG
		REVISADO	07.03.07	BARTHE	4DA14FA	

Auflistung der Referenznr. für Baugruppe:

4DA14FA - DESMIN.O.I.18-22M3/DIA B.S.

Referenznr.	Beschreibung	Stück	Referenznr.	Beschreibung	Stück
31JN000	EMBALAJE OSMOSIS	1			
31DT200	BRIDA DE FIJACION	2			
31AH600	Reagenzglas 5 l	1			
31AE500	ETIQUETA ANTIINCRUSTANTE	1			
30ZW500	MANGUERA AGUA D10X27/1550	1			
30ZW200	MANGUERA AGUA D25X35/ 400	1			
30ZW000	Wasserleitung 19x27x2200	1			
30ZV900	TUBO POLIETILENO 12X 9/2000	1			
30ZV600	MANGUERA AGUA D15X25/ 1500	2			
30ZV500	TUBO POLIETILENO 12X 9/1000	1			
30ZP700	DESMINERALIZADOR B.SALINIDAD	1			
30ZP500	MONTAJE 4 MEMBRANAS O.I. B.S.	1			
30ZB600	MANGUERA AGUA D15X25/12000	1			
30ZA700	MANGUERA ELECTRICA (M 3)	1			
30ZA600	MANGUERA ELECTRICA (M 1)	1			
30ZA500	MANGUERA ELECTRICA (Y 4)	1			
30ZA300	MANGUERA ELECTRICA (Y 2)	1			
30ZA200	MANGUERA ELECTRICA (Y 1)	1			
30YD400	MONTAJE PANEL OSMOSIS B.S.	1			
30WF700	MONTAJE DEPOSITO ENJUAGUE	1			
30WF600	MONTAJE DEPOSITO ANTIINCRUST.	1			
30UU100	CARTUCHO FILTRO 20"BB-5 MICRAS	1			
30TV200	CAJA MANDOS DESMINERAL. B.S.	1			
30QR000	PLACA CARACTERISTICAS	3			
2853300	OSMOSEMEMBRAN 4040, 10000L/TAG	4			
2502100	Reagenzglas 1 l	1			
2053600I	SCHELLE DIN 3017 16-25 ROSTFRE	9			
1964500	SCHRAUBE DIN 570 D 8X100	4			
1728400I	SCHELLE DIN 3017 25-40 ROSTFRE	2			
1676300	Wasserstandsanzeige	2			
1116800	SCHRAUBANSCH.NYLON D 16-1/2"	1			
0598700	CAJA CARTON 480X200X230 ANAGR.	1			
0470200I	UNTERLAGSCH.FL.DIN 125 D 6	40			
0446500I	SCHRAUBE DIN 933 M 6X 10 ROSTF	17			
0439500I	Schraube DIN 931 M6x60 Edels.	8			
0405800I	SCHRAUBE DIN 933 M 6X 25 ROSTF	4			
0147200I	Unterlegscheibe flach DIN 125 D	4			
0096400I	MUTTER DIN 934 M 6 ROSTFREI	8			

0598700 CAJA CARTON 480X200X230 ANAGR.
1676300 SONDA DE NIVEL
2053600I ABRAZADERA DIN 3017 16-25 INOX
2502100 PROBETA 1 LT.PLASTICO GRADUADA
2853300 MEMBRANA O.I.4040, 10000 L/D
2857600 LLAVE CONTENEDOR FILTRO 1"
30QR000 PLACA CARACTERISTICAS
30UU100 CARTUCHO FILTRO 20 BB 5 MICRAS
31AH300 LIBRO INSTRUCCIONES
31AH400 LIBRO DE VERIFICACIONES DESMIN
31AH500 PROGRAMA DESMINERALIZADOR
31AH600 PROBETA 5 LT.PLASTICO GRADUADA
31FF400 DECLARACION CE CONFORM.AGUAS
31JN000 EMBALAJE OSMOSIS
31JN100 LIBRO VERIF.LINEA DESMIN.4DA

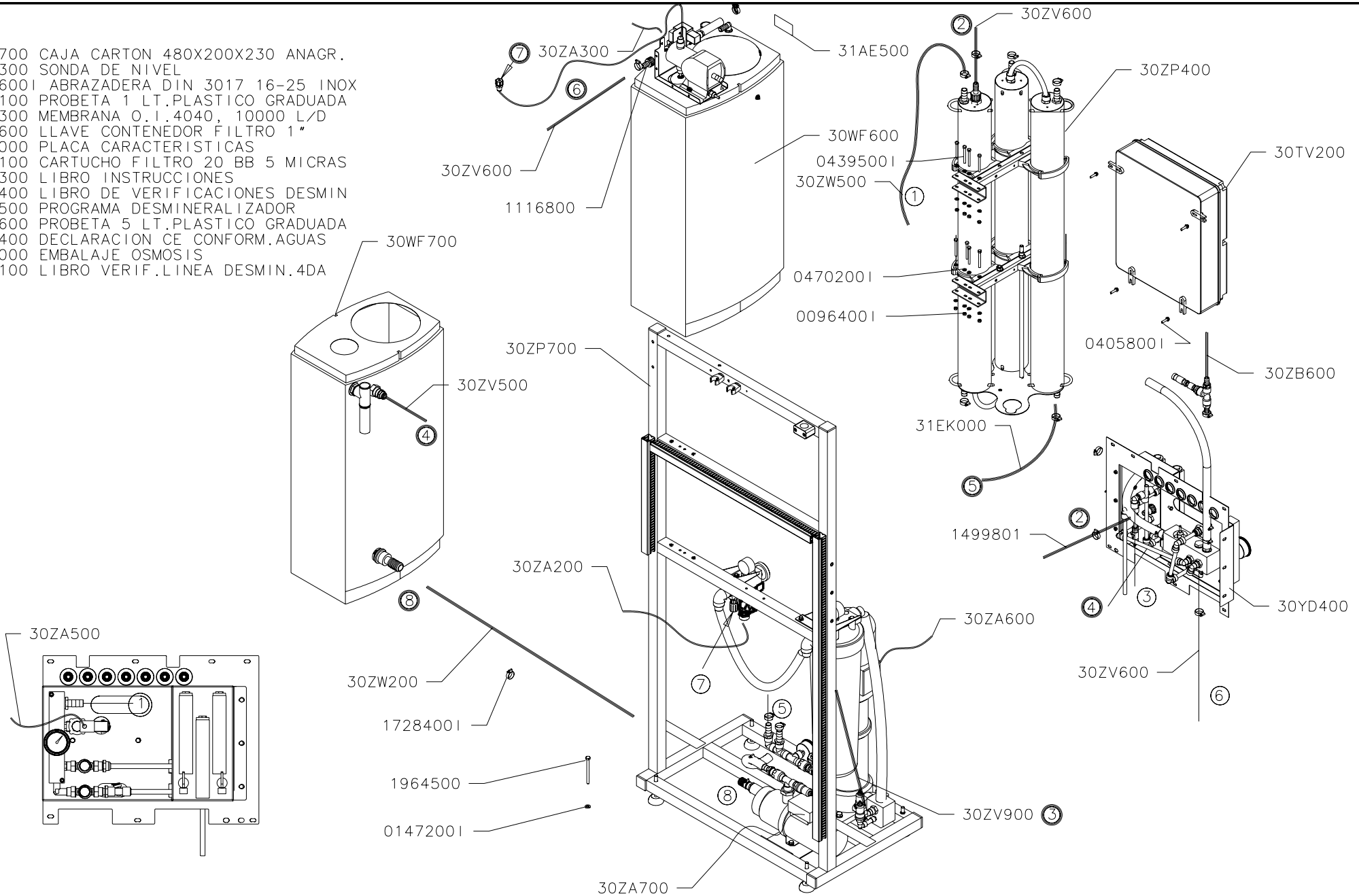

DENOMINACION:	ESCALA	DIBUJADO	19.07.05	T. Abel	ISTOBAL
DESMIN.O.I. 12-18M3/DIA B.S.		AUTOCONTROL:	IT-07.05		NUM: 4DA13FA / PAG
		REVISADO	07.03.07	BARTHE	

Auflistung der Referenznr. für Baugruppe:

4DA13FA - DESMIN.O.I.12-18M3/DIA B.S.

Referenznr.	Beschreibung	Stück	Referenznr.	Beschreibung	Stück
31JN000	EMBALAJE OSMOSIS	1			
31EK000	MANGUERA AGUA 19X27/ 300	1			
31DT200	BRIDA DE FIJACION	2			
31AH600	Reagenzglas 5 l	1			
31AE500	ETIQUETA ANTIINCRUSTANTE	1			
30ZW500	MANGUERA AGUA D10X27/1550	1			
30ZW200	MANGUERA AGUA D25X35/ 400	1			
30ZV900	TUBO POLIETILENO 12X 9/2000	1			
30ZV600	MANGUERA AGUA D15X25/ 1500	2			
30ZV500	TUBO POLIETILENO 12X 9/1000	1			
30ZP700	DESMINERALIZADOR B.SALINIDAD	1			
30ZP400	MONTAJE 3 MEMBRANAS O.I. B.S.	1			
30ZB600	MANGUERA AGUA D15X25/12000	1			
30ZA700	MANGUERA ELECTRICA (M 3)	1			
30ZA600	MANGUERA ELECTRICA (M 1)	1			
30ZA500	MANGUERA ELECTRICA (Y 4)	1			
30ZA300	MANGUERA ELECTRICA (Y 2)	1			
30ZA200	MANGUERA ELECTRICA (Y 1)	1			
30YD400	MONTAJE PANEL OSMOSIS B.S.	1			
30WF700	MONTAJE DEPOSITO ENJUAGUE	1			
30WF600	MONTAJE DEPOSITO ANTIINCRUST.	1			
30UU100	CARTUCHO FILTRO 20"BB-5 MICRAS	1			
30TV200	CAJA MANDOS DESMINERAL. B.S.	1			
30QR000	PLACA CARACTERISTICAS	3			
2853300	OSMOSEMEMBRAN 4040, 10000L/TAG	3			
2502100	Reagenzglas 1 l	1			
2053600I	SCHELLE DIN 3017 16-25 ROSTFRE	9			
1964500	SCHRAUBE DIN 570 D 8X100	4			
1728400I	SCHELLE DIN 3017 25-40 ROSTFRE	2			
1676300	Wasserstandsanzeige	2			
1116800	SCHRAUBANSCH.NYLON D 16-1/2"	1			
0598700	CAJA CARTON 480X200X230 ANAGR.	1			
0470200I	UNTERLAGSCH.FL.DIN 125 D 6	40			
0446500I	SCHRAUBE DIN 933 M 6X 10 ROSTF	17			
0439500I	Schraube DIN 931 M6x60 Edels.	8			
0405800I	SCHRAUBE DIN 933 M 6X 25 ROSTF	4			
0147200I	Unterlegscheibe flach DIN 125 D	4			
0096400I	MUTTER DIN 934 M 6 ROSTFREI	8			

0598700 CAJA CARTON 480X200X230 ANAGR.
1676300 SONDA DE NIVEL
20536001 ABRAZADERA DIN 3017 16-25 INOX
2502100 PROBETA 1 LT.PLASTICO GRADUADA
2853300 MEMBRANA O.I.4040, 10000 L/D
2857600 LLAVE CONTENEDOR FILTRO 1"
30QR000 PLACA CARACTERISTICAS
30UU100 CARTUCHO FILTRO 20 BB 5 MICRAS
31AH300 LIBRO INSTRUCCIONES
31AH400 LIBRO DE VERIFICACIONES DESMIN
31AH500 PROGRAMA DESMINERALIZADOR
31AH600 PROBETA 5 LT.PLASTICO GRADUADA
31FF400 DECLARACION CE CONFORM.AGUAS
31JN000 EMBALAJE OSMOSIS
31JN100 LIBRO VERIF.LINEA DESMIN.4DA

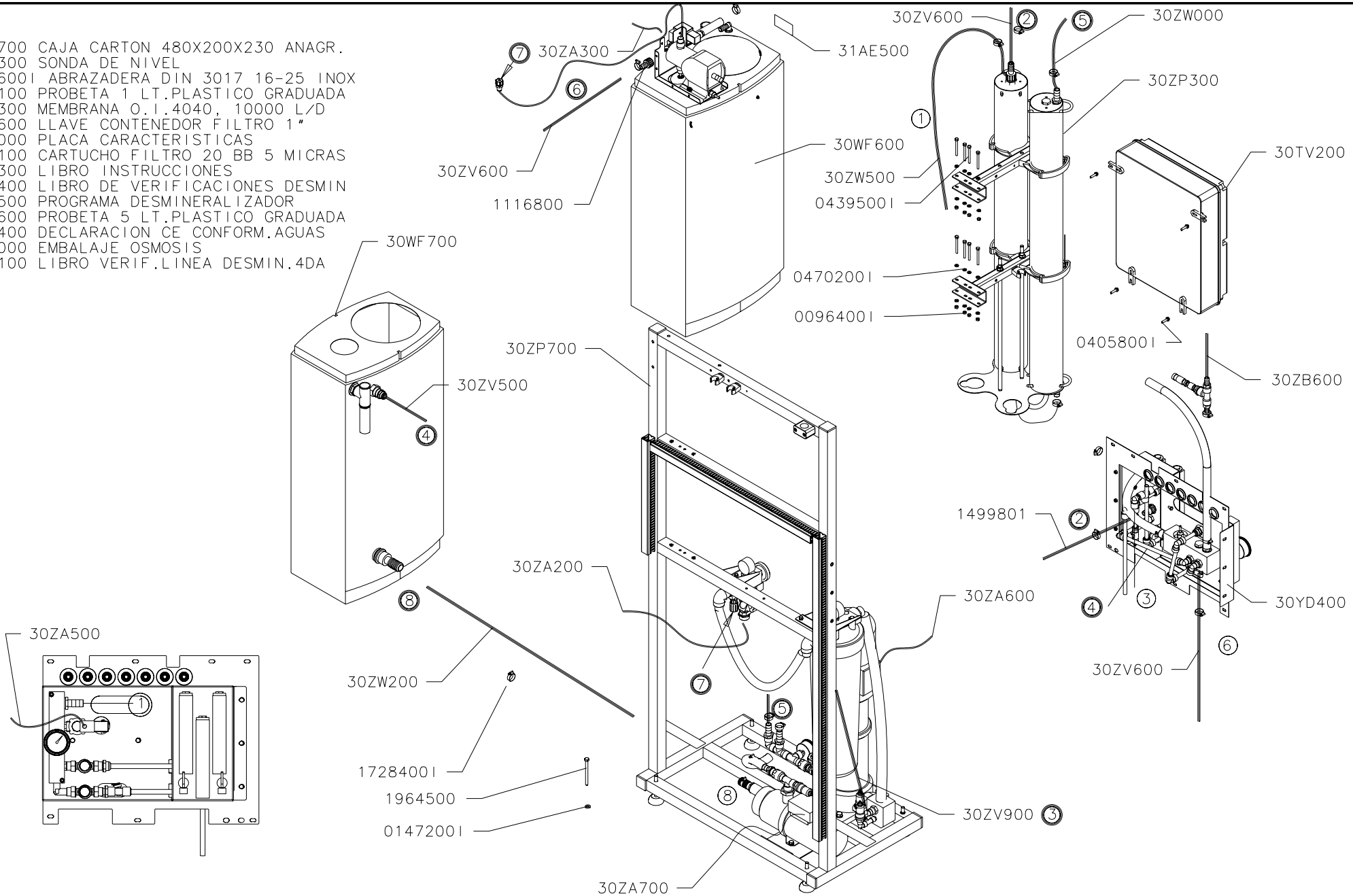

DENOMINACION:	ESCALA	DIBUJADO	12.07.05	T. Abel	ISTOBAL
DESMIN.O.I. 8-12M3/DIA B.S.		AUTOCONTROL:	IT-07.05		NUM: 4DA12FA / PAG
		REVISADO	07.03.07	BARTHE	

Auflistung der Referenznr. für Baugruppe:

4DA12FA - DESMIN.O.I. 8-12M3/DIA B.S.

Referenznr.	Beschreibung	Stück	Referenznr.	Beschreibung	Stück
31JN000	EMBALAJE OSMOSIS	1			
31DT200	BRIDA DE FIJACION	2			
31AH600	Reagenzglas 5 l	1			
31AE500	ETIQUETA ANTIINCRUSTANTE	1			
30ZW500	MANGUERA AGUA D10X27/1550	1			
30ZW200	MANGUERA AGUA D25X35/ 400	1			
30ZW000	Wasserleitung 19x27x2200	1			
30ZV900	TUBO POLIETILENO 12X 9/2000	1			
30ZV600	MANGUERA AGUA D15X25/ 1500	2			
30ZV500	TUBO POLIETILENO 12X 9/1000	1			
30ZP700	DESMINERALIZADOR B.SALINIDAD	1			
30ZP300	MONTAJE 2 MEMBRANAS O.I. B.S.	1			
30ZB600	MANGUERA AGUA D15X25/12000	1			
30ZA700	MANGUERA ELECTRICA (M 3)	1			
30ZA600	MANGUERA ELECTRICA (M 1)	1			
30ZA500	MANGUERA ELECTRICA (Y 4)	1			
30ZA300	MANGUERA ELECTRICA (Y 2)	1			
30ZA200	MANGUERA ELECTRICA (Y 1)	1			
30YD400	MONTAJE PANEL OSMOSIS B.S.	1			
30WF700	MONTAJE DEPOSITO ENJUAGUE	1			
30WF600	MONTAJE DEPOSITO ANTIINCRUST.	1			
30UU100	CARTUCHO FILTRO 20"BB-5 MICRAS	1			
30TV200	CAJA MANDOS DESMINERAL. B.S.	1			
30QR000	PLACA CARACTERISTICAS	3			
2853300	OSMOSEMEMBRAN 4040, 10000L/TAG	2			
2502100	Reagenzglas 1 l	1			
2053600I	SCHELLE DIN 3017 16-25 ROSTFRE	9			
1964500	SCHRAUBE DIN 570 D 8X100	4			
1728400I	SCHELLE DIN 3017 25-40 ROSTFRE	2			
1676300	Wasserstandsanzeige	2			
1116800	SCHRAUBANSCH.NYLON D 16-1/2"	1			
0598700	CAJA CARTON 480X200X230 ANAGR.	1			
0470200I	UNTERLAGSCH.FL.DIN 125 D 6	40			
0446500I	SCHRAUBE DIN 933 M 6X 10 ROSTF	17			
0439500I	Schraube DIN 931 M6x60 Edels.	8			
0405800I	SCHRAUBE DIN 933 M 6X 25 ROSTF	4			
0147200I	Unterlegscheibe flach DIN 125 D	4			
0096400I	MUTTER DIN 934 M 6 ROSTFREI	8			

0598700 CAJA CARTON 480X200X230 ANAGR.
1676300 SONDA DE NIVEL
20536001 ABRAZADERA DIN 3017 16-25 INOX
2502100 PROBETA 1 LT.PLASTICO GRADUADA
2853300 MEMBRANA O.I.4040, 10000 L/D
2857600 LLAVE CONTENEDOR FILTRO 1"
30QR000 PLACA CARACTERISTICAS
30UU100 CARTUCHO FILTRO 20 BB 5 MICRAS
31AH300 LIBRO INSTRUCCIONES
31AH400 LIBRO DE VERIFICACIONES DESMIN
31AH500 PROGRAMA DESMINERALIZADOR
31AH600 PROBETA 5 LT.PLASTICO GRADUADA
31FF400 DECLARACION CE CONFORM.AGUAS
31JN000 EMBALAJE OSMOSIS
31JN100 LIBRO VERIF.LINEA DESMIN.4DA

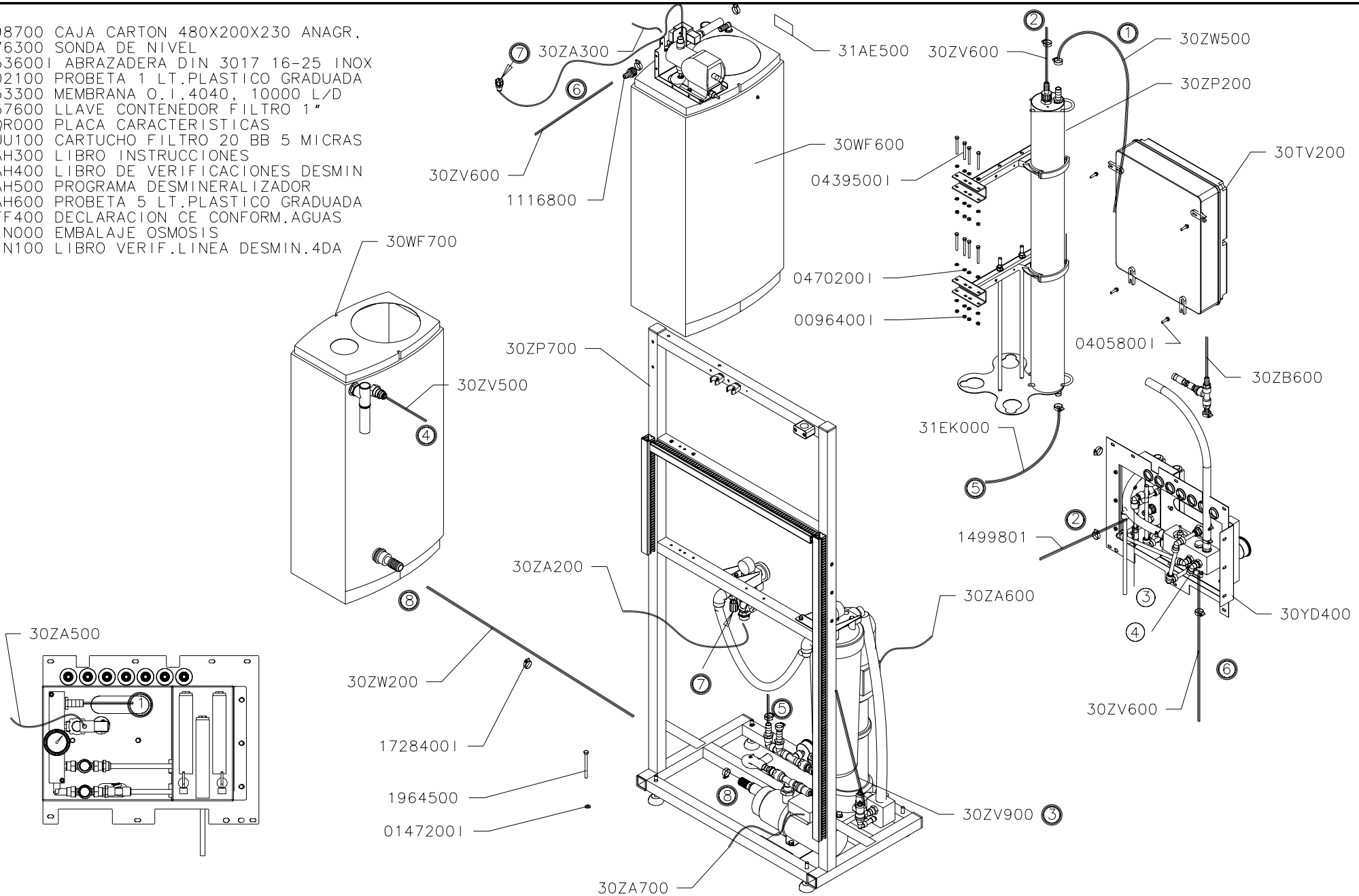

DENOMINACION:	ESCALA	DIBUJADO	19.07.05	T. Abel	ISTOBAL
DESMIN.O.I. 4- 6M3/DIA B.S.		AUTOCONTROL:	IT-07.05		NUM: 4DA11FA / PAG
		REVISADO	07.03.07	BARTHE	

Auflistung der Referenznr. für Baugruppe:

4DA11FA - DESMIN.O.I. 4- 6M3/DIA B.S.

Referenznr.	Beschreibung	Stück	Referenznr.	Beschreibung	Stück
31JN000	EMBALAJE OSMOSIS	1			
31EK000	MANGUERA AGUA 19X27/ 300	1			
31DT200	BRIDA DE FIJACION	2			
31AH600	Reagenzglas 5 l	1			
31AE500	ETIQUETA ANTIINCRUSTANTE	1			
30ZW500	MANGUERA AGUA D10X27/1550	1			
30ZW200	MANGUERA AGUA D25X35/ 400	1			
30ZV900	TUBO POLIETILENO 12X 9/2000	1			
30ZV600	MANGUERA AGUA D15X25/ 1500	2			
30ZV500	TUBO POLIETILENO 12X 9/1000	1			
30ZP700	DESMINERALIZADOR B.SALINIDAD	1			
30ZP200	MONTAJE 1 MEMBRANA O.I. B.S.	1			
30ZB600	MANGUERA AGUA D15X25/12000	1			
30ZA700	MANGUERA ELECTRICA (M 3)	1			
30ZA600	MANGUERA ELECTRICA (M 1)	1			
30ZA500	MANGUERA ELECTRICA (Y 4)	1			
30ZA300	MANGUERA ELECTRICA (Y 2)	1			
30ZA200	MANGUERA ELECTRICA (Y 1)	1			
30YD400	MONTAJE PANEL OSMOSIS B.S.	1			
30WF700	MONTAJE DEPOSITO ENJUAGUE	1			
30WF600	MONTAJE DEPOSITO ANTIINCRUST.	1			
30UU100	CARTUCHO FILTRO 20"BB-5 MICRAS	1			
30TV200	CAJA MANDOS DESMINERAL. B.S.	1			
30QR000	PLACA CARACTERISTICAS	3			
2853300	OSMOSEMEMBRAN 4040, 10000L/TAG	1			
2502100	Reagenzglas 1 l	1			
2053600I	SCHELLE DIN 3017 16-25 ROSTFRE	9			
1964500	SCHRAUBE DIN 570 D 8X100	4			
1728400I	SCHELLE DIN 3017 25-40 ROSTFRE	2			
1676300	Wasserstandsanzeige	2			
1116800	SCHRAUBANSCH.NYLON D 16-1/2"	1			
0598700	CAJA CARTON 480X200X230 ANAGR.	1			
0470200I	UNTERLAGSCH.FL.DIN 125 D 6	40			
0446500I	SCHRAUBE DIN 933 M 6X 10 ROSTF	17			
0439500I	Schraube DIN 931 M6x60 Edels.	8			
0405800I	SCHRAUBE DIN 933 M 6X 25 ROSTF	4			
0147200I	Unterlegscheibe flach DIN 125 D	4			
0096400I	MUTTER DIN 934 M 6 ROSTFREI	8			

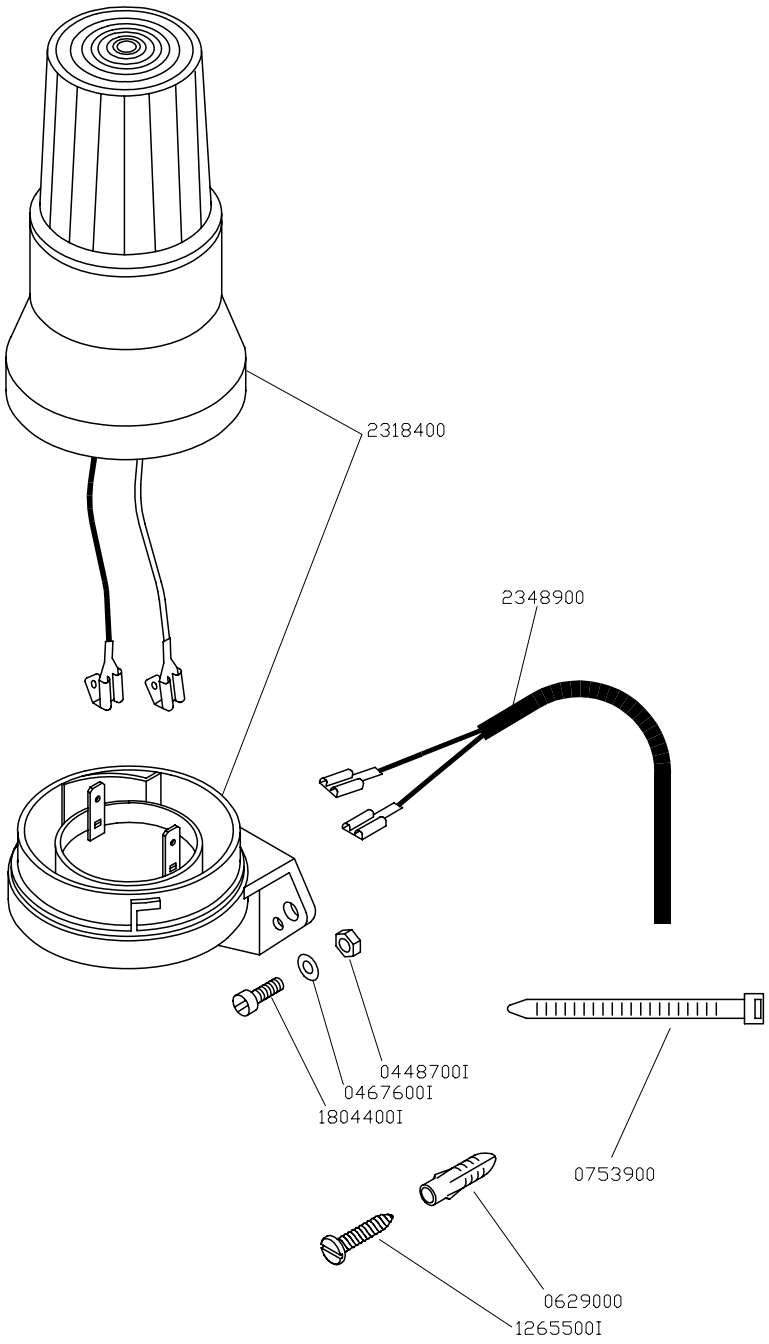

0515000 CAJA CARTON 380x90x120 ANAG.

DENOMINACION:	ESCALA	DIBUJ.	25.10.95	J.Garcia	ISTOBAL	
ALARMA EXTERIOR DE ANOMALIAS		REVISADO:	IT-07.05		NUM:	PAG:
		MODIF.	27.06.01	J.Garcia	**4823800**	

Auflistung der Referenznr. für Baugruppe:

4823800 - Externe Alarm-Rundumleuchte

Referenznr.	Beschreibung	Stück	Referenznr.	Beschreibung	Stück
2348900	MANGUERA ELECTRICA	1			
2318400	akustische Lichtmeldung 90DB	1			
1804400I	SCHRAUBE DIN 84 M 4X12 ROSTFR.	2			
1265500I	SCHRAUBE DIN 7971 3,9X25 ROSTF	2			
0753900	BANDSCHELLE KUNSTSTO. D76-4,8	1			
0629000	ANKERSTOLLEN D 6X30	2			
0515000	KARTON 380X90X120 M. SCHRIFTZ.	1			
0467600I	UNTERLAGSCH.FL.DIN 125 D 4	2			
0448700I	Blockiermutter DIN 985 M 4 Edel	2			

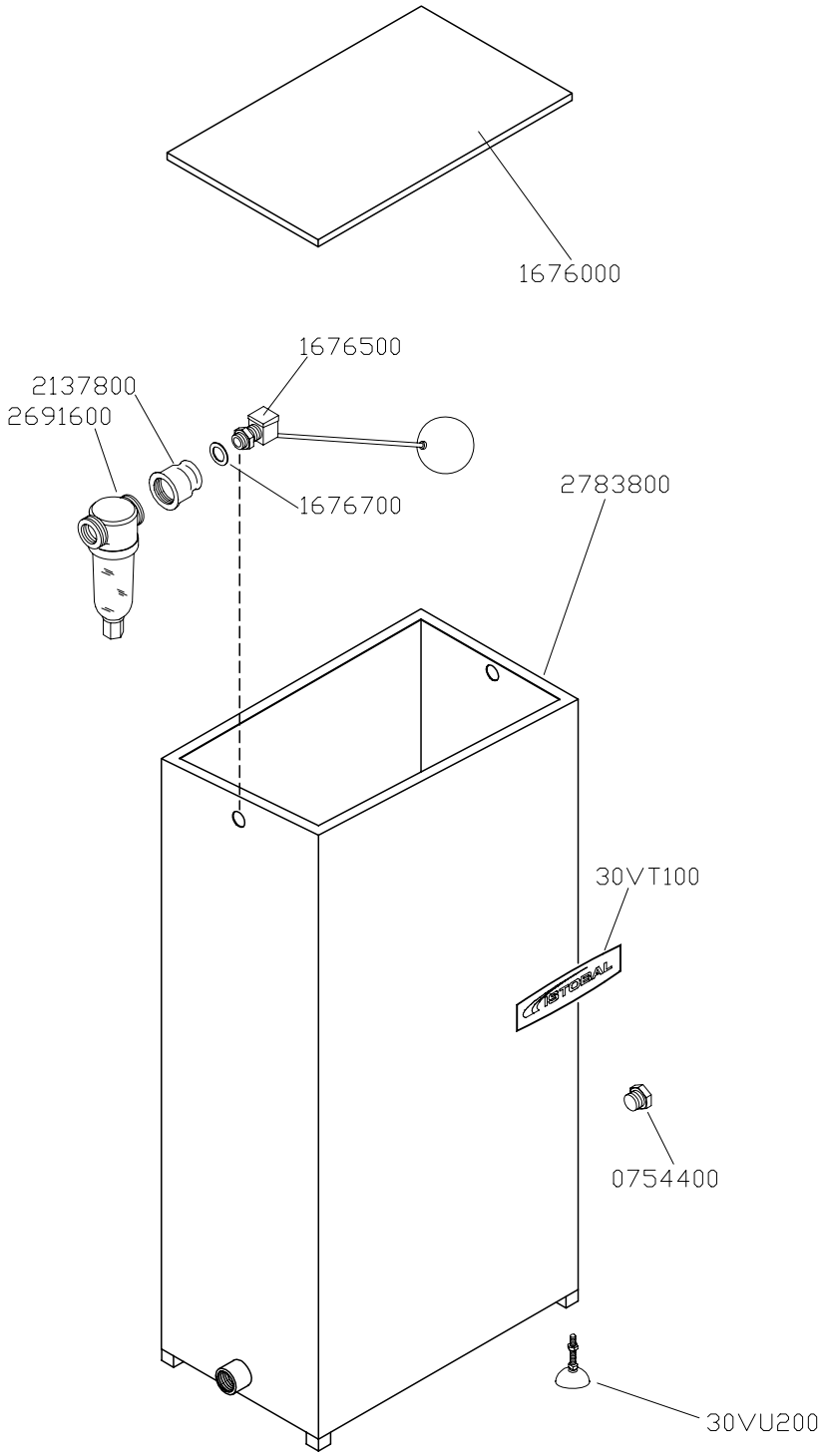

DENOMINACION: **DEPOSITO AGUA 200 L. INOXIDABLE**	DIBUJ.	24.09.93	Roberto	ISTOBAL
	REVISADO:	IT-07.05		NUM:
	MODIF.	04.01.05	J.Garcia	**4694400** *

Auflistung der Referenznr. für Baugruppe:

4694400 - Edelstahl-Vorlaufbehälter 200 l.

Referenznr.	Beschreibung	Stück	Referenznr.	Beschreibung	Stück
30VU200	Vibrationsloshalterung D50 M10	4			
30VT100	Aufkleber Istobal 260	1			
2783800	Tank 200 LT. (Edelstahl)	1			
2691600	Filtergewebe 100 Mikron	1			
2137800	Verbindungstück R. F240 1 1/4"	1			
1676700	TANKDICHTUNG 1"	1			
1676500	SCHWIMMERVENTIL 1" FIG.100	1			
1676000	Tankdeckel	1			
0754400	GEWINDESTOPFEN F290 1 1/4"	1			

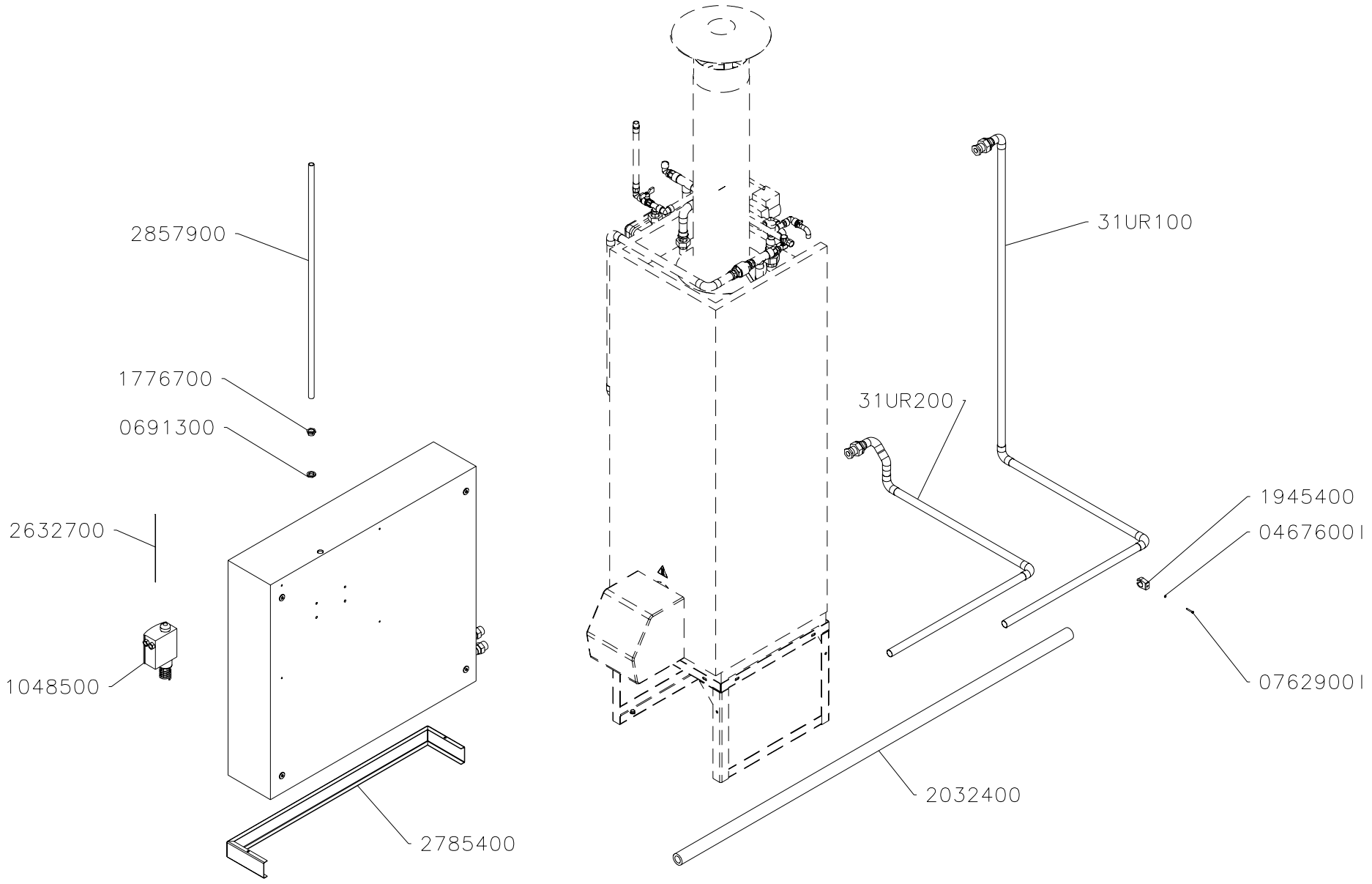

DENOMINACION:	ESCALA	DIBUJADO	07.03.07	A.Ortiz	ISTOBAL	
CALEFACCION SUELO 4-8 PISTAS		AUTOCONTROL:	IT-07.05		NUM:	PAG
		REVISADO			4098700	

Auflistung der Referenznr. für Baugruppe:

4098700 - Bodenheizung, 4-8 Waschplätze

Referenznr.	Beschreibung	Stück	Referenznr.	Beschreibung	Stück
31UR200	TUBO RETORNO AGUA CALEFACCION	1			
31UR100	TUBO IDA AGUA CALEFACCION	1			
31UQ400	ARMARIO CALEFACCION 4-8 PISTAS	1			
2857900	TUBO PVC GRIS 20X2 20BAR	1			
2785400	ZOCALO ARMARIO	1			
2632700	Elektroleitung (ST3)	1			
2032400	ISOLIER SCHLAUCH D28X46X2000	1			
1945400	Halterungsklemme PVC D28	10			
1776700	VERKÜRZUNG PG 16 -PG 13,5PLAS.	1			
1048500	THERMOSTAT	1			
0762900I	SCHRAUBE DIN 84 M 4X30 ROSTFRE	10			
0691300	MUTTER PG 13,5 KUNSTST.	1			
0467600I	UNTERLAGSCH.FL.DIN 125 D 4	10			

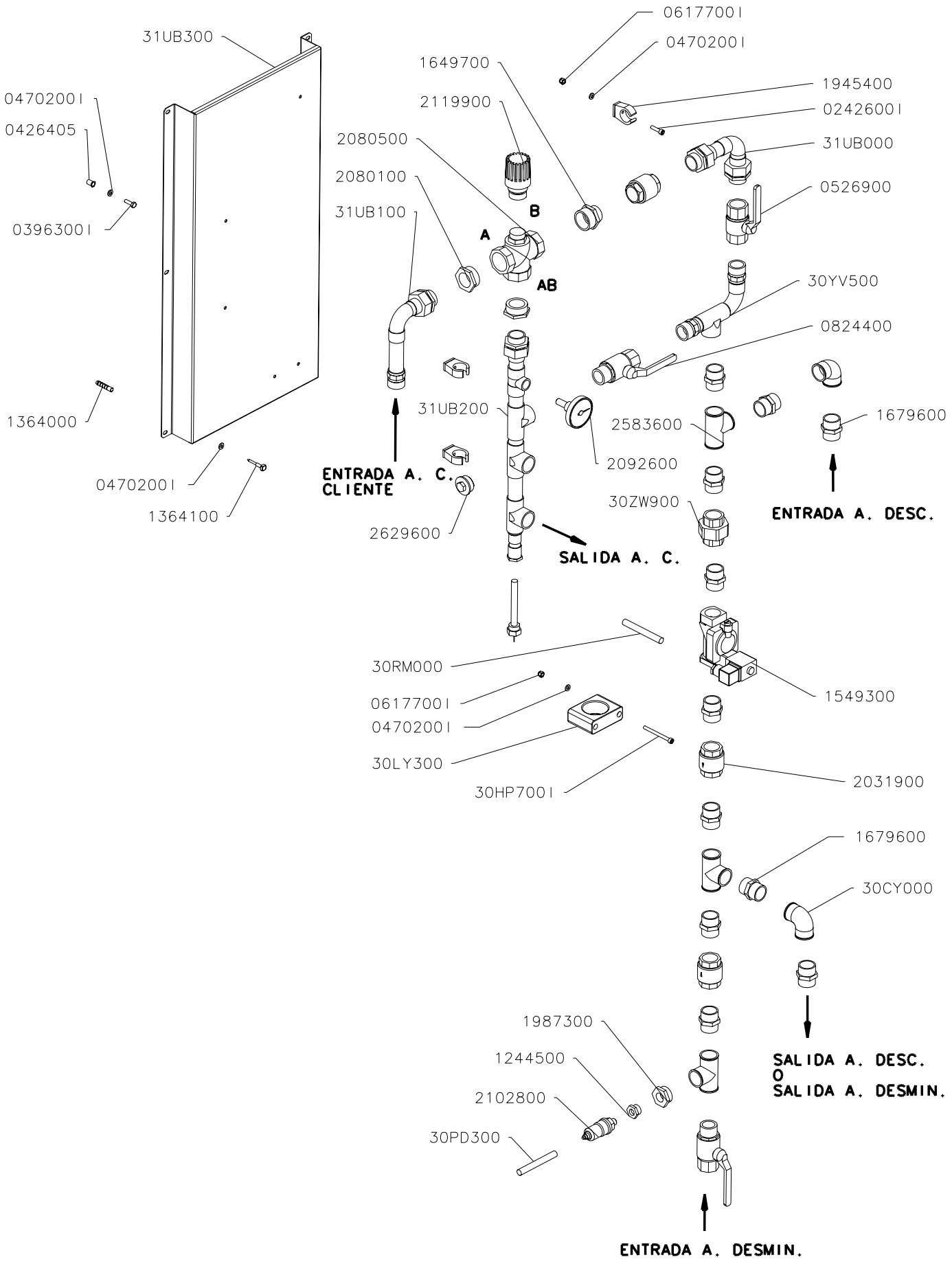

DENOMINACION:	ESCALA	DIBUJADO	22.02.07	A.Ortiz	ISTOBAL
CONEXION A.C.INST.CLIENTE 4-8P		AUTOCONTROL:	IT-07.05		NUM: 4096900 PAG
		REVISADO			

Auflistung der Referenznr. für Baugruppe:

4096900 - Anschluss Heißwasserboiler vom Kunden

Referenznr.	Beschreibung	Stück	Referenznr.	Beschreibung	Stück
31UB300	SOPORTE CONEXION A.C.	1			
31UB200	TUBERIA SALIDA A.C.	1			
31UB100	TUBERIA ENTRADA A.C.	1			
31UB000	TUBERIA ENTRADA A.F.	1			
30ZW900	ENLACE F340B 1" H-H LATON	1			
30YV500	TUBERIA ENTRADA A.F.	1			
30RM000	MANGUERA ELECTRICA (Y 4)	1			
30PD300	MANGUERA ELECTRICA (SP4)	1			
30LY300	ABRAZADERA PARA TUBO D50	1			
30HP700I	TORNILLO DIN 912 M 6X70-INOX	2			
30CY000	Krümmer F90B 1" H-H Messing	2			
2629600	Gewindestopfen F290 1" Messing	1			
2583600	Red. Mutter 90°a30B 1" Messing	3			
2119900	THERMOSTAT.AKTIVATOR M/SONDE	1			
2102800	DRUCKREGLER 1/4" (ST.) N.A.	1			
2092600	THERMOMETER 1-120° R 1/2"	1			
2080500	VENTILMISCHER 1 1/4"	1			
2080100	STUTZEN VERKÜR.1 1/4"-1" M-H	2			
2031900	VERSCHLIESSVENTIL 1"	3			
1987300	VERTEILERSTOPFEN 1"-1/2"	1			
1945400	Halterungsklemme PVC D28	3			
1679600	ADAPTER F280 1" MESSING	11			
1649700	REDUZ.SCHR-ANSCH. 1 1/4"-1"	1			
1549300	ELEKTROVENTIL 1"-24V GS	1			
1364100	SCHRAUBE DIN 570 D 6X40	6			
1364000	ANKERSTOLLEN D 8X40	6			
1244500	Reduziernippel 1/2"-1/4"	1			
0824400	KUGELVENTIL 1" (SCHR.-GEW.) PA	2			
0617700I	Blockiermutter DIN 985 M 6 Edel	5			
0526900	KUGELVENTIL 1" (GEW.-GEW.) PAL	1			
0470200I	UNTERLAGSCH.FL.DIN 125 D 6	15			
0426405	Gewinde Niet M 6 EdelstahlC-AV.	4			
0396300I	SCHRAUBE DIN 933 M 6X 20 ROSTF	4			
0242600I	SCHRAUBE DIN 912 M 6X25 ROSTFR	3			

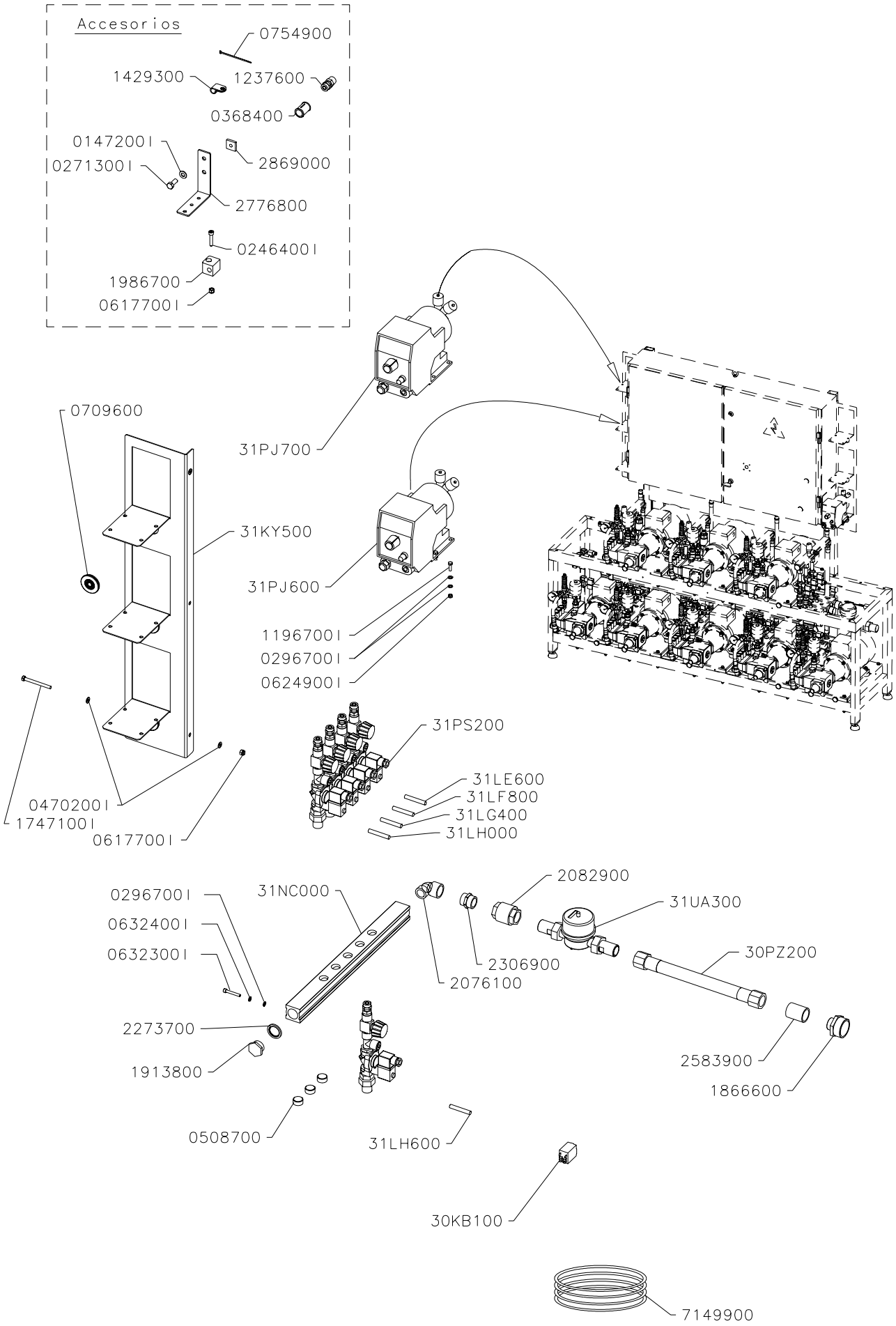

DENOMINACION:	ESCALA	DIBUJADO	10.11.06	MSol	ISTOBAL
AMPLIACION ESPUMA ACTIVA 5P.		AUTOCONTROL:	IT-07.05		NUM: 4094600 / PAG
		REVISADO	11.05.07	vpla	

Auflistung der Referenznr. für Baugruppe:

4094600 - Aktivschaum mit Bürste, 5 Platz, 5 Programme

Referenznr.	Beschreibung	Stück	Referenznr.	Beschreibung	Stück
7149900	TUBO POLIAMIDA-12 D10X 8 NEGRO	85			
31UA300	CONTADOR A.C. ESPUMA ACTIVA	1			
31PS200	ACCESORIO ESPUMA ACTIVA	5			
31PJ700	BOMBA DOSIF.ESPUMA 5-8 PISTAS	1			
31PJ600	BOMBA DOSIF.ESPUMA 1-4 PISTAS	1			
31NC000	DISTRIBUIDOR	1			
31LH600	MANGUERA ELECTRICA (Y54)	1			
31LH000	MANGUERA ELECTRICA (Y44)	1			
31LG400	MANGUERA ELECTRICA (Y34)	1			
31LF800	MANGUERA ELECTRICA (Y24)	1			
31LE600	MANGUERA ELECTRICA (Y14)	1			
31KY500	SOPORTE BOMBAS DOSIFICADORAS	1			
30PZ200	Schlauch 3/4" Gew-Gew L=3000mm	1			
30KB100	RELAIS 2 KONTAKTE	1			
2869000	HALTERUNG MUTTER M8	26			
2776800	Winkelhalterung	26			
2583900	Verbindungstück 3/400Edelstahl	1			
2306900	Adapter F208 3/4" Messing	1			
2273700	DICHTUNG METALL-GUMMI 3/4"	1			
2082900	VERSCHLIESSVENTIL 3/4"	1			
2076100	Krümmer F92B 3/4" M-H Messing	1			
1986700	Rohrschelle D10	44			
1913800	Gewindstopfen 3/4"	1			
1866600	Red.Anschluss 1 1/4"-3/4" Schr-	1			
1747100I	SCHRAUBE DIN 933 M 6X65 ROSTFR	2			
1429300	Schelle Metal. mit SchützerD10	14			
1237600	Einschraubverschraubung 10/8- K	5			
1196700I	SCHRAUBE DIN 933 M 5X 16	8			
0754900	BANDSCHELLE KUNSTSTO. D 22-2,5	10			
0709600	MAUERDURCHFÜHRUNG E 2-3 D36	3			
0632400I	FEDERRING DIN 127 D 5N ROSTFR.	4			
0632300I	TORNILLO DIN 912 M 5X35-INOX	4			
0624900I	SELBSTBLOCK. MUTTER DIN 985 M	8			
0617700I	Blockiermutter DIN 985 M 6 Edel	46			
0508700	GEWINDESTOPFEN DIN 906 1/2"	3			
0496600	KARTON 450X225X500 M. SCHRIFTZ	1			
0470200I	UNTERLAGSCH.FL.DIN 125 D 6	4			
0368400	Verbindungsstück F270 3/8"H	5			
0296700I	Unterlagscheibe flach DIN125 D	20			
0271300I	Schraube DIN 933 M 8x20 Edels.	26			
0246400I	Schraube DIN 912 M 6x30 Edels.	44			
0147200I	Unterlegscheibe flach DIN 125 D	26			

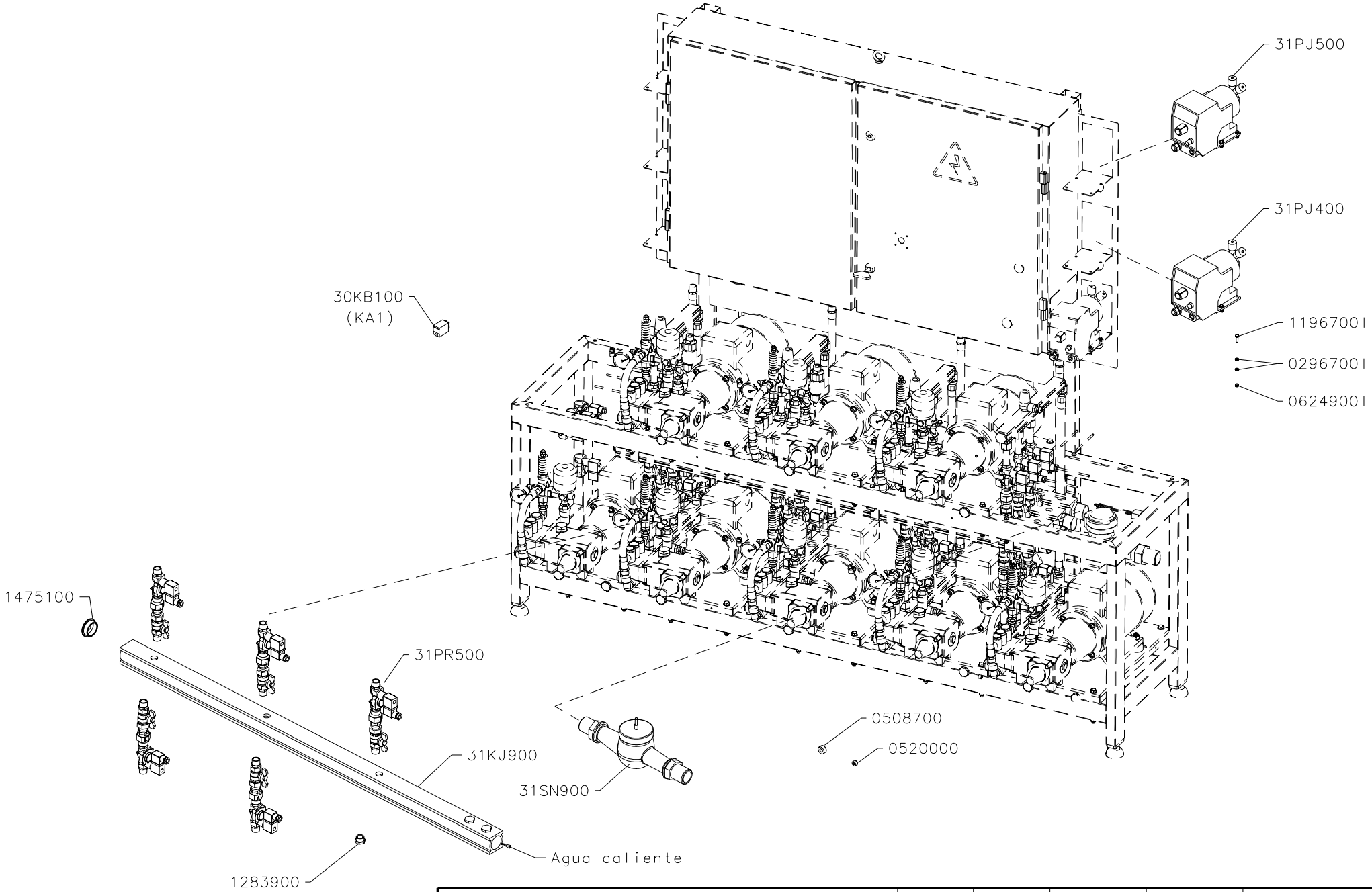

DENOMINACION:	ESCALA	DIBUJADO	16.11.06	MSol	ISTOBAL
DOSIF.CHAMPU LIQUIDO 5 PISTAS		AUTOCONTROL:	IT-07.05		NUM: 4094000 / PAG
		REVISADO	22.03.07	vpla	

Auflistung der Referenznr. für Baugruppe:

4094000 - Dosieranlage für flüssiges Shampoo 5 Plätze (4CC)

Referenznr.	Beschreibung	Stück	Referenznr.	Beschreibung	Stück
31SN900	CONTADOR A.C.CHAMPU LIQUIDO	1			
31PR500	MV mit Absperrhahn	5			
31PJ500	BOMBA DOSIF.CHAMPU 5-8 PISTAS	1			
31PJ400	BOMBA DOSIF.CHAMPU 1-4 PISTAS	1			
31KJ900	DISTRIBUIDOR	1			
30KB100	RELAIS 2 KONTAKTE	1			
1475100	GEWINDESTOPFEN 1 1/4" MESSING	1			
1283900	GEWINDESTOPFEN 1/2"	5			
1196700I	SCHRAUBE DIN 933 M 5X 16	8			
0624900I	SELBSTBLOCK. MUTTER DIN 985 M	8			
0520000	GEWINDESTOPFEN DIN 906 1/4"	8			
0508700	GEWINDESTOPFEN DIN 906 1/2"	2			
0296700I	Unterlagscheibe flach DIN125 D	16			

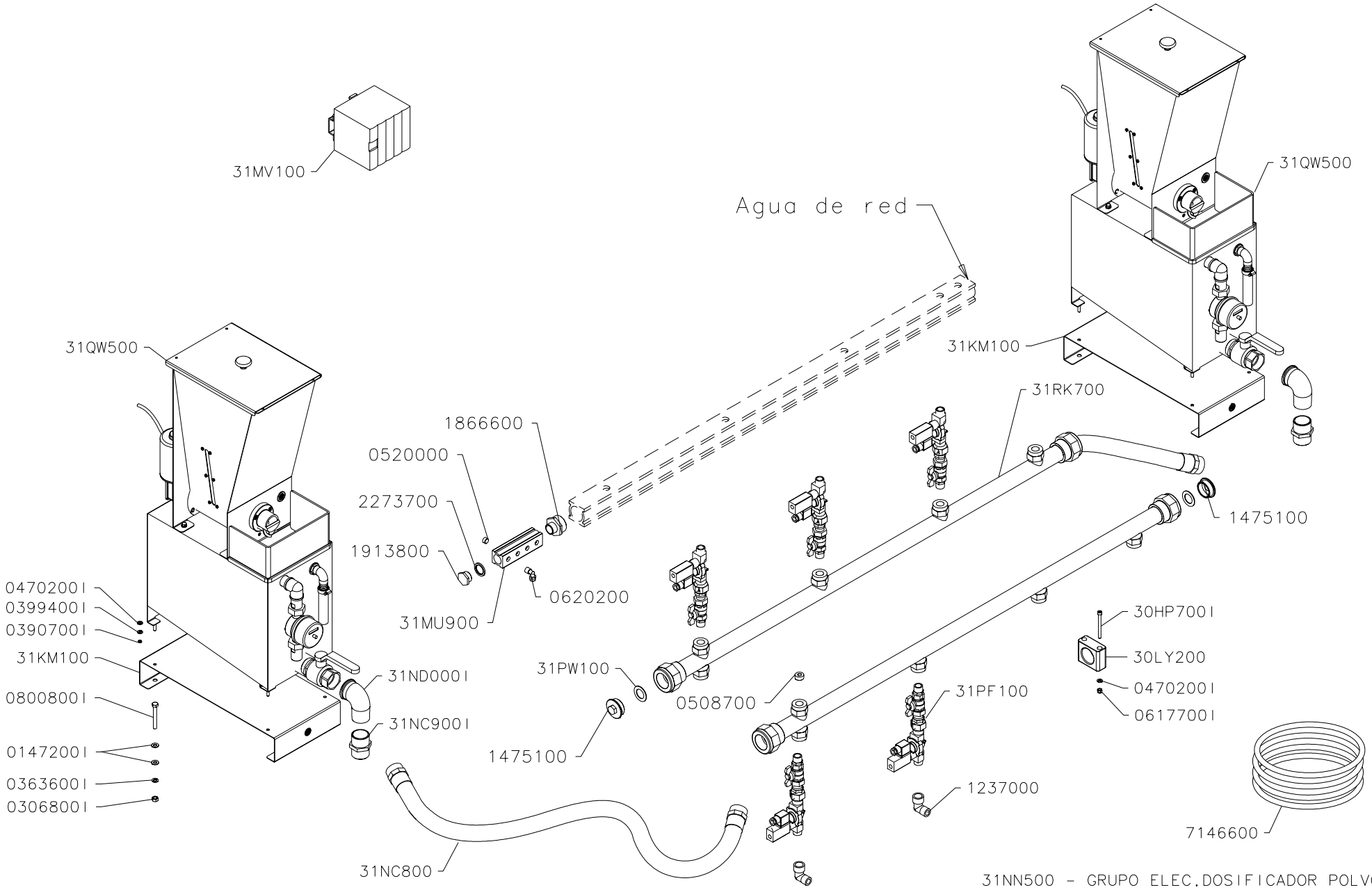

31NN500 - GRUPO ELEC.DOSIFICADOR POLVO

DENOMINACION:	ESCALA	DIBUJADO	21.11.06	MSol	ISTOBAL
DOSIF.CHAMPU POLVO 5 PISTAS		AUTOCONTROL:	IT-07.05		NUM: 4093500 / PAG
		REVISADO	23.02.07	MSol	

Auflistung der Referenznr. für Baugruppe:

4093500 - Dosieranlage für Pulvershampoo 5 Plätze (4CC)

Referenznr.	Beschreibung	Stück	Referenznr.	Beschreibung	Stück
7146600	TUBO POLIAMIDA-12 D 8X 6 NEGRO	8			
31RK700	DISTRIBUIDOR CHAMPU POLVO	2			
31QW500	DOSIFICADOR CHAMPU POLVO	2			
31PW100	ARANDELA FIBRA 1 1/4"	2			
31PF100	ACCESORIOS CHAMPU POLVO	5			
31NN500	GRUPO ELEC.DOSIFICADOR POLVO	1			
31ND000I	CODO F92 1 1/4" M-H INOX.	2			
31NC900I	MACHON F280 1 1/4" INOX	2			
31NC800	TUBO FLEXIBLE 1 1/4" M-H L=800	2			
31MV100	FUENTE ALIM.DOSIFICADOR POLVO	1			
31MU900	DISTRIBUIDOR	1			
31KM100	SOPORTE DOSIFICADOR DE POLVO	2			
30LY200	ABRAZADERA PARA TUBO D40	6			
30HP700I	TORNILLO DIN 912 M 6X70-INOX	12			
2273700	DICHTUNG METALL-GUMMI 3/4"	1			
1913800	Gewindstopfen 3/4"	1			
1866600	Red.Anschluss 1 1/4"-3/4" Schr-	1			
1475100	GEWINDESTOPFEN 1 1/4" MESSING	2			
1237000	WINKELSCHRAUBANSCHLUSS KR 1/2"	2			
0800800I	SCHRAUBE DIN 931 M 8X 65 ROSTF	8			
0620200	WINKELSCHRAUBANSCH. 8/6 -KR 1/	10			
0617700I	Blockiermutter DIN 985 M 6 Edel	12			
0520000	GEWINDESTOPFEN DIN 906 1/4"	6			
0508700	GEWINDESTOPFEN DIN 906 1/2"	10			
0470200I	UNTERLAGSCH.FL.DIN 125 D 6	20			
0399400I	FEDERRING DIN 127 D 6 ROSTFREI	8			
0390700I	MUTTER DIN 934 M 4 NIROSTA	8			
0363600I	Federring DIN127 D 8 Edelstahl	8			
0306800I	MUTTER DIN 934 M 8 ROSTFREI	8			
0296200	Mauerdurchführung E 2-3 D15 Off	2			
0147200I	Unterlegscheibe flach DIN 125 D	16			

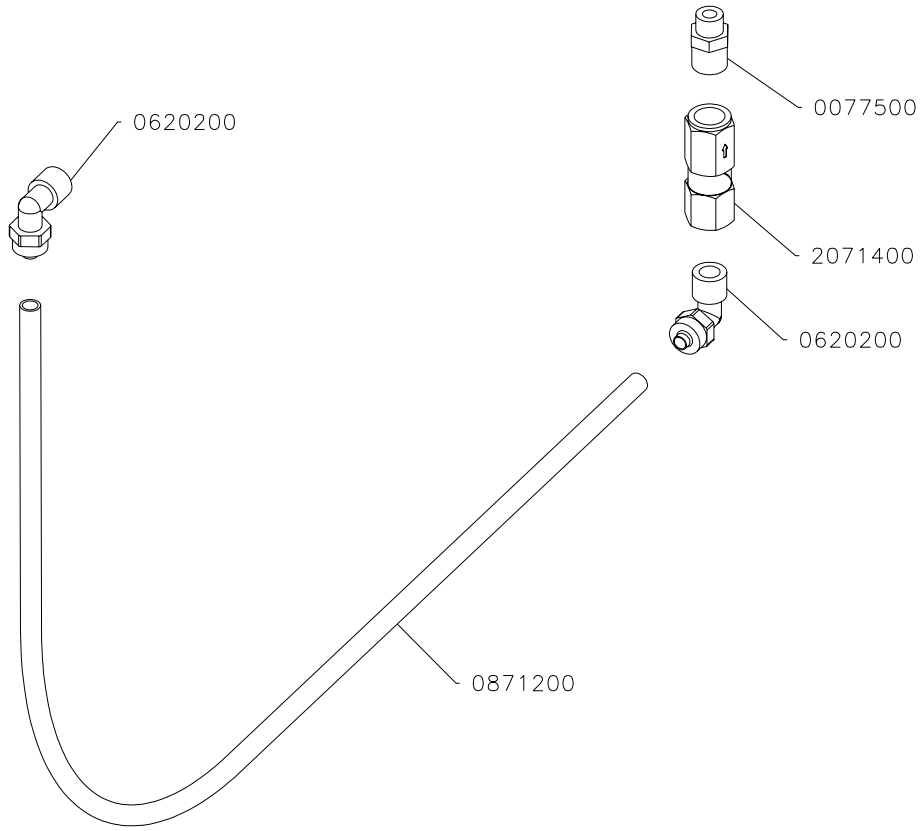

31QA000 - TUBO AISLANTE D10X35X2000

DENOMINACION: AMPLIACION ANTICONG.RECIR.A.F.	ESCALA	DIBUJADO	22.09.06	J.Mañó	ISTOBAL
		AUTOCONTROL:	IT-07.05		NUM: 4093100 PAG
		REVISADO			

Auflistung der Referenznr. für Baugruppe:

4093100 - Frostschutz mittels Kreislaufwasser, Kaltwasser, 1-Platz -

Referenznr.	Beschreibung	Stück	Referenznr.	Beschreibung	Stück
31QA000	TUBO AISLANTE D10X35X2000	3			
2071400	Ventil 1/4" Edelstahl	1			
0871200	ROHR POLYAMID A 11 D 8X6/2200	1			
0620200	WINKELSCHRAUBANSCH. 8/6 -KR 1/	2			
0077500	KEGELRED-ANSCH.1/8"-1/4" (SCHR	1			

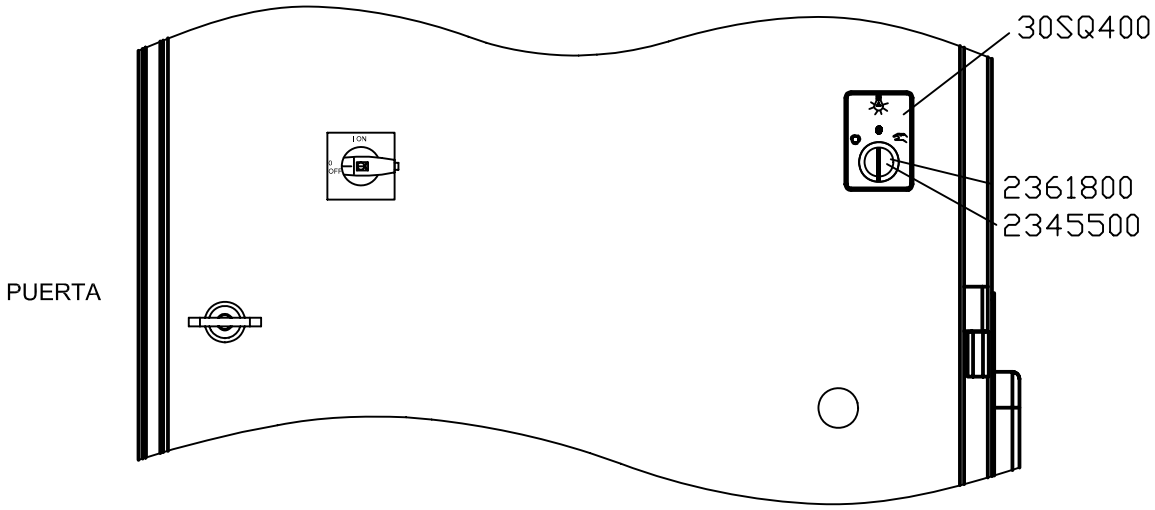

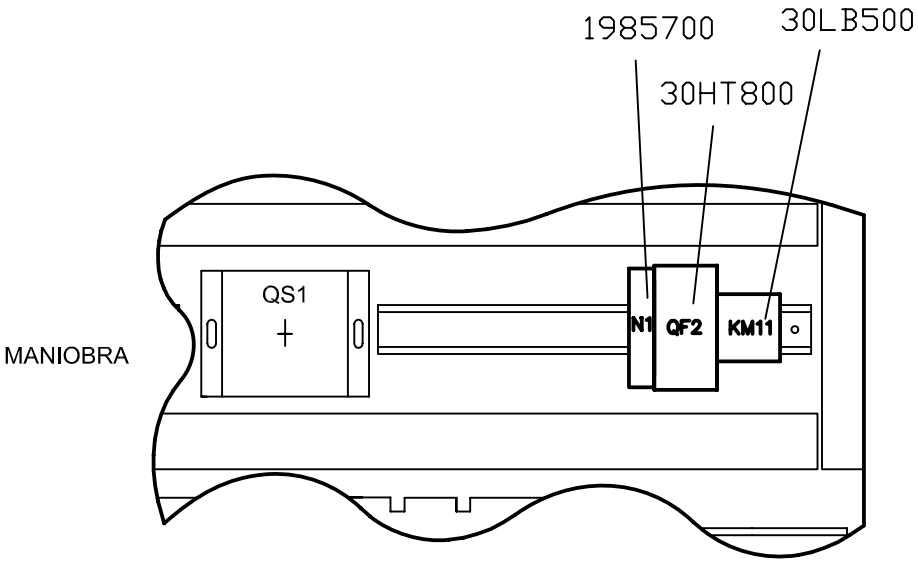

31LQ700 CABLEADO GRUPO ILUM. PISTAS

DENOMINACION: CONTROL ILUMINACION 4–8 PISTAS	DIBUJ.	02.08.06	JSR	ISTOBAL
	REVISADO:	IT–07.05		NUM: 4092600
	MODIF.			

Auflistung der Referenznr. für Baugruppe:

4092600 - Bedienung für die Beleuchtung des Waschplatzes (4-8)

Referenznr.	Beschreibung	Stück	Referenznr.	Beschreibung	Stück
31LQ700	CABLEADO GRUPO ILUM.PISTAS	1			
30SQ400	ETIQUETA MANDO ILUMINACION	1			
30LB500	SCHUTZ 24V CC 12A 1NC	1			
30HT800	INTERRUPTOR MAGNETOTERM.2P 6 A	1			
2361800	KOMMUTATOR 3 POSITIONEN	1			
2345500	Kontaktschalter NA	2			
1985700	UNTERGANGSKONTROLLE	1			

2299300 INTERRUPTOR MAGNETOTERM.2P
31NV700 MANGUERA ELECTRICA
31PC500 CABLEADO BOMBA RELANCE

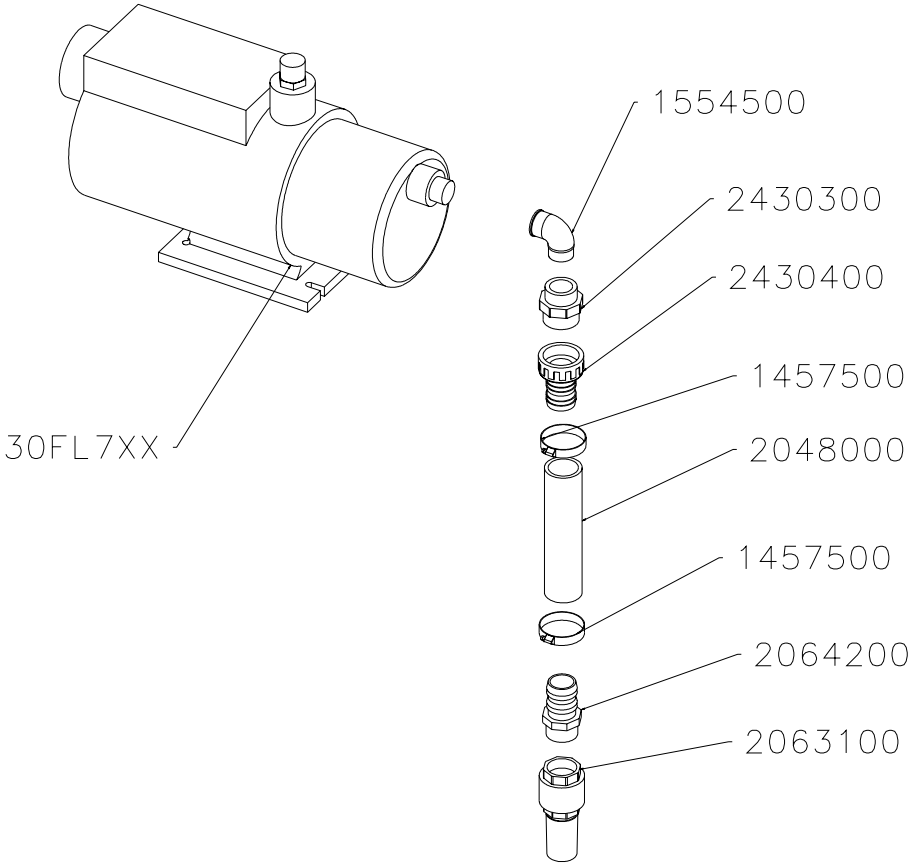

DENOMINACION:	ESCALA	DIBUJADO	13.09.06	BARTHE	ISTOBAL
BOMBA DE RELANCE		AUTOCONTROL:	IT-07.05		NUM: 4092400 / PAG
		REVISADO			

Auflistung der Referenznr. für Baugruppe:

4092400 - Umwälzpumpe

Referenznr.	Beschreibung	Stück	Referenznr.	Beschreibung	Stück
31PC500	CABLEADO BOMBA RELANCE	1			
31NV700	MANGUERA ELECTRICA	1			
30FL7XX	ELETROBOMBA SIST.BOMBEO 1 KW	1			
2430400	GERADSTÜCK PVC D40-1 1/2"HÜ.	1			
2430300	VERKÜRZ. PVC 1 1/2"-1" ST.-HÜ.	1			
2299300	Magnotherm. Ausschalter 2P 10A	1			
2064200	GER.VERSCHR.PVC D40-1 1/4"ST.	1			
2063100	FUSSVENTIL 1 1/4" MESSING	1			
2048000	WASSERSCHLAUCH D40X48/ 5000	1			
1554500	Krümmer F92B 1" Schr-Gew Messi	1			
1457500	SCHELLE DIN 3017 40-60 ROSTFRE	2			

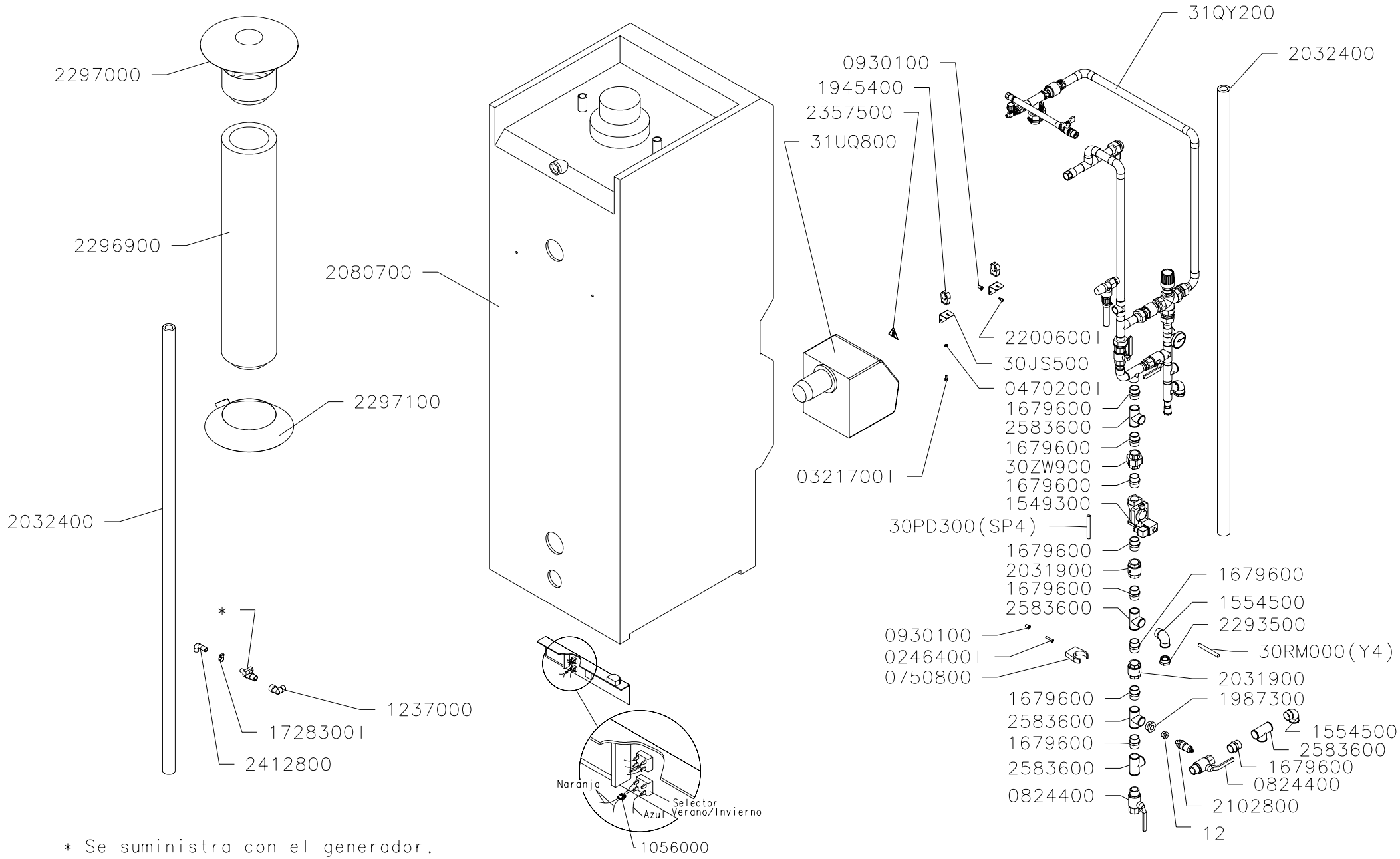

* Se suministra con el generador.

DENOMINACION:	ESCALA	DIBUJADO	05.03.07	A.Ortiz	ISTOBAL
GENERADOR A.C.GAS 1588 L/H 60		AUTOCONTROL:	IT-07.05		NUM: 4091000 PAG
		REVISADO	28.05.07	A.Ortiz	

Auflistung der Referenznr. für Baugruppe:

4091000 - Heißwasserboiler Gas 1.588 l/h, 60°

Referenznr.	Beschreibung	Stück	Referenznr.	Beschreibung	Stück
31UQ800	QUEMADOR A GAS 107 KW.	1			
31QY200	TUBERIAS CALDERA 1588 L/H 60°	1			
31BU800	VALVULA DE SEGURID. 7BAR 3/4"H	1			
30ZW900	ENLACE F340B 1" H-H LATON	3			
30RM000	MANGUERA ELECTRICA (Y 4)	1			
30PD300	MANGUERA ELECTRICA (SP4)	1			
30JS500	ESCUADRA SOPORTE ABRAZADERA	2			
2583600	Red. Mutter 90°a30B 1" Messing	5			
2412800	Schlauch PVC 12x16/ 1300	1			
2357500	Etikette Brandwundegefähr	1			
2306900	Adapter F208 3/4" Messing	2			
2297100	COLLARIN ANTITORMENTA D150	1			
2297000	Schornsteinaufsatz D150	1			
2296900	SCHL.RAUCH.ROSTF.D150X960MM	1			
2293500	MUTTER RED.F86/241 1"-3/4"M-H	4			
2200600I	SCHRAUBE DIN 912 M 6X12-ROSTF.	4			
2175200	FLEX.SCHLAU. 1/2"ST-H L=300 MM	1			
2102800	DRUCKREGLER 1/4" (ST.) N.A.	1			
2080700	HEISSWASSER-GENERATOR 92 KW	1			
2053600I	SCHELLE DIN 3017 16-25 ROSTFRE	1			
2032400	ISOLIER SCHLAUCH D28X46X2000	2			
2031900	VERSCHLIESSVENTIL 1"	2			
2028700	Schlauch PVC 18x22/ 1300	1			
1987300	VERTEILERSTOPFEN 1"-1/2"	1			
1945400	Halterungsklemme PVC D28	2			
1728300I	SCHELLE DIN 3017 10-16 ROSTFRE	1			
1690400	SCHRAUBANSCH. NYLON D 19-3/4"	1			
1679600	ADAPTER F280 1" MESSING	9			
1554500	Krümmer F92B 1" Schr-Gew Messi	2			
1549300	ELEKTROVENTIL 1"-24V GS	1			
1448400	Reduzierung 3/4"-1/2"(konisch)	2			
1244500	Reduziernippel 1/2"-1/4"	1			
1238200	REGELVENTIL 1/4" (SCHR.-GEW.)	1			
1238100	KEGELREDUZIERANSCH. 1/4"-1/2"	1			
1237000	WINKELSCHRAUBANSCHLUSS KR 1/2"	1			
1056000	CONECTOR DERIVACION AZUL	1			
0930100	FLACHKOPFGEWINDE. M 6 STAHL	5			
0824400	KUGELVENTIL 1" (SCHR.-GEW.) PA	2			
0818700	KUGELVENTIL 1/2" (SCHR.-GEW.)	1			
0750800	SPANNKLEMME PVC D50	1			
0470200I	UNTERLAGSCH.FL.DIN 125 D 6	2			
0321700I	SCHRAUBE DIN 912 M 6X16	2			
0246400I	Schraube DIN 912 M 6x30 Edels.	1			

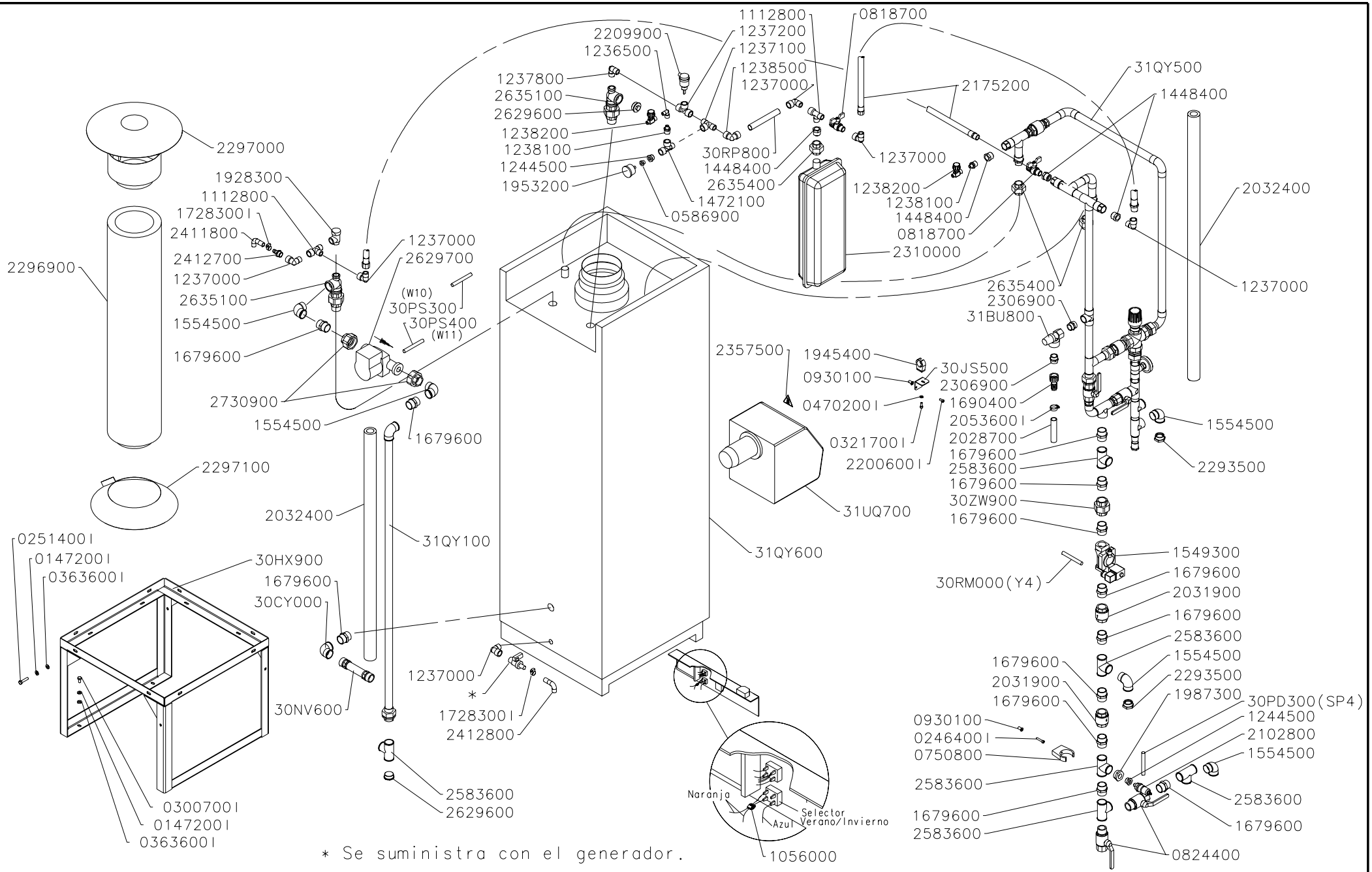

* Se suministra con el generador.

DENOMINACION:	ESCALA	DIBUJADO	05.03.07	A.Ortiz	ISTOBAL
GENERADOR A.C.GAS 1152 L/H 60		AUTOCONTROL:	IT-07.05		NUM: 4090900 / PAG
		REVISADO	30.05.07	A.Ortiz	

Auflistung der Referenznr. für Baugruppe:

4090900 - Heißwasserboiler Gas 1.152 l/h, 60°

Referenznr.	Beschreibung	Stück
31UQ700	QUEMADOR A GAS 55 KW.	1
31QY600	CALDERA 45/62 KW	1
31QY500	TUBERIAS CALDERA 1152 L/H 60°	1
31QY100	TUBERIA CALEFACCION	1
31BU800	VALVULA DE SEGURID. 7BAR 3/4"H	1
30ZW900	ENLACE F340B 1" H-H LATON	1
30RP800	TUBO R.1/2"- 150	1
30RM000	MANGUERA ELECTRICA (Y 4)	1
30PS400	MANGUERA ELECTRICA (W11)	1
30PS300	MANGUERA ELECTRICA (W10)	1
30PD300	MANGUERA ELECTRICA (SP4)	1
30NV600	PROLONGADOR	1
30JS500	ESCUADRA SOPORTE ABRAZADERA	1
30HX900	SOPORTE CALDERA GAS/GASOIL	1
30CY000	Krümmer F90B 1" H-H Messing	1
2730900	Schraubanschlusssatz 1 1/2"	1
2635400	Anschluss F340B 3/4" H-H Mess.	3
2635100	GRUPO RECIRCULACION GENERADOR	2
2629700	Kreislaufende Pumpe 25-40	1
2629600	Gewindestopfen F290 1" Messing	2
2583600	Red. Mutter 90°a30B 1" Messing	6
2412800	Schlauch PVC 12x16/ 1300	1
2412700	SCHLAUCHANSCHL. D12-1/2"ST.	1
2411800	Schlauch PVC 12x16/ 3000	1
2357500	Etikette Brandwundegefähr	1
2310000	AUSDEHNGEFÄSS	1
2306900	Adapter F208 3/4" Messing	2
2297100	COLLARIN ANTITORMENTA D150	1
2297000	Schornsteinaufsatz D150	1
2296900	SCHL.RAUCH.ROSTF.D150X960MM	1
2293500	MUTTER RED.F86/241 1"-3/4"M-H	2
2209900	AUTOM. LUFTABLASSER 1/2"	1
2200600I	SCHRAUBE DIN 912 M 6X12-ROSTF.	2
2175200	FLEX.SCHLAU. 1/2"ST-H L=300 MM	2
2102800	DRUCKREGLER 1/4" (ST.) N.A.	1
2053600I	SCHELLE DIN 3017 16-25 ROSTFRE	1
2032400	ISOLIER SCHLAUCH D28X46X2000	2
2031900	VERSCHLIESSVENTIL 1"	2
2028700	Schlauch PVC 18x22/ 1300	1
1987300	VERTEILERSTOPFEN 1"-1/2"	1
1953200	MANOMETER 0-4 BAR D 40-1/8"	1
1945400	Halterungsklemme PVC D28	1
1928300	Sicherungsventil 3BAR 1/2"m	1
1728300I	SCHELLE DIN 3017 10-16 ROSTFRE	2
1690400	SCHRAUBANSCH. NYLON D 19-3/4"	1
1679600	ADAPTER F280 1" MESSING	13
1554500	Krümmer F92B 1" Schr-Gew Messi	5
1549300	ELEKTROVENTIL 1"-24V GS	1
1472100	T-SCHRAUBANSCHLUSS KR 1/2"	1
1448400	Reduzierung 3/4"-1/2"(konisch)	4
1244500	Reduziernippel 1/2"-1/4"	2
1238500	WINKELSCHRAUBANSCHLUSS 1/2"	1
1238200	REGELVENTIL 1/4" (SCHR.-GEW.)	2
1238100	KEGELREDUZIERANSCH. 1/4"-1/2"	2
1237800	WINKELSCHRAUBANSCH. KR 1/2"	1
1237200	T-SCHRAUBANSCHLUSS 1/2"	1
1237100	T-SCHRAUBANSCHLUSS KR 1/2"	1
1237000	WINKELSCHRAUBANSCHLUSS KR 1/2"	6
1236500	WINKELSCHRAUBANSCH. KR 1/4"	1
1112800	T-SCHRAUBANSCHLUSS.KR 1/2"	2
1056000	CONECTOR DERIVACION AZUL	1
0930100	FLACHKOPFGEWINDE. M 6 STAHL	3
0824400	KUGELVENTIL 1" (SCHR.-GEW.) PA	2
0818700	KUGELVENTIL 1/2" (SCHR.-GEW.)	2
0750800	SPANNKLEMME PVC D50	1
0586900	REDUZIERANSCH 1/4"-1/8"(SCHR.G	1
0470200I	UNTERLAGSCH.FL.DIN 125 D 6	1
0363600I	Federring DIN127 D 8 Edelstahl	6
0321700I	SCHRAUBE DIN 912 M 6X16	1
0300700I	SCHRAUBE DIN 933 M 8X 16 ROSTF	4
0251400I	SCHRAUBE DIN 933 M 8X 35 ROSTF	2
0246400I	Schraube DIN 912 M 6x30 Edels.	1
0147200I	Unterlegscheibe flach DIN 125 D	6

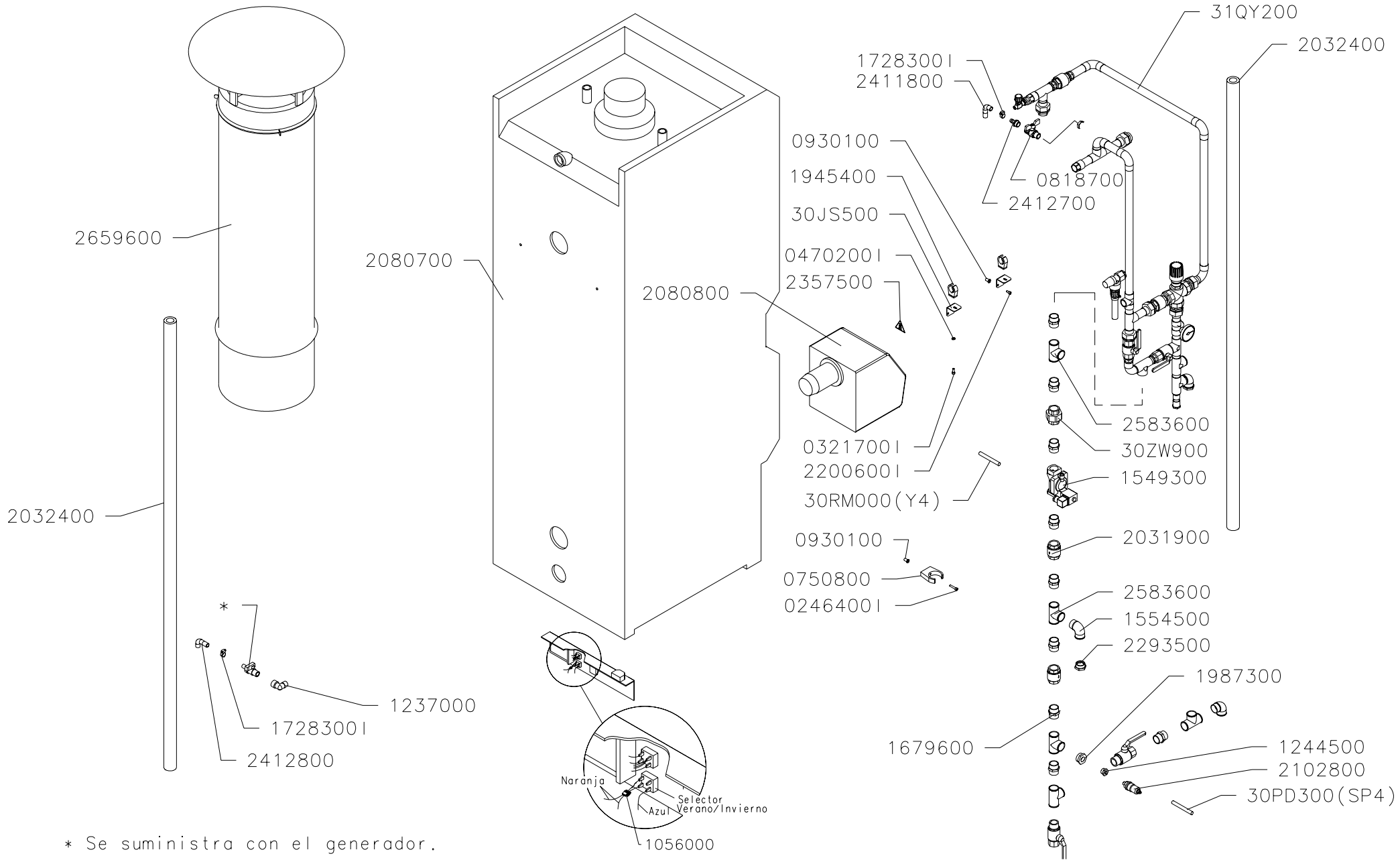

* Se suministra con el generador.

DENOMINACION:	ESCALA	DIBUJADO	07.11.06	A.Ortiz	ISTOBAL
GENERADOR A.C.GASOL.1588L/H 60°		AUTOCONTROL:	IT-07.05		NUM: 4090700 PAG
		REVISADO	12.04.07	A.Ortiz	

Auflistung der Referenznr. für Baugruppe:

4090700 - Heißwasserboiler Heizöl 1.588 l/h 60°

Referenznr.	Beschreibung	Stück	Referenznr.	Beschreibung	Stück
31QY200	TUBERIAS CALDERA 1588 L/H 60°	1			
31BU800	VALVULA DE SEGURID. 7BAR 3/4"H	1			
30ZW900	ENLACE F340B 1" H-H LATON	3			
30RM000	MANGUERA ELECTRICA (Y 4)	1			
30PD300	MANGUERA ELECTRICA (SP4)	1			
30JS500	ESCUADRA SOPORTE ABRAZADERA	2			
2659600	Kamine D300	1			
2583600	Red. Mutter 90°a30B 1" Messing	4			
2412800	Schlauch PVC 12x16/ 1300	1			
2412700	SCHLAUCHANSCHL. D12-1/2"ST.	1			
2411800	Schlauch PVC 12x16/ 3000	1			
2357500	Etikette Brandwundegefähr	1			
2306900	Adapter F208 3/4" Messing	2			
2293500	MUTTER RED.F86/241 1"-3/4"M-H	4			
2200600I	SCHRAUBE DIN 912 M 6X12-ROSTF.	4			
2175200	FLEX.SCHLAU. 1/2"ST-H L=300 MM	1			
2102800	DRUCKREGLER 1/4" (ST.) N.A.	1			
2080800	DIESELBRENNER 55-130 KW	1			
2080700	HEISSWASSER-GENERATOR 92 KW	1			
2053600I	SCHELLE DIN 3017 16-25 ROSTFRE	1			
2032400	ISOLIER SCHLAUCH D28X46X2000	2			
2031900	VERSCHLIESSVENTIL 1"	2			
2028700	Schlauch PVC 18x22/ 1300	1			
1987300	VERTEILERSTOPFEN 1"-1/2"	1			
1945400	Halterungsklemme PVC D28	2			
1728300I	SCHELLE DIN 3017 10-16 ROSTFRE	2			
1690400	SCHRAUBANSCH. NYLON D 19-3/4"	1			
1679600	ADAPTER F280 1" MESSING	9			
1554500	Krümmer F92B 1" Schr-Gew Messi	3			
1549300	ELEKTROVENTIL 1"-24V GS	1			
1448400	Reduzierung 3/4"-1/2"(konisch)	2			
1244500	Reduziernippel 1/2"-1/4"	1			
1238200	REGELVENTIL 1/4" (SCHR.-GEW.)	1			
1238100	KEGELREDUZIERANSCH. 1/4"-1/2"	1			
1237000	WINKELSCHRAUBANSCHLUSS KR 1/2"	1			
1056000	CONECTOR DERIVACION AZUL	1			
0930100	FLACHKOPFGEWINDE. M 6 STAHL	5			
0824400	KUGELVENTIL 1" (SCHR.-GEW.) PA	2			
0818700	KUGELVENTIL 1/2" (SCHR.-GEW.)	1			
0750800	SPANNKLEMME PVC D50	1			
0470200I	UNTERLAGSCH.FL.DIN 125 D 6	2			
0321700I	SCHRAUBE DIN 912 M 6X16	2			
0246400I	Schraube DIN 912 M 6x30 Edels.	1			

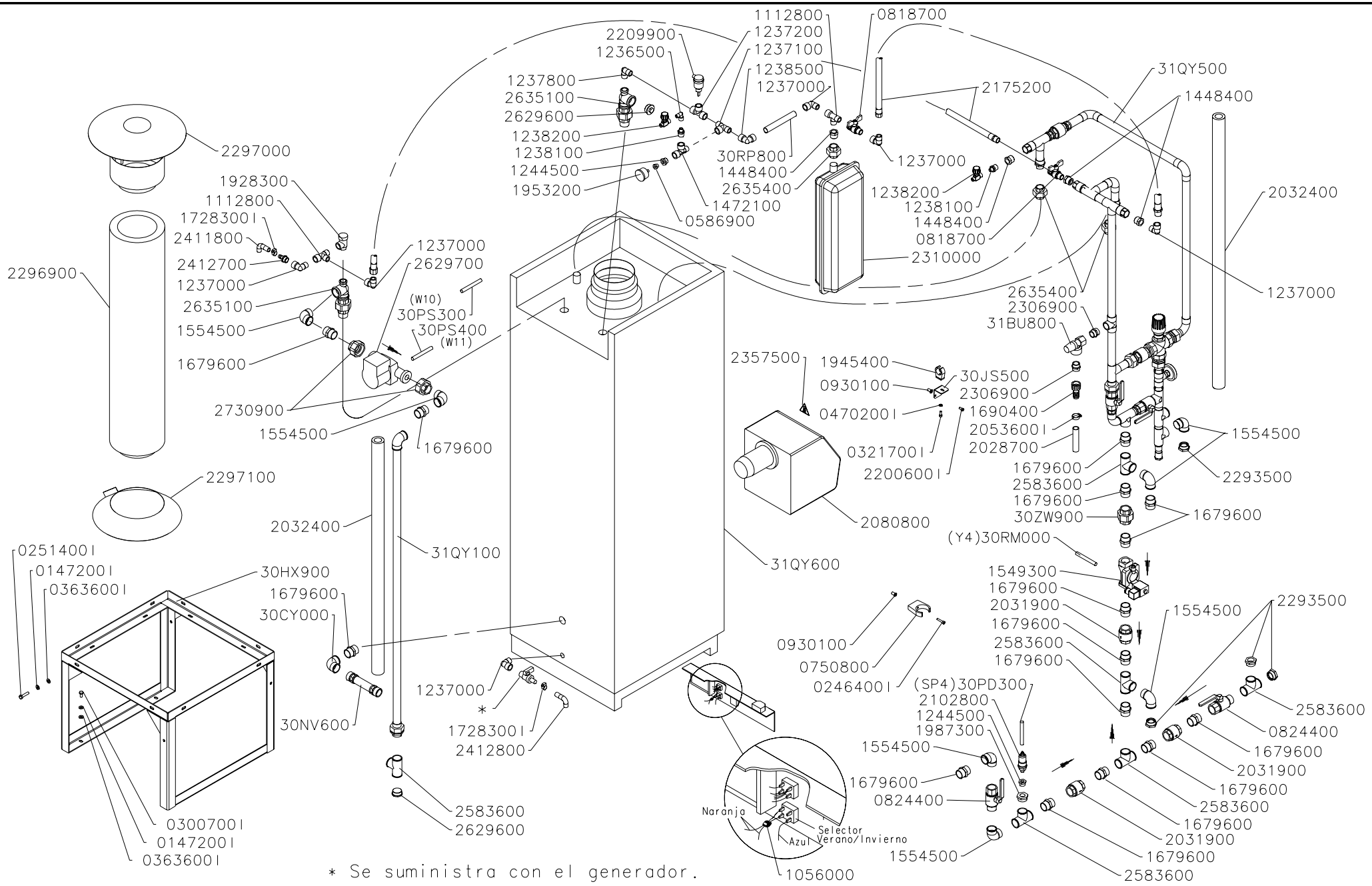

DENOMINACION:	ESCALA	DIBUJADO	07.11.06	A.Ortiz	ISTOBAL
GENERADOR A.C.GASOL.1152L/H 60		AUTOCONTROL:	IT-07.05		NUM: 4090600 PAG
		REVISADO	19.12.06	A.Ortiz	

Auflistung der Referenznr. für Baugruppe:

4090600 - Heißwasserboiler Heizöl 1.152 l/h 60°

Referenznr.	Beschreibung	Stück
31QY600	CALDERA 45/62 KW	1
31QY500	TUBERIAS CALDERA 1152 L/H 60°	1
31QY100	TUBERIA CALEFACCION	1
31BU800	VALVULA DE SEGURID. 7BAR 3/4"H	1
30ZW900	ENLACE F340B 1" H-H LATON	1
30RP800	TUBO R.1/2"- 150	1
30RM000	MANGUERA ELECTRICA (Y 4)	1
30PS400	MANGUERA ELECTRICA (W11)	1
30PS300	MANGUERA ELECTRICA (W10)	1
30PD300	MANGUERA ELECTRICA (SP4)	1
30NV600	PROLONGADOR	1
30JS500	ESCUADRA SOPORTE ABRAZADERA	2
30HX900	SOPORTE CALDERA GAS/GASOIL	1
30CY000	Krümmer F90B 1" H-H Messing	1
2730900	Schraubanschlusssatz 1 1/2"	1
2635400	Anschluss F340B 3/4" H-H Mess.	3
2635100	GRUPO RECIRCULACION GENERADOR	2
2629700	Kreislaufende Pumpe 25-40	1
2629600	Gewindestopfen F290 1" Messing	2
2583600	Red. Mutter 90°a30B 1" Messing	6
2412800	Schlauch PVC 12x16/ 1300	1
2412700	SCHLAUCHANSCHL. D12-1/2"ST.	1
2411800	Schlauch PVC 12x16/ 3000	1
2357500	Etikette Brandwundegefähr	1
2310000	AUSDEHNGEFÄSS	1
2306900	Adapter F208 3/4" Messing	2
2297100	COLLARIN ANTITORMENTA D150	1
2297000	Schornsteinaufsatz D150	1
2296900	SCHL.RAUCH.ROSTF.D150X960MM	1
2293500	MUTTER RED.F86/241 1"-3/4"M-H	4
2209900	AUTOM. LUFTABLASSER 1/2"	1
2200600I	SCHRAUBE DIN 912 M 6X12-ROSTF.	2
2175200	FLEX.SCHLAU. 1/2"ST-H L=300 MM	2
2102800	DRUCKREGLER 1/4" (ST.) N.A.	1
2080800	DIESELBRENNER 55-130 KW	1
2053600I	SCHELLE DIN 3017 16-25 ROSTFRE	1
2032400	ISOLIER SCHLAUCH D28X46X2000	2
2031900	VERSCHLIESSVENTIL 1"	3
2028700	Schlauch PVC 18x22/ 1300	1
1987300	VERTEILERSTOPFEN 1"-1/2"	1
1953200	MANOMETER 0-4 BAR D 40-1/8"	1
1945400	Halterungsklemme PVC D28	1
1928300	Sicherungsventil 3BAR 1/2"m	1
1728300I	SCHELLE DIN 3017 10-16 ROSTFRE	2
1690400	SCHRAUBANSCH. NYLON D 19-3/4"	1
1679600	ADAPTER F280 1" MESSING	15
1554500	Krümmer F92B 1" Schr-Gew Messi	7
1549300	ELEKTROVENTIL 1"-24V GS	1
1472100	T-SCHRAUBANSCHLUSS KR 1/2"	1
1448400	Reduzierung 3/4"-1/2"(konisch)	4
1244500	Reduziernippel 1/2"-1/4"	2
1238500	WINKELSCHRAUBANSCHLUSS 1/2"	1
1238200	REGELVENTIL 1/4" (SCHR.-GEW.)	2
1238100	KEGELREDUZIERANSCH. 1/4"-1/2"	2
1237800	WINKELSCHRAUBANSCH. KR 1/2"	1
1237200	T-SCHRAUBANSCHLUSS 1/2"	1
1237100	T-SCHRAUBANSCHLUSS KR 1/2"	1
1237000	WINKELSCHRAUBANSCHLUSS KR 1/2"	6
1236500	WINKELSCHRAUBANSCH. KR 1/4"	1
1112800	T-SCHRAUBANSCHLUSS.KR 1/2"	2
1056000	CONECTOR DERIVACION AZUL	1
0930100	FLACHKOPFGEWINDE. M 6 STAHL	3
0824400	KUGELVENTIL 1" (SCHR.-GEW.) PA	2
0818700	KUGELVENTIL 1/2" (SCHR.-GEW.)	2
0750800	SPANNKLEMME PVC D50	1
0586900	REDUZIERANSCH 1/4"-1/8"(SCHR.G	1
0470200I	UNTERLAGSCH.FL.DIN 125 D 6	1
0363600I	Federring DIN127 D 8 Edelstahl	6
0321700I	SCHRAUBE DIN 912 M 6X16	1
0300700I	SCHRAUBE DIN 933 M 8X 16 ROSTF	4
0251400I	SCHRAUBE DIN 933 M 8X 35 ROSTF	2
0246400I	Schraube DIN 912 M 6x30 Edels.	1
0147200I	Unterlegscheibe flach DIN 125 D	6

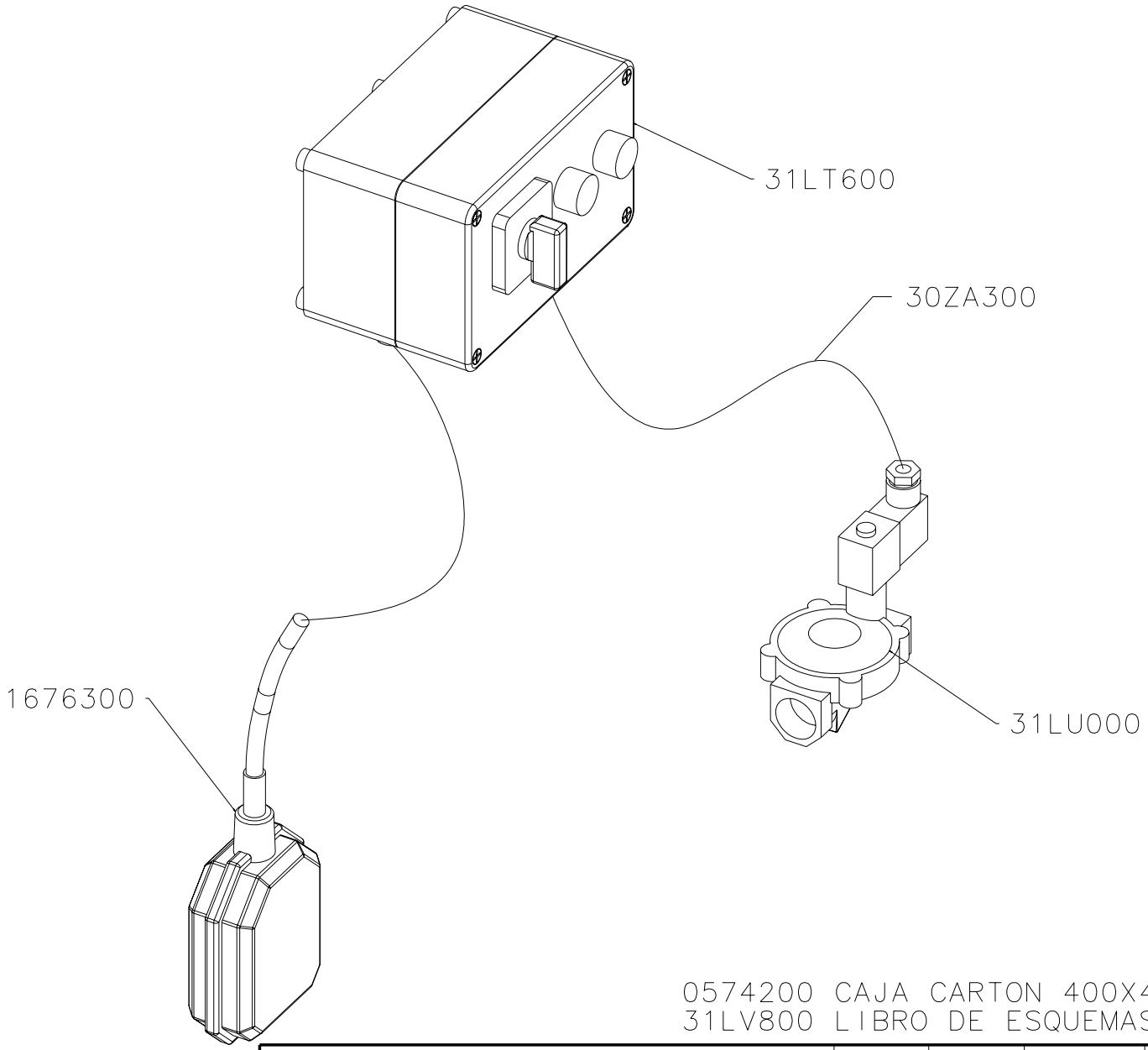

0574200 CAJA CARTON 400X400X170 ANAGR.
31LV800 LIBRO DE ESQUEMAS Y COMPONENT.

DENOMINACION: BY-PASS OSMOSIS INVERSA	ESCALA	DIBUJADO	02.06.06	BARTHE	ISTOBAL
		AUTOCONTROL:	IT-07.05		NUM: 4090200 PAG
		REVISADO	13.07.06	BARTHE	

Auflistung der Referenznr. für Baugruppe:

4090200 - Bypass-Ventil für Umkehr-Osmose

Referenznr.	Beschreibung	Stück	Referenznr.	Beschreibung	Stück
31LV800	LIBRO DE ESQUEMAS Y COMPONENT.	1			
31LU000	ELECTROVALVULA 3/4" 2V 220 VAC	1			
31LT600	CAJA DE MANDOS	1			
30ZA300	MANGUERA ELECTRICA (Y 2)	1			
30VT000	Aufkleber ISTOBAL 120	1			
1676300	Wasserstandsanzeige	1			
0574200	CAJA CARTON 400X400X170 ANAGR.	1			

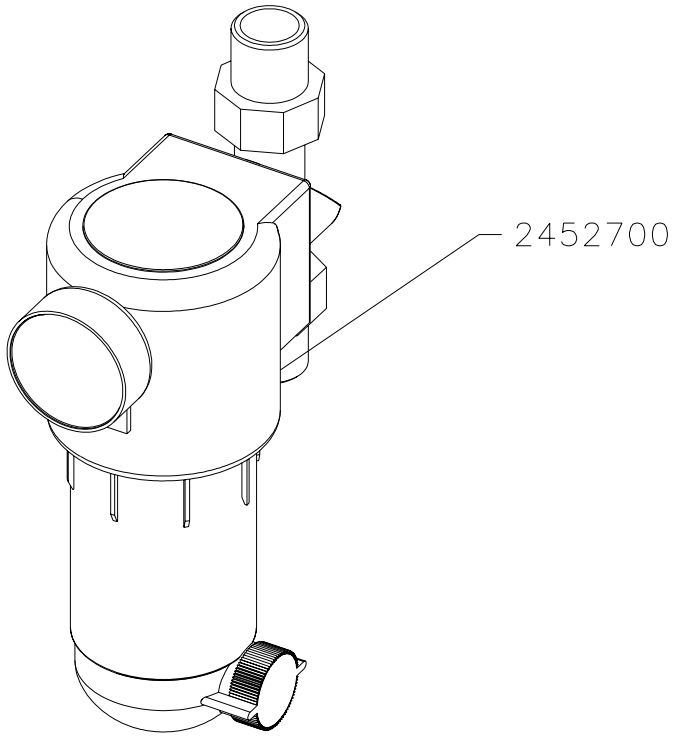

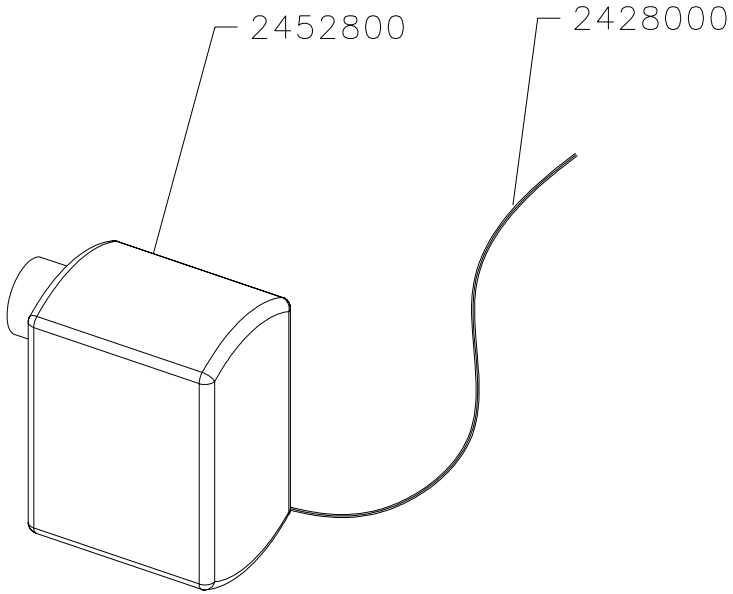

DENOMINACION: FILTRO MALLA 50 MICRAS LIM.AUT	ESCALA	DIBUJADO	21.07.05	T. Abel	ISTOBAL
		AUTOCONTROL:	IT-07.05		NUM: 4085800 / PAG
		REVISADO			

Auflistung der Referenznr. für Baugruppe:

4085800 - Filtergewebe 50 Mikron (automatische Reinigung)

Referenznr.	Beschreibung	Stück	Referenznr.	Beschreibung	Stück
2452800	WÄSCHEPROGRAMM. AUT.FILTER	1			
2452700	FILTER M/ KONTR.WÄSCHE 1" 50m	1			
2428000	Elektroleitung	1			

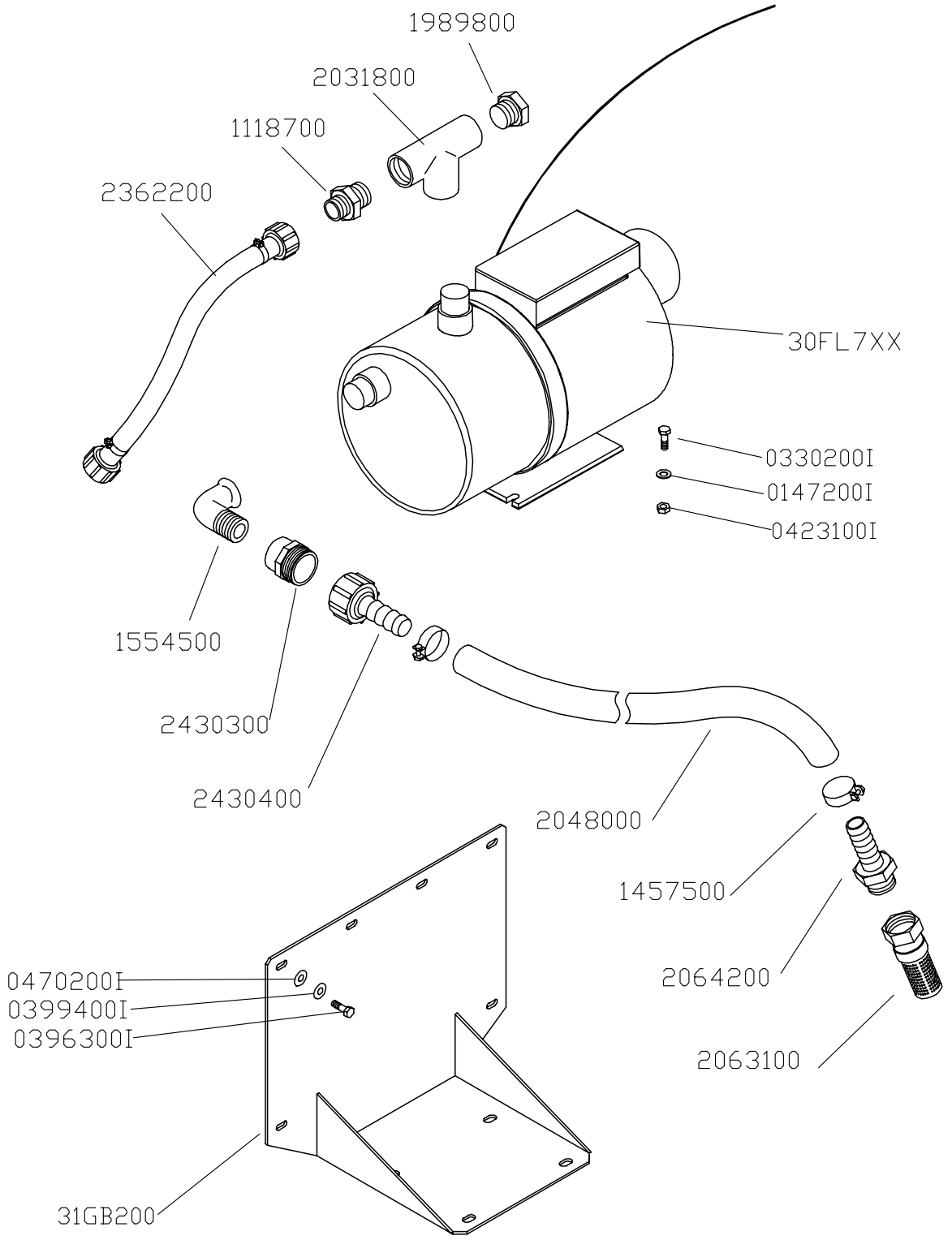

2482400 CAJA CARTON 660X560X245 ANAGR.

DENOMINACION:	ESCALA	DIBUJ.	31.08.05	vpla	ISTOBAL
GRUPO PRES.1 KW AGUA DESMINER.		REVISADO:	IT-07.05		NUM: 4085300 PAG:
		MODIF.	21.10.05	vpla	

Auflistung der Referenznr. für Baugruppe:

4085300 - Wasserdruckerhöhung, 1 kW für Osmosewasser

Referenznr.	Beschreibung	Stück	Referenznr.	Beschreibung	Stück
31GB200	SOPORTE BOMBA	1			
30FL7XX	ELETROBOMBA SIST.BOMBEO 1 KW	1			
2482400	CAJA CARTON 660X560X245 ANAGR.	1			
2430400	GERADSTÜCK PVC D40-1 1/2"HÜ.	1			
2430300	VERKÜRZ. PVC 1 1/2"-1" ST.-HÜ.	1			
2362200	SATZ WASSERSCHLAUCH	1			
2064200	GER.VERSCHR.PVC D40-1 1/4"ST.	1			
2063100	FUSSVENTIL 1 1/4" MESSING	1			
2048000	WASSERSCHLAUCH D40X48/ 5000	1			
2031800	T-STÜCK PVC 90°1"	1			
1989800	STOPFEN STUTZEN PVC 1"	1			
1554500	Krümmer F92B 1" Schr-Gew Messi	1			
1457500	SCHELLE DIN 3017 40-60 ROSTFRE	2			
1118700	ADAPTER NYLON REDUZ. 1"-3/4"	1			
0470200I	UNTERLAGSCH.FL.DIN 125 D 6	4			
0423100I	SELBSTBLOCK. MUT. DIN 985 M 8	4			
0399400I	FEDERRING DIN 127 D 6 ROSTFREI	4			
0396300I	SCHRAUBE DIN 933 M 6X 20 ROSTF	4			
0330200I	SCHRAUBE DIN 933 M 8X 30	4			
0147200I	Unterlegscheibe flach DIN 125 D	4			

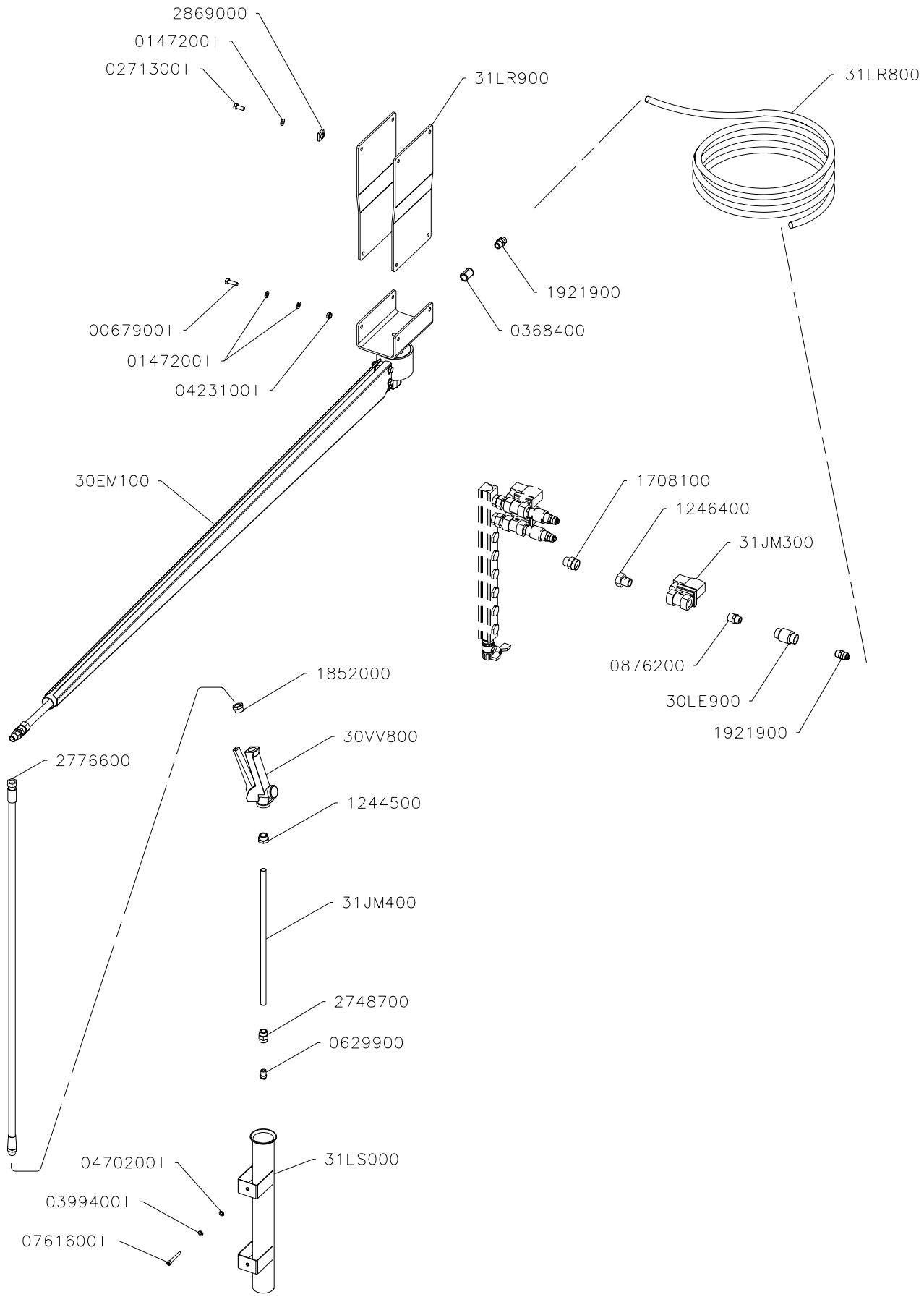

31LR600 - HOJA INSTRUCC.BANDERA PRELAV.

DENOMINACION:	ESCALA	DIBUJADO	23.06.06	J.Mañó	ISTOBAL	
AMPLIACION PRELAV.QUIM.1 PISTA		AUTOCONTROL:	IT-07.05		NUM:	PAG
		REVISADO	14.12.06	J.Mañó	4084800	

Auflistung der Referenznr. für Baugruppe:

4084800 - Chemische Vorwäsche für SB-Waschplätze - Erweiterung pro

Referenznr.	Beschreibung	Stück	Referenznr.	Beschreibung	Stück
31LS000	SOPORTE PISTOLA	1			
31LR900	CHAPA SOPORTE	2			
31LR800	TUBO POLIAMIDA-12 D12X10/25000	1			
31LR600	HOJA INSTRUCC.BANDERA PRELAV.	1			
31JM400	TUBO R.1/4 - 400 INOX	1			
31JM300	ELECTROVALVULA 1/2" 2/2-24V CC	1			
30VV800	PISTOLA AGUA	1			
30LE900	VALVULA DE RETENCION 3/8" INOX	1			
30EM100	Schwenkarm 360°R.1,75 Edelst.2P	1			
2869000	HALTERUNG MUTTER M8	4			
2776600	HD-Leitung 3/8" L= 4 m	1			
2748700	KUPPLUNGSHULSE 1/4"H	1			
1921900	SCHRAUBANSCHL.12/10-KR 3/8"	2			
1852000	RED.SCHRAUBANSCHLUSS 1/2"-3/8"	1			
1708100	HALBANSCHLUSS 1/2"M	1			
1246400	HALBVERB.STÜ. F341 1/2" (HÜ.)	1			
1244500	Reduziernippel 1/2"-1/4"	1			
0876200	KEGELRED.ANSCH3/8"-1/2"(GEW.)	1			
0761600I	Schraube DIN912 D6x50Edelstahl	2			
0629900	TÜLLE 1/4 BRONZE 3-3,9-65ø	1			
0470200I	UNTERLAGSCH.FL.DIN 125 D 6	2			
0423100I	SELBSTBLOCK. MUT. DIN 985 M 8	4			
0399400I	FEDERRING DIN 127 D 6 ROSTFREI	2			
0368400	Verbindungsstück F270 3/8"H	1			
0271300I	Schraube DIN 933 M 8x20 Edels.	4			
0147200I	Unterlegscheibe flach DIN 125 D	12			
0067900I	SCHRAUBE DIN 933 M 8X 25	4			

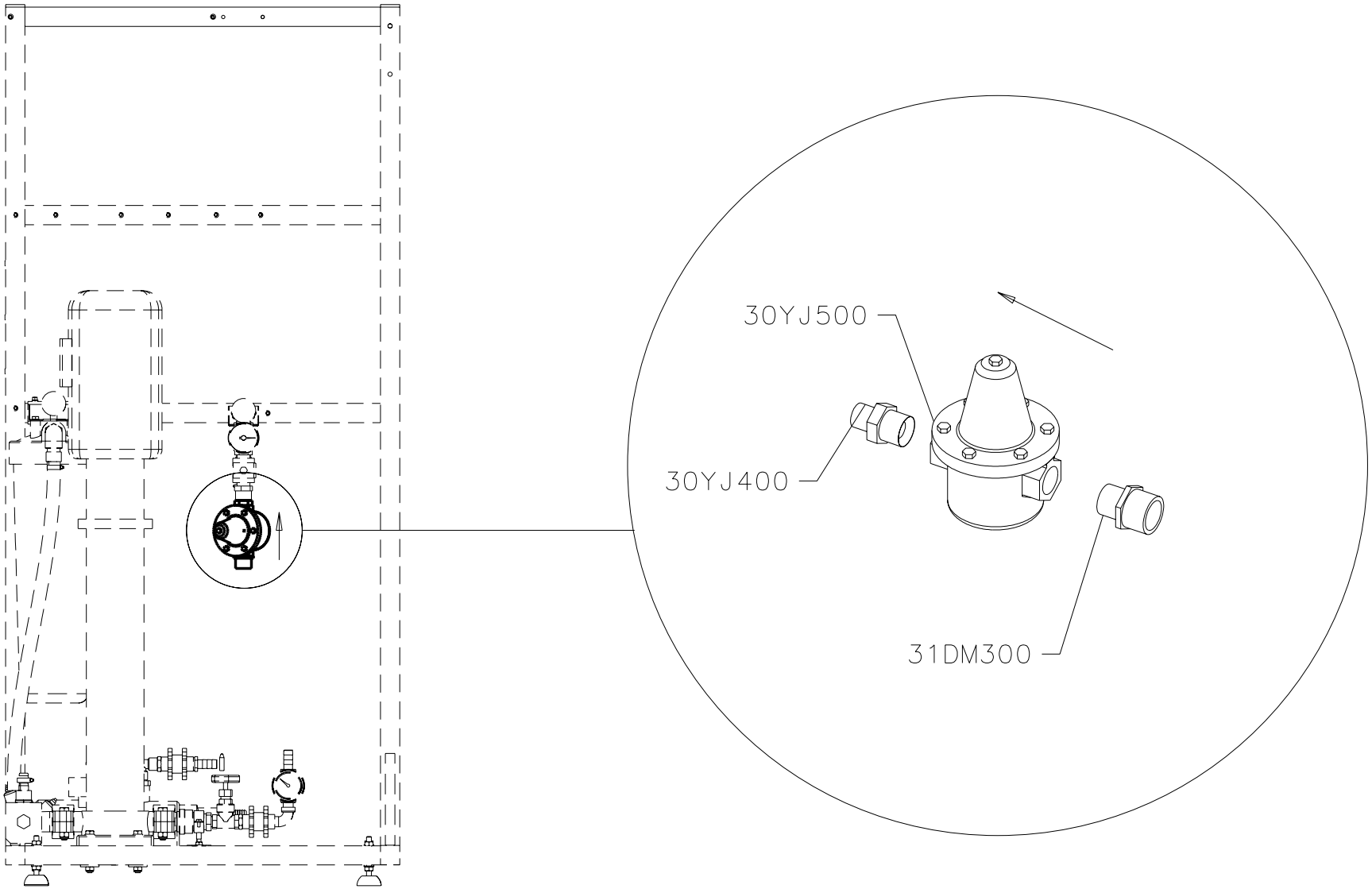

DENOMINACION: REGULADOR PRESION O.I. DE A.S.	ESCALA	DIBUJADO	27.06.05	T. Abel	CRISTOBAL
		AUTOCONTROL:	IT-07.05		NUM: 4084500 / PAG
		REVISADO			

Auflistung der Referenznr. für Baugruppe:

4084500 - Druckwächter für Osmosenanlagen mit hohem Salzgehalt

Referenznr.	Beschreibung	Stück	Referenznr.	Beschreibung	Stück
31DM300	MACHON RED.F245 1"-3/4" INOX	1			
30YJ500	REGULADOR PRESION 3/4" BRONCE	1			
30YJ400	MACHON RED.F245 3/4"-1/2" INOX	1			

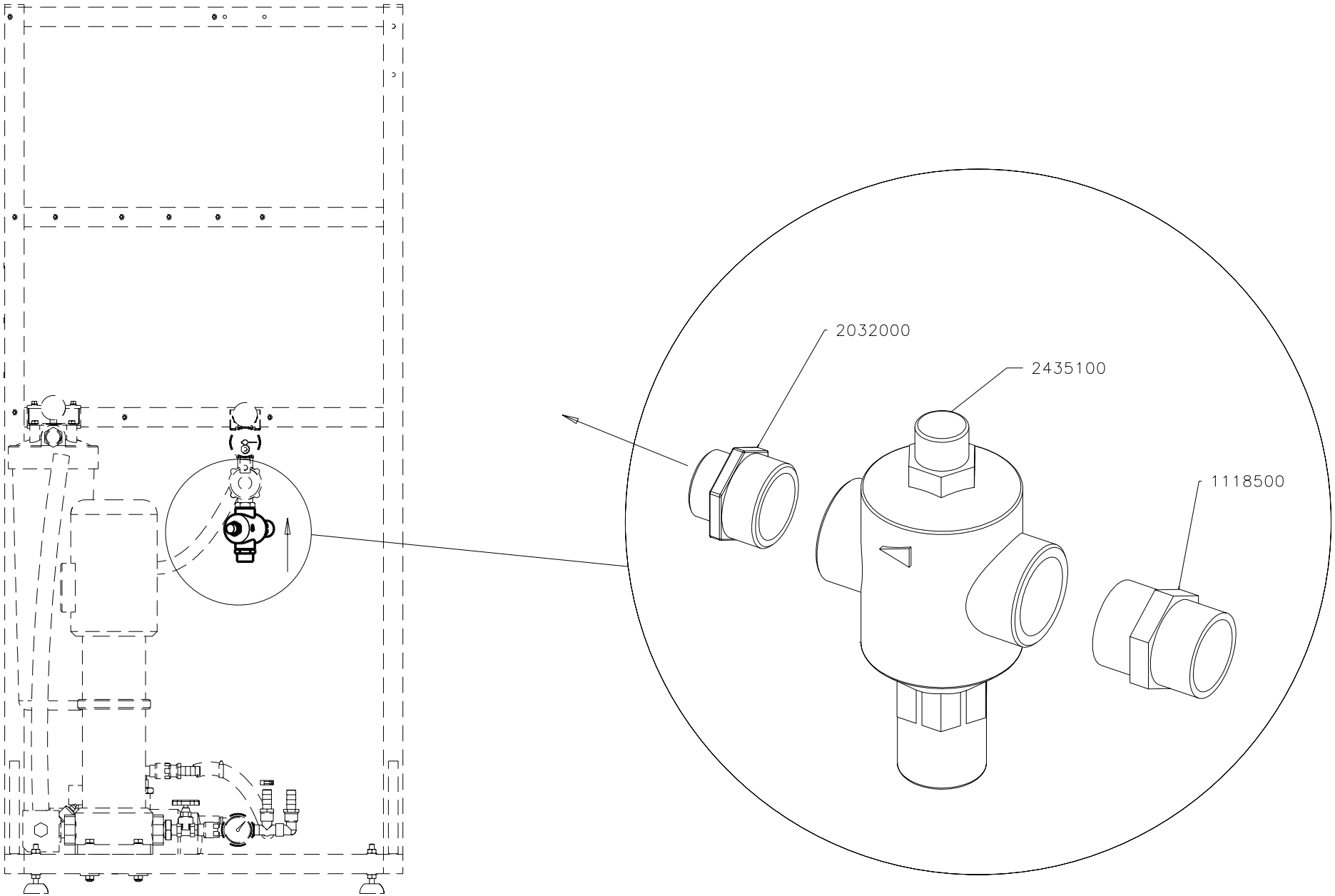

DENOMINACION: REGULADOR PRESION O.I DE B.S.	ESCALA	DIBUJADO	27.06.05	T. Abel	ISTOBAL
		AUTOCONTROL:	IT-07.05		NUM: 4084400 / PAG
		REVISADO	BARTHE	25.01.07	

Auflistung der Referenznr. für Baugruppe:

4084400 - Druckwächter für Osmosenanlagen mit niedrigem Salzgehalt

Referenznr.	Beschreibung	Stück	Referenznr.	Beschreibung	Stück
2435100	Druckregulierbar 1"	1			
1945200	Adapter Red. F245 1"-3/4"	1			
1118500	ADAPTER NYLON 1"	1			

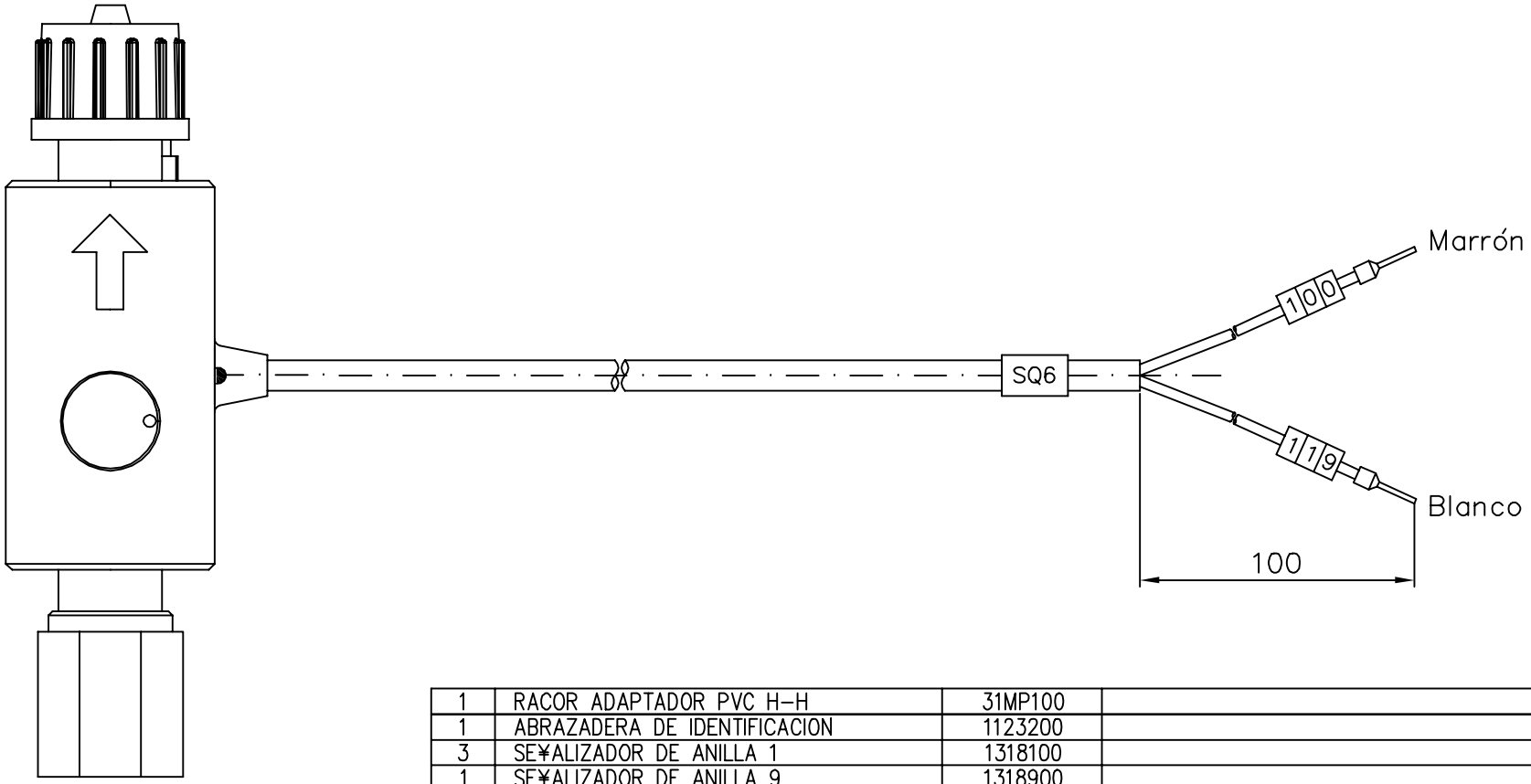

Cant.	Denominación	Referencia	
1	RACOR ADAPTADOR PVC H-H	31MP100	
1	ABRAZADERA DE IDENTIFICACION	1123200	
3	SE¥ALIZADOR DE ANILLA 1	1318100	
1	SE¥ALIZADOR DE ANILLA 9	1318900	
2	SE¥ALIZADOR DE ANILLA 0	1319000	
2	PUNTA DE 0,34mm.	2184000	
1	SENSOR DE FLUJO	31NP900	

REVISION
25.07.05
28.11.06
16.07.07

CLASE DE TOLERANCIA: ISO 2768-c

TRATAMIENTO CODIGO ISTOBAL

MATERIA PRIMA / ORIGEN:		FECHA	NOMBRE
MATERIAL	DIBUJADO	23.05.05	
	AUTOCONTROL: IT-07.05		
	ULTIMA REVISION		S.Ibáñez

ISTOBAL

N° 4083400

SUSTITUYE A:

ESCALA 1:1

DENOMINACION: SENSOR DOSIFICADORA BISULFITO-BIOCIDA

FORMATO A4

ESTADO: S2

Auflistung der Referenznr. für Baugruppe:

4083400 - Durchfluß-Sensor für Dosierpumpe (Bisulfit-Biozid)

Referenznr.	Beschreibung	Stück	Referenznr.	Beschreibung	Stück
31NP900	SENSOR DE DOSIFICACION	1			
31MP100	RACOR ADAPTADOR PVC H-H	1			
2184000	Spitzenstück 0,34mm²	2			
1319000	Ring-Kennzeichnung 0 klein	2			
1318900	Ring-Kennzeichnung 9 klein	1			
1318100	Ring-Kennzeichnung 1 klein	3			
1123200	IDENTIFIZIERUNGSSCHELLE	1			

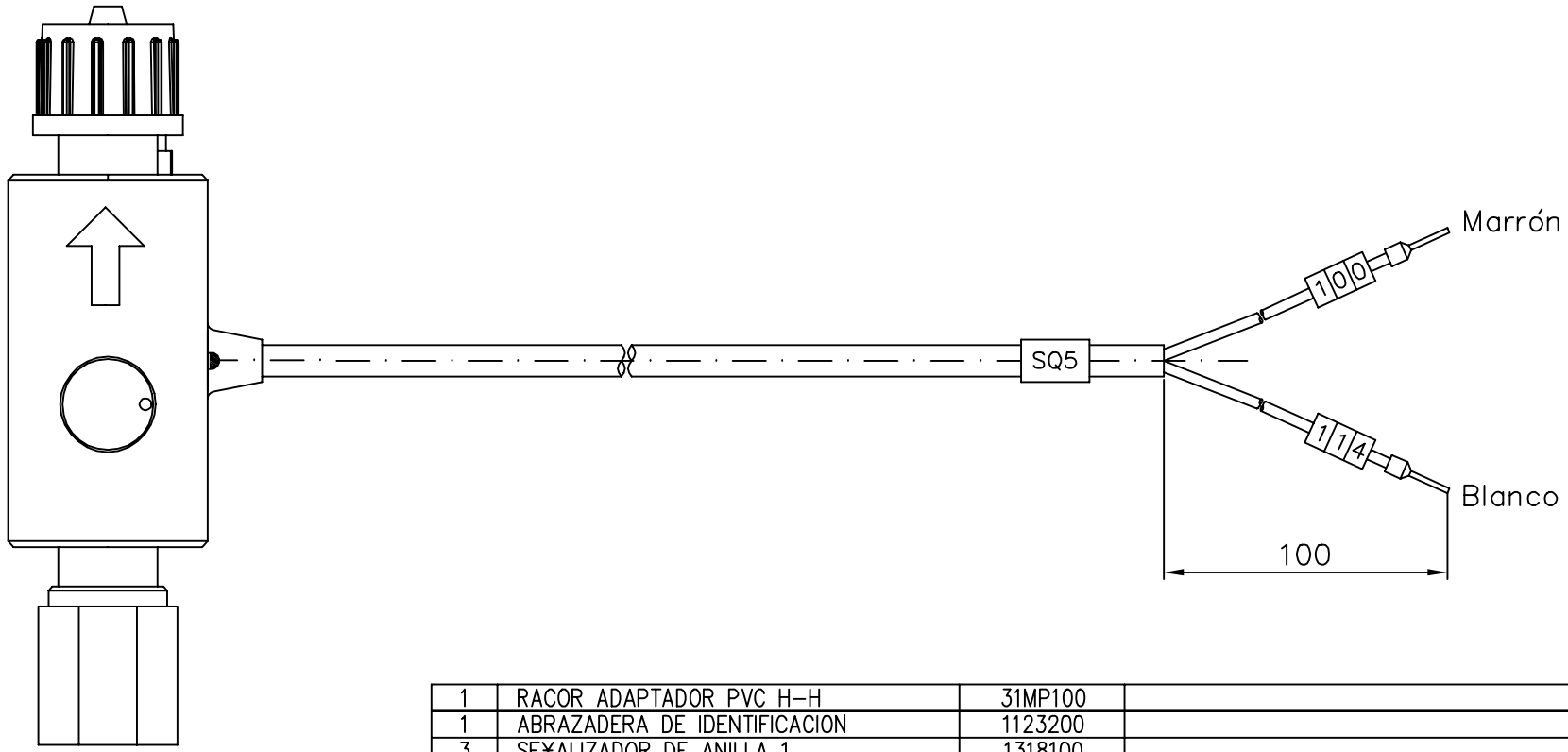

Cant.	Denominación	Referencia	
1	RACOR ADAPTADOR PVC H-H	31MP100	
1	ABRAZADERA DE IDENTIFICACION	1123200	
3	SE¥ALIZADOR DE ANILLA 1	1318100	
1	SE¥ALIZADOR DE ANILLA 4	1318400	
2	SE¥ALIZADOR DE ANILLA 0	1319000	
2	PUNTA DE 0,34mm.	2184000	
1	SENSOR DE FLUJO	31NP900	

REVISION
25.07.05
28.11.06
24.07.07

CLASE DE TOLERANCIA: ISO 2768-c

TRATAMIENTO CODIGO ISTOBAL

MATERIA PRIMA / ORIGEN:

MATERIAL

	FECHA	NOMBRE
DIBUJADO	23.05.05	
AUTOCONTROL: IT-07.05		
ULTIMA REVISION		S.Ibáñez

ISTOBAL

N° 4083100

SUSTITUYE A:

ESCALA 1:1

DENOMINACION SENSOR DOSIFICADORA ANTI-INCRUSTANTE

FORMATO A4

ESTADO: S2

Auflistung der Referenznr. für Baugruppe:

4083100 - Sensor für Antikrustungsmittelfluss an Dosierpumpe

Referenznr.	Beschreibung	Stück	Referenznr.	Beschreibung	Stück
31NP900	SENSOR DE DOSIFICACION	1			
31MP100	RACOR ADAPTADOR PVC H-H	1			
2184000	Spitzenstück 0,34mm²	2			
1319000	Ring-Kennzeichnung 0 klein	2			
1318400	Ring-Kennzeichnung 4 klein	1			
1318100	Ring-Kennzeichnung 1 klein	3			
1123200	IDENTIFIZIERUNGSSCHELLE	1			

31FF400 DECLARACION CE CONFORM.AGUAS
31EE500 EMBALAJE 560X610X1840 INTER.
31LY700 LIBRO VERIF.LINEA DESCALCIF.
31LY800 LIBRO VERIFICACIONES DESCALCIF

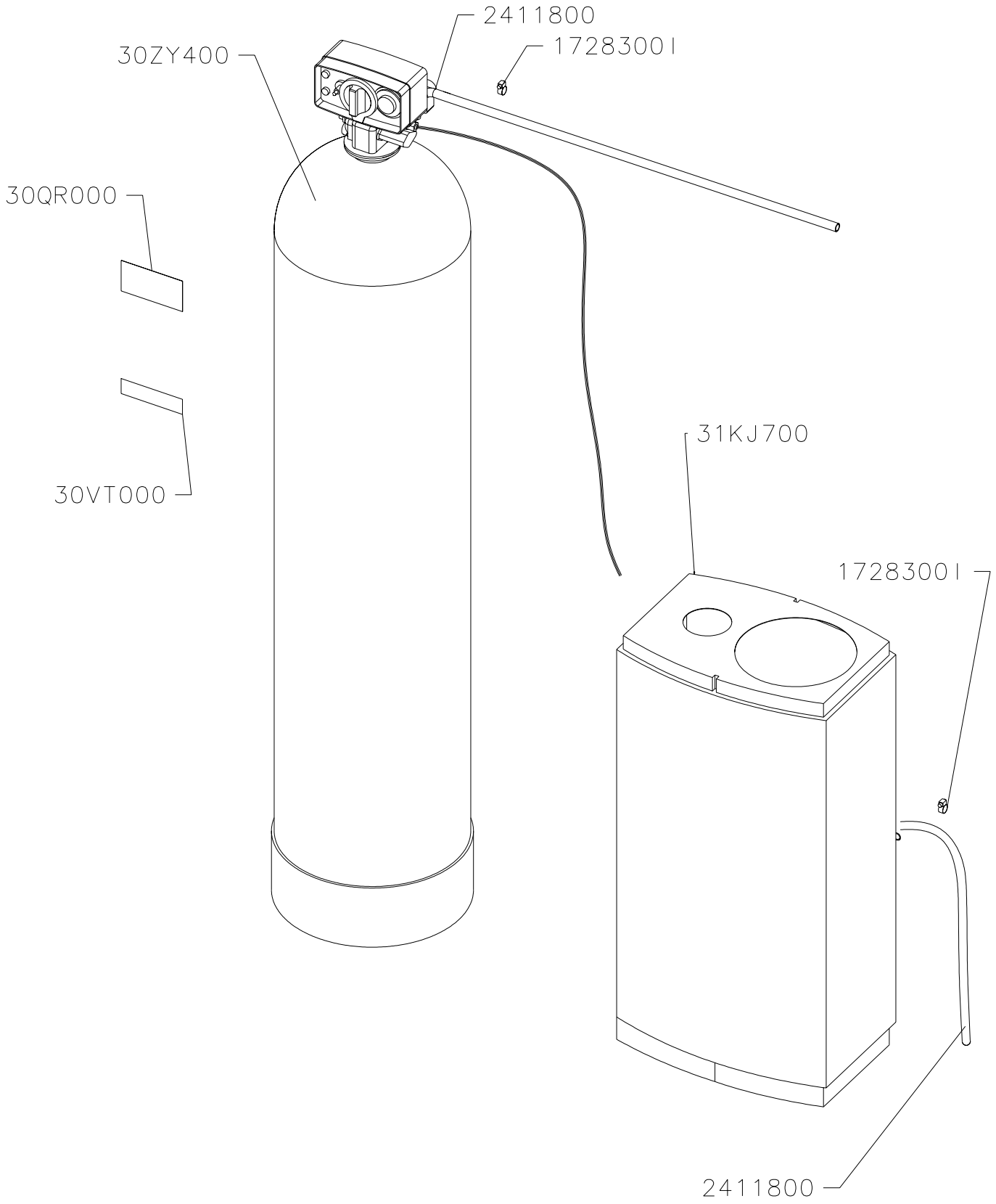

El depósito incluye una tapa negra de
Ø 250 y tapa blanca de Ø 90

DENOMINACION:	ESCALA	DIBUJADO	10.06.05	T. Abel	ISTOBAL
DESCAL.VOL.RET.14X65' 4-8 PIST	1:10	AUTOCONTROL:	IT-07.05		NUM: 40811FA / PAG
		REVISADO	02.11.06	BARTHE	

Auflistung der Referenznr. für Baugruppe:

40811FA - DESCAL.VOL.RET.14X65" 4-8 PIST

Referenznr.	Beschreibung	Stück	Referenznr.	Beschreibung	Stück
31KJ700	Salztank Wasserenthärtung120 L	1			
31EE500	EMBALAJE 560X610X1840 INTER.	1			
30ZY400	DESCALCIF.VOLUM.RETARD. 14X65"	1			
30VT000	Aufkleber ISTOBAL 120	1			
30QR000	PLACA CARACTERISTICAS	3			
2411800	Schlauch PVC 12x16/ 3000	2			
1728300I	SCHELLE DIN 3017 10-16 ROSTFRE	2			

Auflistung der Referenznr. für Baugruppe:

!081100 - Mengen- und Zeitgesteuerte Wasserenthärtungsanlage 14 x 65" für

Referenznr.	Beschreibung	Stück	Referenznr.	Beschreibung	Stück
IDIO097	PERSONALIZ.IDIOMA DESCALC.VOL.	1			
40811FA	DESCAL.VOL.RET.14X65" 4-8 PIST	1			

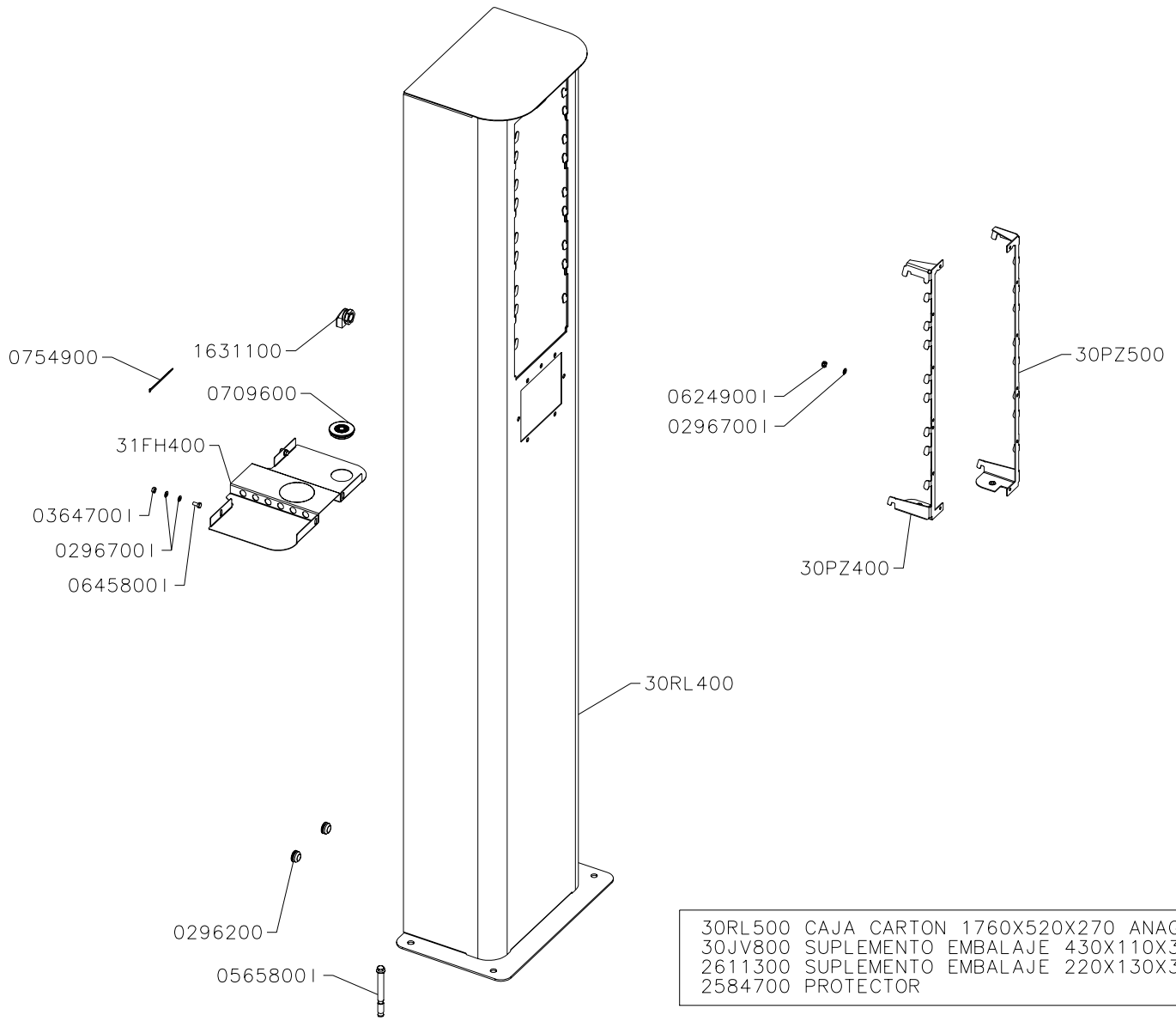

30RL500	CAJA CARTON 1760X520X270 ANAG.
30JV800	SUPLEMENTO EMBALAJE 430X110X35
2611300	SUPLEMENTO EMBALAJE 220X130X30
2584700	PROTECTOR

DENOMINACION: TERMINAL PAGO A PEDESTAL	ESCALA	DIBUJADO	30.11.04	JAE	ISTOBAL
		AUTOCONTROL:	IT-07.05		NUM: 4080400 PAG
		REVISADO	29.11.06	A.Ortiz	

Auflistung der Referenznr. für Baugruppe:

4080400 - Befestigung an einem Standfuss für SB-Zahlungsterminal

Referenznr.	Beschreibung	Stück	Referenznr.	Beschreibung	Stück
31FH400	GUIA CAJON MONEDAS	1			
30RL500	CAJA CARTON 1760X520X270 ANAG.	1			
30RL400	ARMARIO TERMINAL PEDESTAL	1			
30PZ500	GRECAS FRONTAL EXTRAIBLE IZQ.	1			
30PZ400	GRECAS FRONTAL EXTRAIBLE DER.	1			
30JV800	SUPLEMENTO EMBALAJE 430X110X35	3			
2611300	SUPLEMENTO EMBALAJE 220X130X30	4			
2584700	PROTECTOR	9			
1631100	VENTILATIONSVORRICHTUNG	4			
0754900	BANDSCHELLE KUNSTSTO. D 22-2,5	5			
0709600	MAUERDURCHFÜHRUNG E 2-3 D36	1			
0645800I	SCHRAUBE DIN 933 M 5X 10 ROSTF	2			
0624900I	SELBSTBLOCK. MUTTER DIN 985 M	18			
0565800I	Edelstahl-Schwerlastdübel (für	4			
0364700I	MUTTER DIN 934 M 5 ROSTFREI	2			
0296700I	Unterlagscheibe flach DIN125 D	22			
0296200	Mauerdurchführung E 2-3 D15 Off	2			

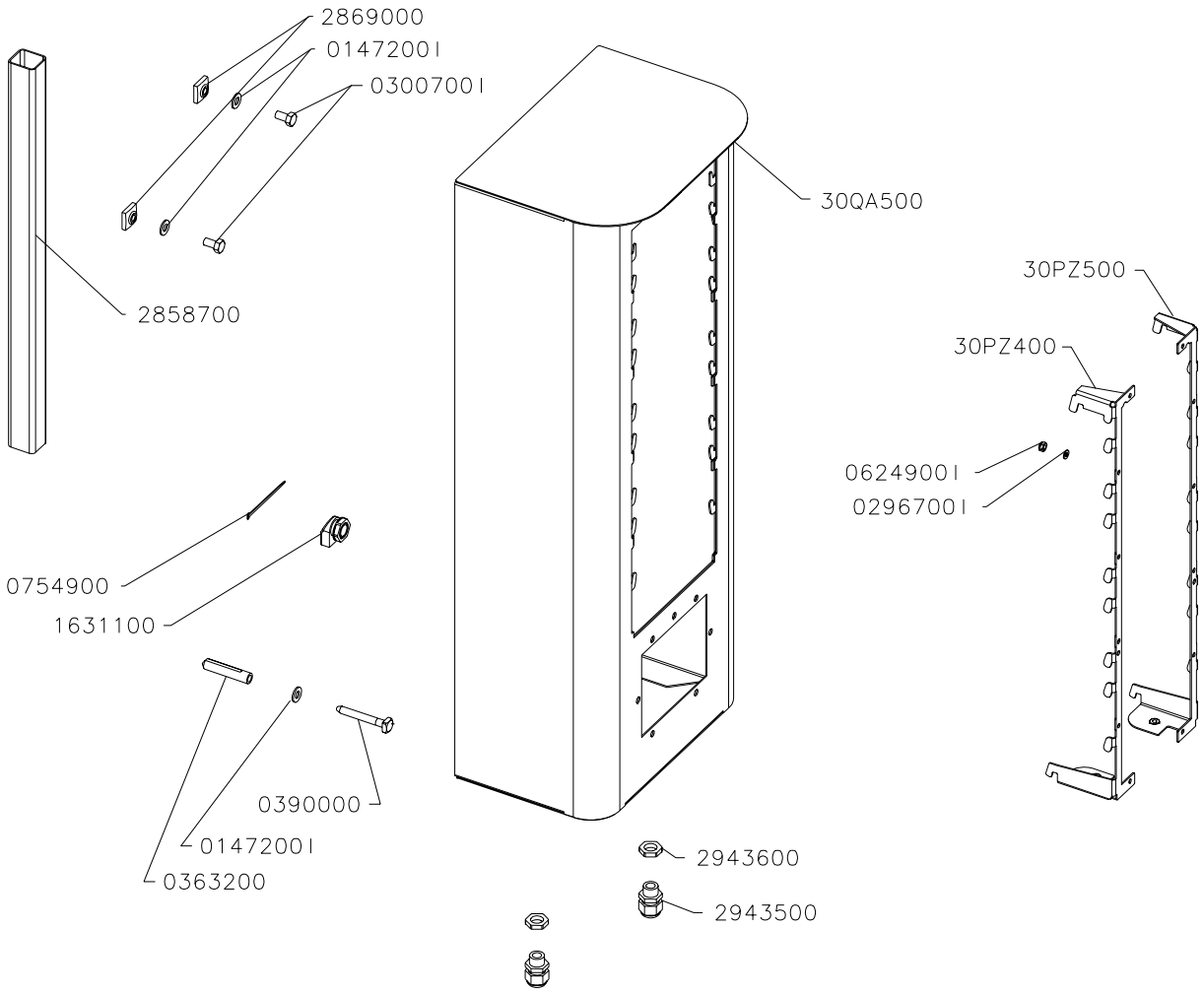

0574100-CAJA CARTON 340X340X780 ANAGR.

DENOMINACION: TERMINAL PAGO A MURAL	ESCALA	DIBUJADO	30.11.04	JAE	ISTOBAL
		AUTOCONTROL:	IT-07.05		NUM: 4080300 / PAG
		REVISADO	12.06.07	vpla	

Auflistung der Referenznr. für Baugruppe:

4080300 - Wandbefestigung für SB-Zahlungsterminal

Referenznr.	Beschreibung	Stück	Referenznr.	Beschreibung	Stück
30QA500	CAJA TERMINAL MURAL	1			
30PZ500	GRECAS FRONTAL EXTRAIBLE IZQ.	1			
30PZ400	GRECAS FRONTAL EXTRAIBLE DER.	1			
2943600	Mutter M16 Kunststoff	2			
2943500	Verschraubstutzen M16 Kunstst.	2			
2869000	HALTERUNG MUTTER M8	6			
2858700	CANAL CON TAPA 30.30X2000 MM	1			
1631100	VENTILATIONSVORRICHTUNG	4			
0754900	BANDSCHELLE KUNSTSTO. D 22-2,5	5			
0624900I	SELBSTBLOCK. MUTTER DIN 985 M	18			
0574100	KARTON 340X340X780 M. SCHRIFTZ	1			
0390000	SCHRAUBE DIN 570 D 8X 60	4			
0363200	ANKERSTOLLEN D12X60	4			
0300700I	SCHRAUBE DIN 933 M 8X 16 ROSTF	6			
0296700I	Unterlagscheibe flach DIN125 D	18			
0147200I	Unterlegscheibe flach DIN 125 D	8			

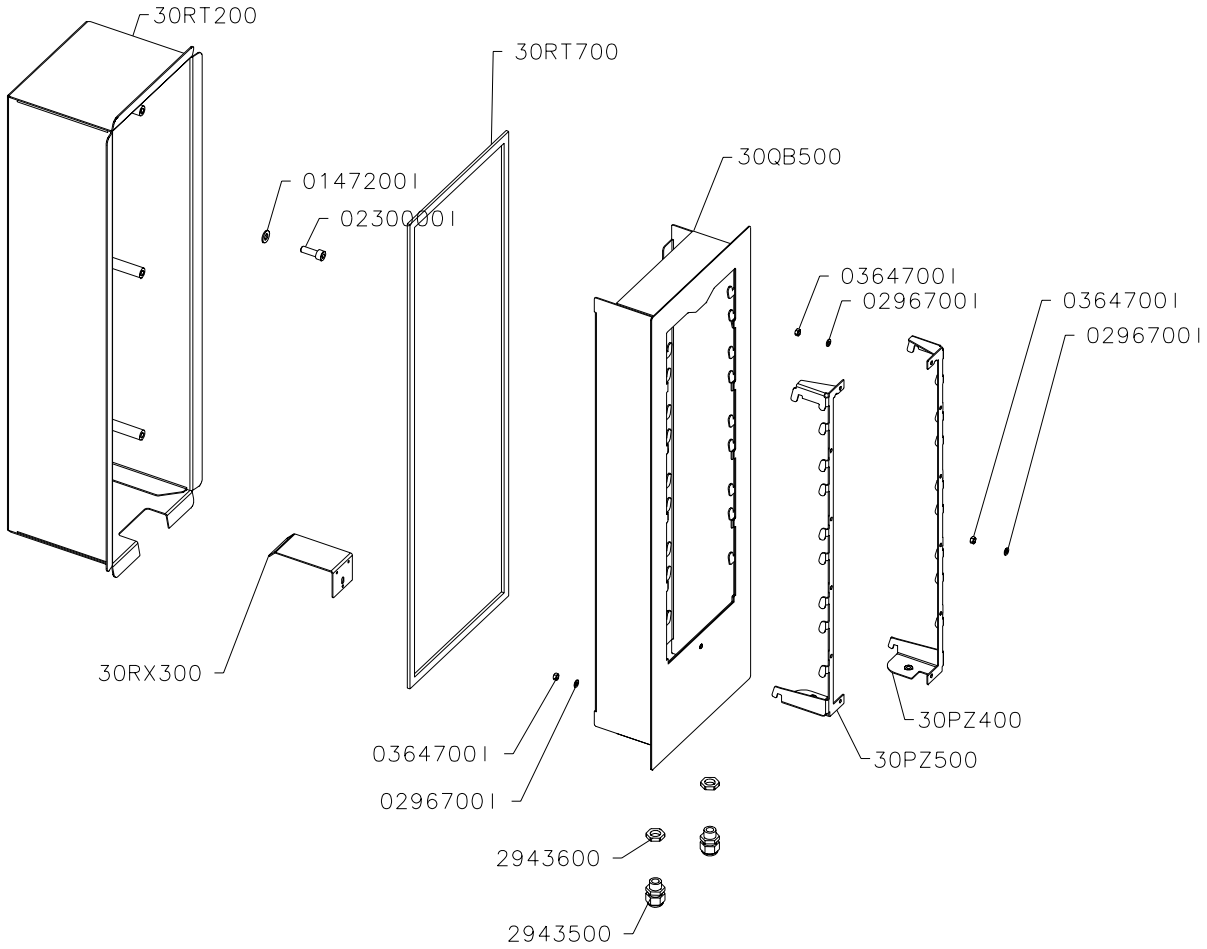

30QB400-ABERTURA CONTENEDOR PUESTO MANDO

DENOMINACION: TERMINAL PAGO A CONTENEDOR	ESCALA	DIBUJADO	30.11.04	JAE	ISTOBAL
		AUTOCONTROL:	IT-07.05		NUM: 4080200 PAG
		REVISADO	29.11.06	A.Ortiz	

Auflistung der Referenznr. für Baugruppe:

4080200 - Befestigung SB-Zahlungsterminal am Container

Referenznr.	Beschreibung	Stück	Referenznr.	Beschreibung	Stück
30RX300	ANGULO APOYO CAJON MONEDAS	1			
30RT700	JUNTA CAUCHO ADHES. 12X 4X2000	1			
30RT200	CAJA POSTERIOR CONTENEDOR	1			
30QB500	CAJA ANTERIOR CONTENEDOR	1			
30QB400	ABERTURA CONTENED.PUESTO MANDO	1			
30PZ500	GRECAS FRONTAL EXTRAIBLE IZQ.	1			
30PZ400	GRECAS FRONTAL EXTRAIBLE DER.	1			
2943600	Mutter M16 Kunststoff	2			
2943500	Verschraubstutzen M16 Kunstst.	2			
0364700I	MUTTER DIN 934 M 5 ROSTFREI	25			
0296700I	Unterlagscheibe flach DIN125 D	25			
0230000I	SCHRAUBE DIN 912 M 8X25	6			
0147200I	Unterlegscheibe flach DIN 125 D	6			

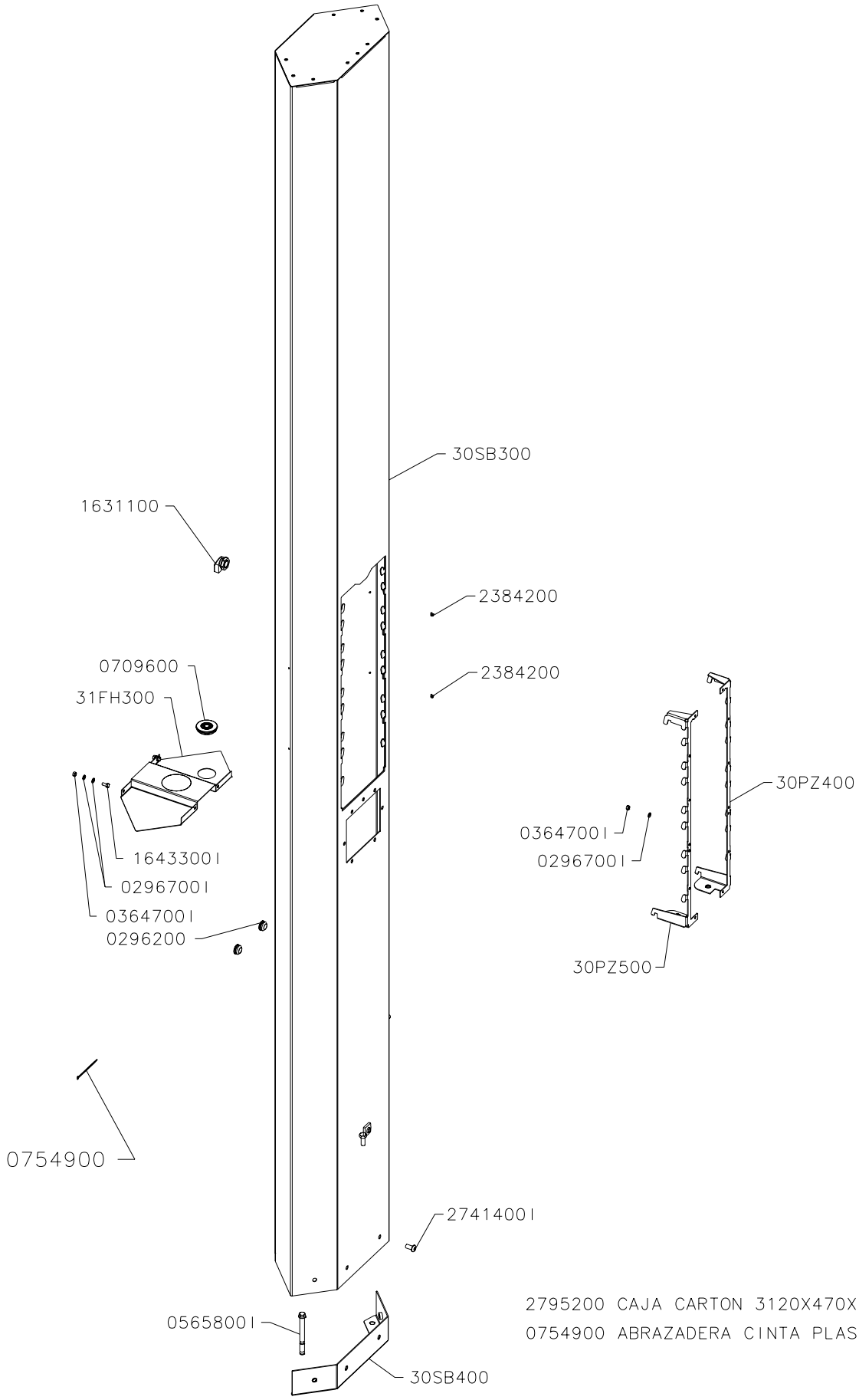

2795200 CAJA CARTON 3120X470X760 ANAG.
0754900 ABRAZADERA CINTA PLAST.D22-2.5

DENOMINACION:	ESCALA	DIBUJADO	30.11.04	JAE	ISTOBAL
TERMINAL PAGO A CARENADO CERR.		AUTOCONTROL:	IT-07.05		NUM: 4080100 PAG
		REVISADO	29.11.06	A.Ortiz	

Auflistung der Referenznr. für Baugruppe:

4080100 - Befestigung SB-Zahlungsterminal am Stahlbau

Referenznr.	Beschreibung	Stück	Referenznr.	Beschreibung	Stück
31FH300	GUIA CAJON MONEDAS	1			
30SB400	BASE TERMINAL A CARENADO CERR.	1			
30SB300	COLUMNA TERM.A CARENADO CERR.	1			
30PZ500	GRECAS FRONTAL EXTRAIBLE IZQ.	1			
30PZ400	GRECAS FRONTAL EXTRAIBLE DER.	1			
2795200	CAJA CARTON 3120X520X640 ANAG.	0			
2741400I	INOX SCHRAUBE ISO 7380 M 8X 16	4			
2384200	Nieten D 3,2x 5,9 Edelstahl.C-A	2			
1643300I	SCHRAUBE DIN 933 M 5X 12	2			
1631100	VENTILATIONSVORRICHTUNG	4			
0754900	BANDSCHELLE KUNSTSTO. D 22-2,5	2			
0709600	MAUERDURCHFÜHRUNG E 2-3 D36	1			
0565800I	Edelstahl-Schwerlastdübel (für	3			
0364700I	MUTTER DIN 934 M 5 ROSTFREI	22			
0296700I	Unterlagscheibe flach DIN125 D	24			
0296200	Mauerdurchführung E 2-3 D15 Off	2			

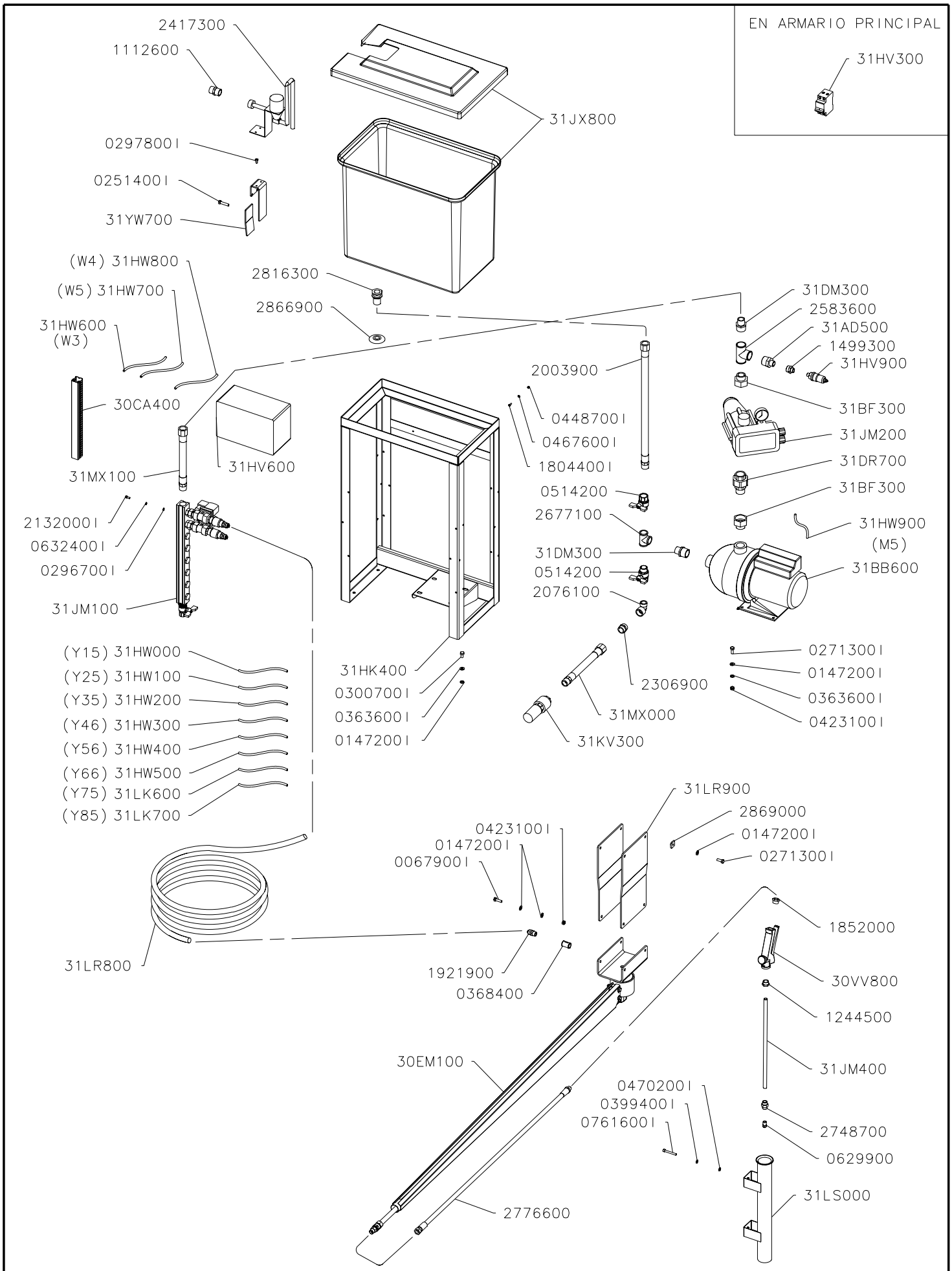

31LR600 - HOJA INSTRUCC.BANDERA PRELAV.

DENOMINACION:	ESCALA	DIBUJADO	23.06.06	J.Mañó	ISTOBAL
PRELAVADO QUIM.CENTROS 2PISTAS		AUTOCONTROL:	IT-07.05		NUM: 4067900 PAG
		REVISADO	27.07.07	vpla	

Auflistung der Referenznr. für Baugruppe:

4067900 - Chemische Vorwäsche für SB-Waschplätze - 2-Plätze

Referenznr.	Beschreibung	Stück
31YW700	CONTRABRIDA	1
31MX100	LATIGUILLO B.P.3/4" L= 560 MM.	1
31MX000	LATIGUILLO B.P.3/4" L=2500 MM.	1
31LS000	SOPORTE PISTOLA	2
31LR900	CHAPA SOPORTE	4
31LR800	TUBO POLIAMIDA-12 D12X10/25000	1
31LR600	HOJA INSTRUCC.BANDERA PRELAV.	1
31LK700	MANGUERA ELECTRICA (Y85)	1
31LK600	MANGUERA ELECTRICA (Y75)	1
31KV300	VALVULA DE PIE 3/4" NYLON	1
31KJ300	SOPORTE MEZCLADOR	1
31JX800	DEPOSITO 50L.PRELAVADO	1
31JM400	TUBO R.1/4 - 400 INOX	2
31JM200	REGULADOR ELECTRONICO PRESION	1
31JM100	GRUPO ELECTROVALVULAS	1
31HW900	MANGUERA ELECTRICA (M 1)	1
31HW800	MANGUERA ELECTRICA (W 4)	1
31HW700	MANGUERA ELECTRICA (W 3)	1
31HW600	MANGUERA ELECTRICA (W 5)	1
31HW500	MANGUERA ELECTRICA (Y65)	1
31HW400	MANGUERA ELECTRICA (Y55)	1
31HW300	MANGUERA ELECTRICA (Y45)	1
31HW200	MANGUERA ELECTRICA (Y35)	1
31HW100	MANGUERA ELECTRICA (Y25)	1
31HW000	MANGUERA ELECTRICA (Y15)	1
31HV900	PRESOSTATO 0,7-1 BAR CON MANG.	1
31HV600	CAJA PRELAVADO QUIMICO	1
31HV300	GRUPO ELECTRICO PRELAV.QUIMICO	1
31HK400	CHASIS SOPORTE	1
31DR700	ENLACE F341 1" M-H INOX	1
31DM300	MACHON RED.F245 1"-3/4" INOX	2
31BF300	TUERCA RED.F267 1 1/4"-1" H-M	2
31BB600	ELECTROBOMBA 0,8KW 220V 50HZ	1
31AD500	RACOR REDUC.1"-1/2" M-M INOX.	1
30VV800	PISTOLA AGUA	2
30EM100	Schwenkarm 360°R.1,75 Edelst.2P	2
30CA400	CANAL CON TAPA 30.30X 350 MM	1
2869000	HALTERUNG MUTTER M8	8
2866900	JUNTA SEMICONICA GOMA 3/4"	1
2816300	ROHRVERBINDUNGSSTCK TANK3/4	1
2776600	HD-Leitung 3/8" L= 4 m	2
2748700	KUPPLUNGSHULSE 1/4"H	2
2677100	T-STUCK 90 F130B 3/4" MESSING	1
2583600	Red. Mutter 90°a30B 1" Messing	1
2417300	Mischer	1
2306900	Adapter F208 3/4" Messing	1
2132000I	SCHRAUBE DIN 912 M5X12-ROSTFR.	3
2076100	Krümmer F92B 3/4" M-H Messing	1
2003900	FLEX.SCHLAUCH 3/4"ST-H L=500MM	1
1921900	SCHRAUBANSCHL.12/10-KR 3/8"	2
1852000	RED.SCHRAUBANSCHLUSS 1/2"-3/8"	2
1804400I	SCHRAUBE DIN 84 M 4X12 ROSTFR.	4
1499300	KEGELRED.ANSCHLAG 1/2"-1/4"H-H	1
1244500	Reduziernippel 1/2"-1/4"	2
1112600	Schraubanschluss KR 3/4" mit Re	1
0761600I	Schraube DIN912 D6x50Edelstahl	4
0632400I	FEDERRING DIN 127 D 5N ROSTFR.	3
0629900	TÜLLE 1/4 BRONZE 3-3,9-65ø	2
0514200	KUGELVENTIL 3/4"M-H MAR.	2
0470200I	UNTERLAGSCH.FL.DIN 125 D 6	4
0467600I	UNTERLAGSCH.FL.DIN 125 D 4	4
0448700I	Blockiermutter DIN 985 M 4 Edel	4
0423100I	SELBSTBLOCK. MUT. DIN 985 M 8	12
0399400I	FEDERRING DIN 127 D 6 ROSTFREI	4
0368400	Verbindungsstück F270 3/8"H	2
0363600I	Federring DIN127 D 8 Edelstahl	8
0300700I	SCHRAUBE DIN 933 M 8X 16 ROSTF	4
0297800I	SCHRAUBE DIN 912 M 6X10 ROSTFR	2
0296700I	Unterlagscheibe flach DIN125 D	3
0271300I	Schraube DIN 933 M 8x20 Edels.	12
0251400I	SCHRAUBE DIN 933 M 8X 35 ROSTF	2
0147200I	Unterlegscheibe flach DIN 125 D	32
0067900I	SCHRAUBE DIN 933 M 8X 25	8

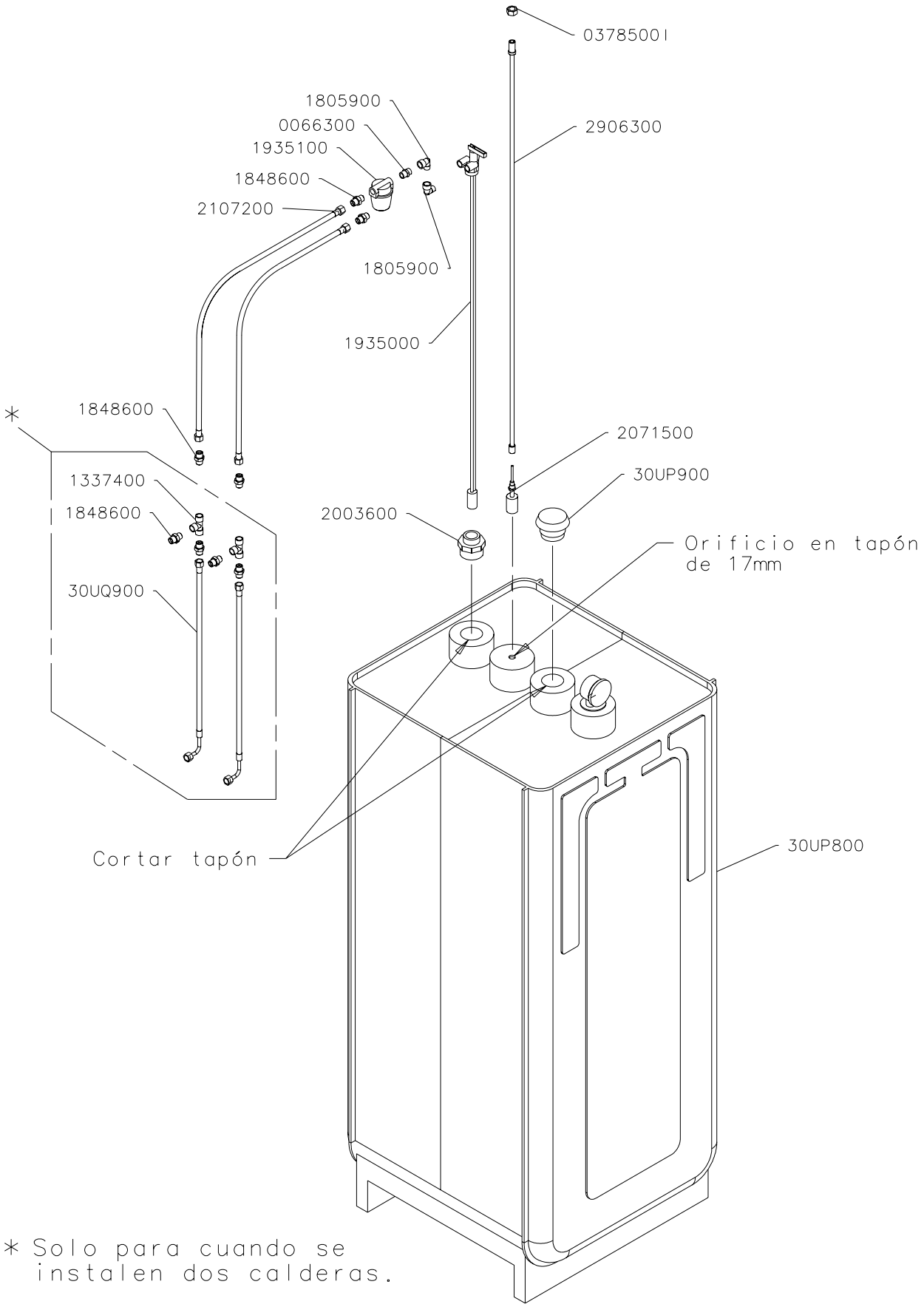

* Solo para cuando se instalen dos calderas.

DENOMINACION:	ESCALA	DIBUJADO	13.05.04	SCerezo	ISTOBAL
DEPOS.DOBLE PARED 620L GASOLEO		AUTOCONTROL:	IT-07.05		NUM: 4050900 / PAG
		REVISADO	11.02.05	vpla	

Auflistung der Referenznr. für Baugruppe:

4050900 - Heizöl-Tank, 620 l

Referenznr.	Beschreibung	Stück	Referenznr.	Beschreibung	Stück
30UQ900	TUBO FLEXIBLE 3/8"H-H L=2000MM	2			
30UP900	SETA DE AIREACION 2"	1			
30UP800	DEPOS.DOBLE PARED 620L GASOLEO	1			
2906300	SOPORTE BOYA	1			
2107200	FLEX. SCHLAUCH 3/8"H-H L=4000M	2			
2071500	DIESELSTANDFÜHLER	1			
2003600	VERKÜRZUNG PVC 2"-1" (ST.-HÜ.)	1			
1935100	DIESELFILTER 3/8"	1			
1935000	KOPFSTÜCK DIESELTANK	1			
1848600	ADAPTERANSCHLUSS 3/8" (ST.-ST.	8			
1805900	KRÜMMERSTUTZEN KR 3/8" ST-H	2			
1337400	T-SCHRAUBANSCH.3/8" (GEW.-GEW.	2			
0378500I	MUTTER DIN 934 M16 ROSTFREI	1			
0066300	ADAPTER F280 3/8"	2			

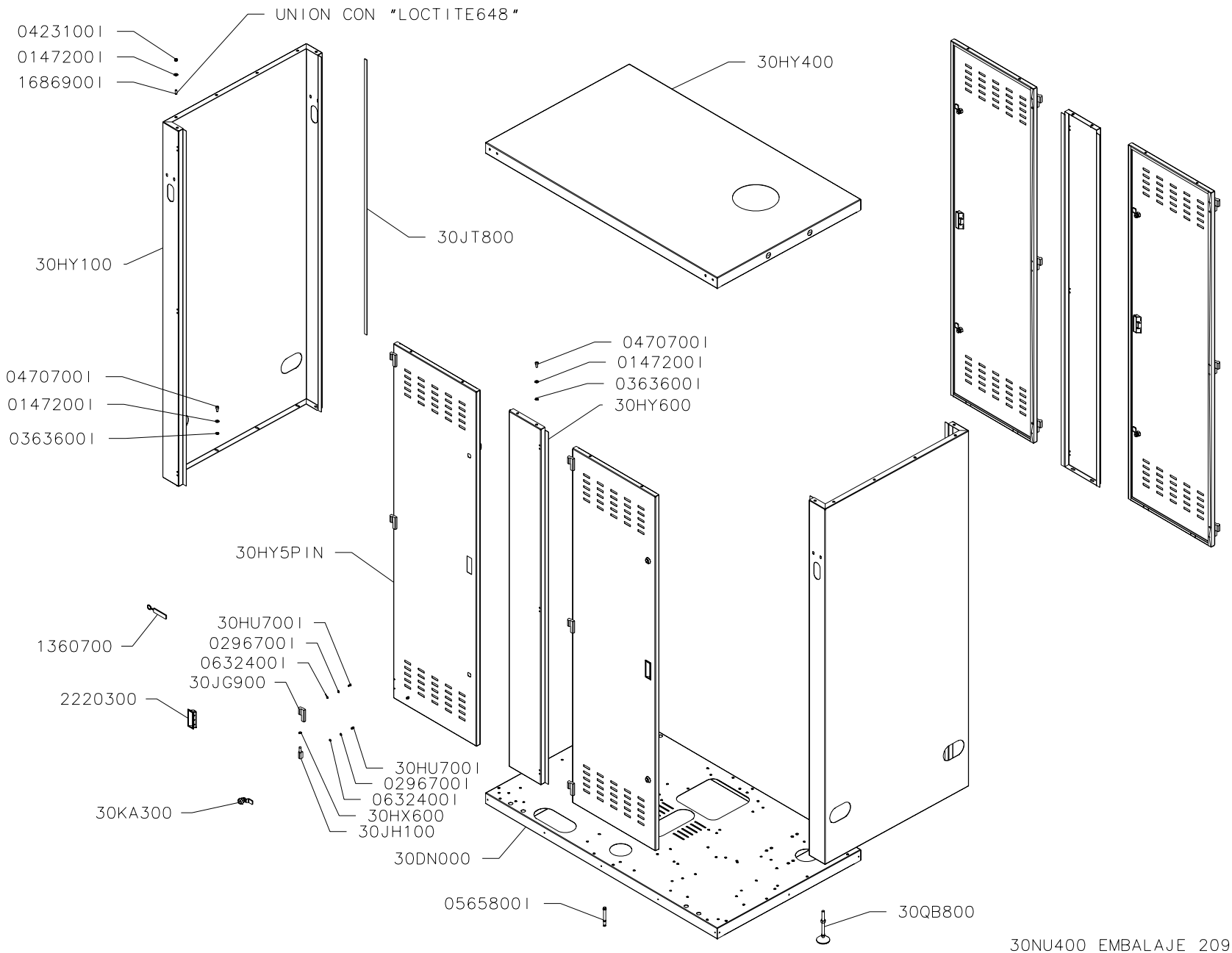

30NU400 EMBALAJE 2090x1540x940

DENOMINACION: ARMARIO CON BASE(4 PUERTAS)	ESCALA	DIBUJADO	21.10.04	A.Ortiz	ISTOBAL
		AUTOCONTROL:	IT-07.05		NUM: 40455FA / PAG
		REVISADO	21.12.06	J.Mañó	

Auflistung der Referenznr. für Baugruppe:

40455FA - ARMARIO CON BASE (4 PUERTAS)

Referenznr.	Beschreibung	Stück	Referenznr.	Beschreibung	Stück
30QB800	HÖHENVERSTELLBARE FÜSSE	4			
30NU400	EMBALAJE 1540X940X2080 INTER.	1			
30KA300	CIERRE DE TRINQUETE	8			
30JT800	JUNTA CAUCHO ADHES. 15X3X10000	1			
30JH100	Halbscharnier aus Metall (D)	12			
30JG900	Halbscharnier Linksöffnung(D)	12			
30HY600	MONTANTE	2			
30HY5PIN	PUERTA	4			
30HY400	TECHO	1			
30HY100	LATERAL	2			
30HX600	Unterlagscheibe Nylon 9x13x0,5	12			
30HU700I	Schraube DIN 912 M 5x 8Edelstah	48			
30DN000	BASE CENTRO LAVADO 1 PISTA	1			
2220300	TÜRGRIFF VERZAHNT	4			
1686900I	SCHRAUBSTIFT DIN 913 M 8X20	12			
1360700	SCHLÜSSELANH. M. ISTO-SCHRIFTZ	1			
0632400I	FEDERRING DIN 127 D 5N ROSTFR.	48			
0565800I	Edelstahl-Schwerlastdübel (für	4			
0470700I	SCHRAUBE DIN 912 M 8X16 ROSTFR	20			
0423100I	SELBSTBLOCK. MUT. DIN 985 M 8	12			
0363600I	Federring DIN127 D 8 Edelstahl	20			
0296700I	Unterlagscheibe flach DIN125 D	48			
0147200I	Unterlegscheibe flach DIN 125 D	32			

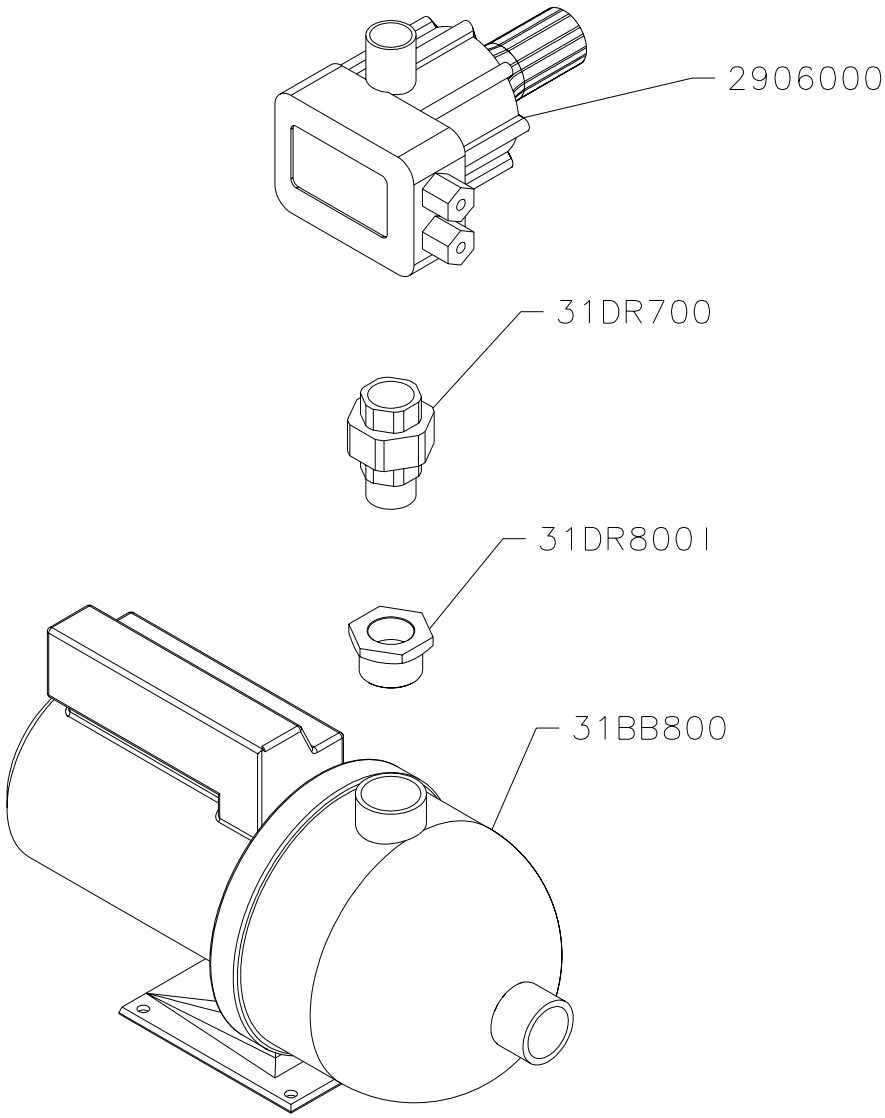

DENOMINACION: GRUPO PRES. PC 4.0BAR 4M3/H AS	ESCALA	DIBUJADO	30.06.05	T. Abel	ISTOBAL
		AUTOCONTROL:	IT-07.05		NUM: 4045400 / PAG
		REVISADO			

Auflistung der Referenznr. für Baugruppe:

4045400 - Druckerhöhungspumpe für hohen Salzgehalt 4,0 bar, 4,0 m3/h

Referenznr.	Beschreibung	Stück	Referenznr.	Beschreibung	Stück
31DR800I	TUERCA RED.F241 1 1/4"-1" M-H	1			
31DR700	ENLACE F341 1" M-H INOX	1			
31BB800	ELECTROBOMBA 1,4KW 220V 50HZ	1			
2906000	ELEK.DRUCKSTEUERNGPERMEATPUMPE	1			

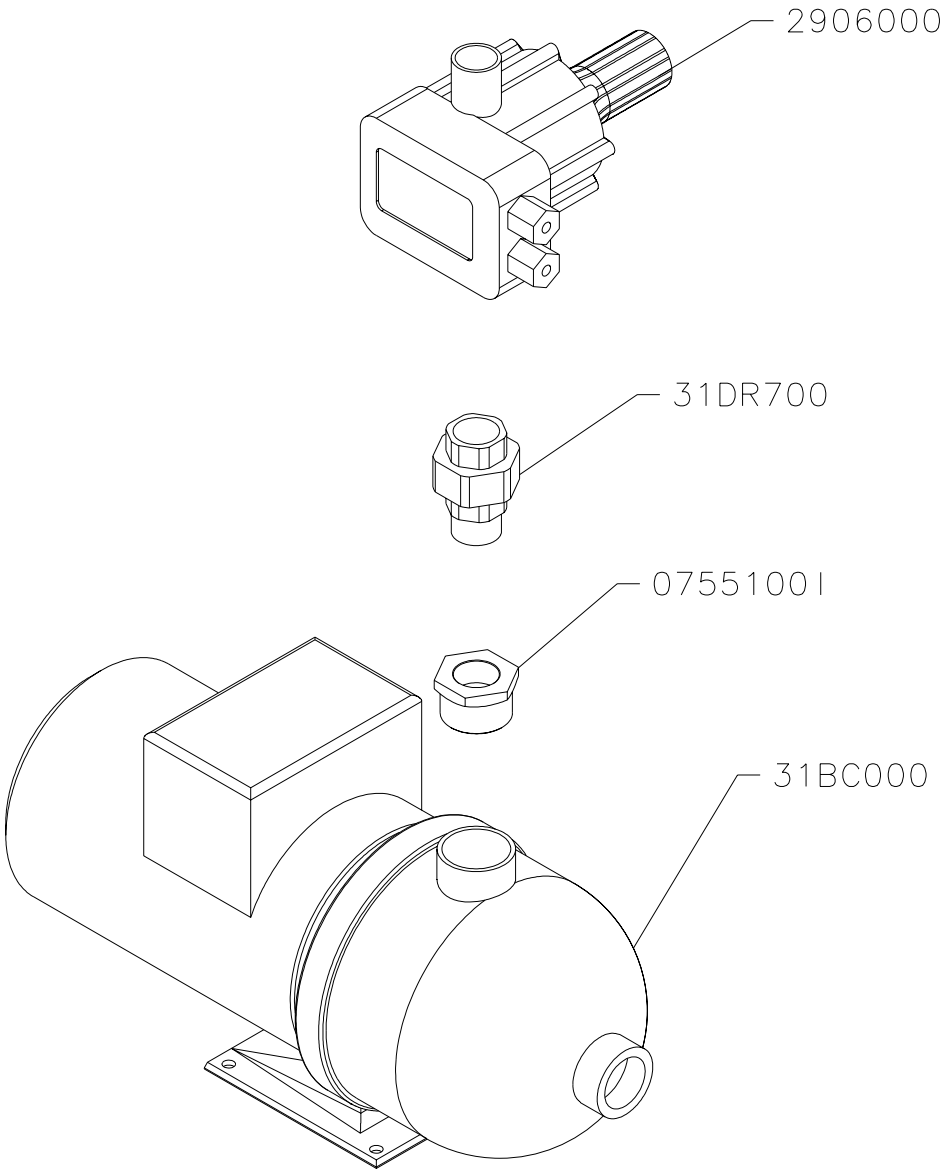

DENOMINACION: GRUPO PRES. PC 3.5BAR 8M3/H AS	ESCALA	DIBUJADO	30.06.05	T. Abel	ISTOBAL
		AUTOCONTROL:	IT-07.05		NUM: 4045300 / PAG
		REVISADO			

Auflistung der Referenznr. für Baugruppe:

4045300 - Druckerhöhungspumpe für hohen Salzgehalt 3,5 bar, 8,0 m3/h

Referenznr.	Beschreibung	Stück	Referenznr.	Beschreibung	Stück
31DR700	ENLACE F341 1" M-H INOX	1			
31BC000	ELECTROBOMBA 1,9KW 220V 50HZ	1			
2906000	ELEK.DRUCKSTEUERNGPERMEATPUMPE	1			
0755100I	TUERCA RED.F241 1 1/2"-1" M-H	1			

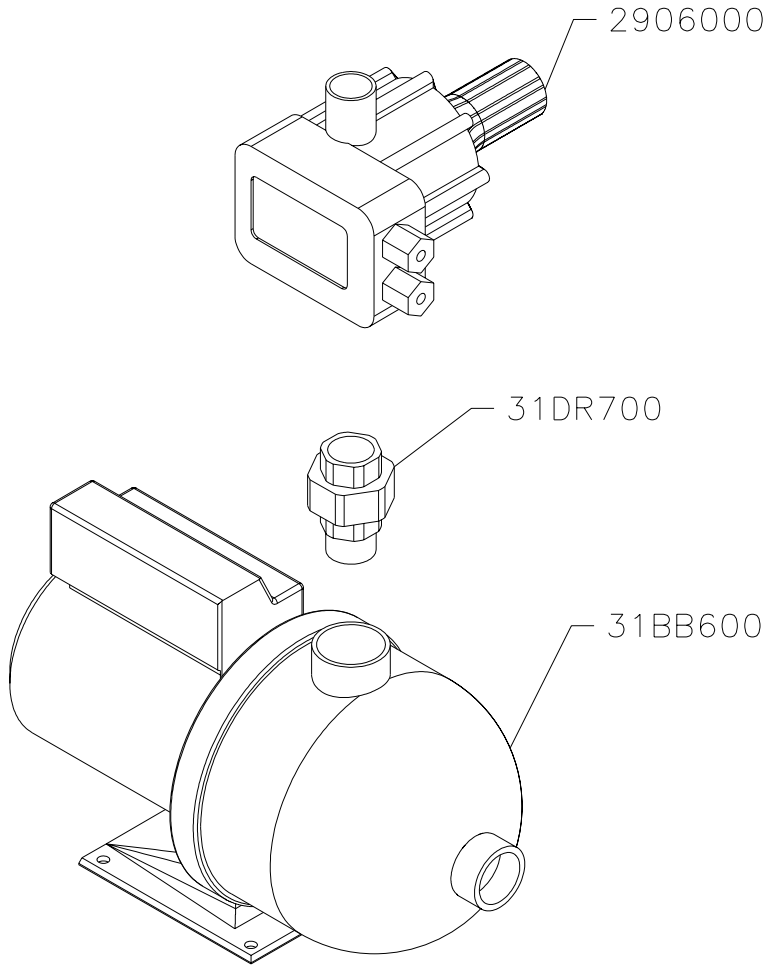

DENOMINACION: GRUPO PRES. 3.5 BAR 2M3/H AS	ESCALA	DIBUJADO	30.06.05	T. Abel	ISTOBAL
		AUTOCONTROL:	IT-07.05		NUM: 4045200 / PAG
		REVISADO			

Auflistung der Referenznr. für Baugruppe:

4045200 - Druckerhöhungspumpe für hohen Salzgehalt 3,5 bar, 2,0 m3/h

Referenznr.	Beschreibung	Stück	Referenznr.	Beschreibung	Stück
31DR700	ENLACE F341 1" M-H INOX	1			
31BB600	ELECTROBOMBA 0,8KW 220V 50HZ	1			
2906000	ELEK.DRUCKSTEUERNGPERMEATPUMPE	1			

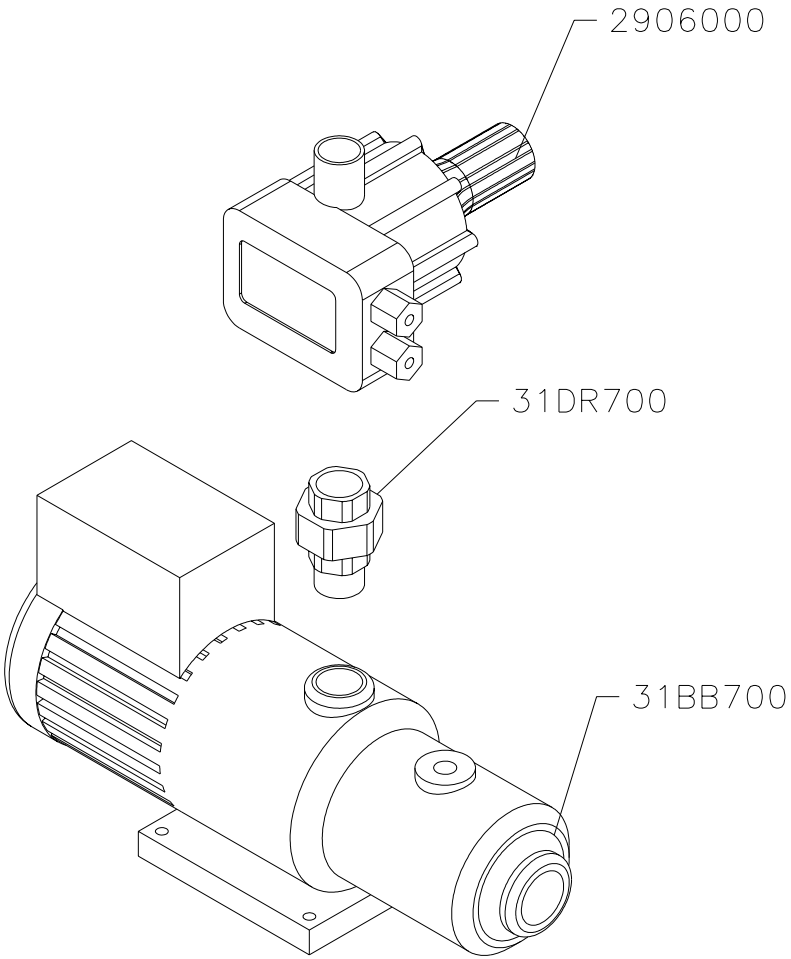

DENOMINACION:	ESCALA	DIBUJADO	30.06.05	T. Abel	ISTOBAL
GRUPO PRES. PC 4.0BAR 4M3/H BS		AUTOCONTROL:	IT-07.05		NUM: 4045100 PAG
		REVISADO			

Auflistung der Referenznr. für Baugruppe:

4045100 - Druckerhöhungspumpe für niedrigen Salzgehalt 4,0 bar, 4,0 m3/h

Referenznr.	Beschreibung	Stück	Referenznr.	Beschreibung	Stück
31DR700	ENLACE F341 1" M-H INOX	1			
31BB700	Elektropumpe 1,3KW 220V 50HZ	1			
2906000	ELEK.DRUCKSTEUERNGPERMEATPUMPE	1			

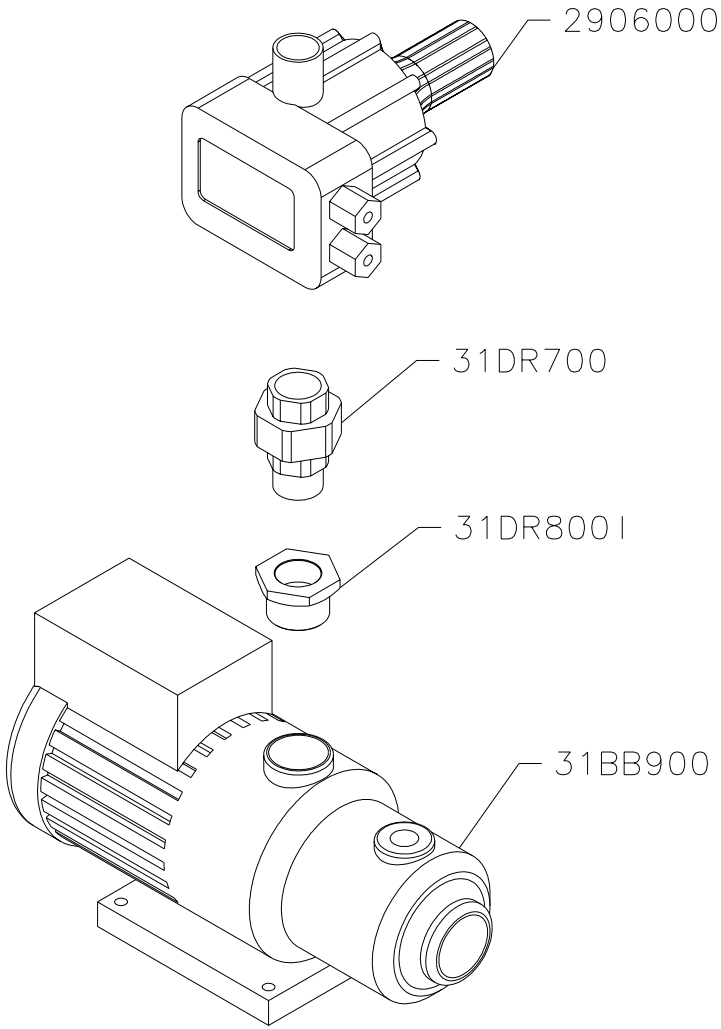

DENOMINACION: GRUPO PRES. PC 3.5BAR 8M3/H BS	ESCALA	DIBUJADO	30.06.05	T. Abel	ISTOBAL
		AUTOCONTROL:	IT-07.05		NUM: 4045000 / PAG
		REVISADO			

Auflistung der Referenznr. für Baugruppe:

4045000 - Druckerhöhungspumpe für niedrigen Salzgehalt 3,5 bar, 8,0 m3/h

Referenznr.	Beschreibung	Stück	Referenznr.	Beschreibung	Stück
31DR800I	TUERCA RED.F241 1 1/4"-1" M-H	1			
31DR700	ENLACE F341 1" M-H INOX	1			
31BB900	ELECTROBOMBA 1,8KW 220V 50HZ	1			
2906000	ELEK.DRUCKSTEUERNGPERMEATPUMPE	1			

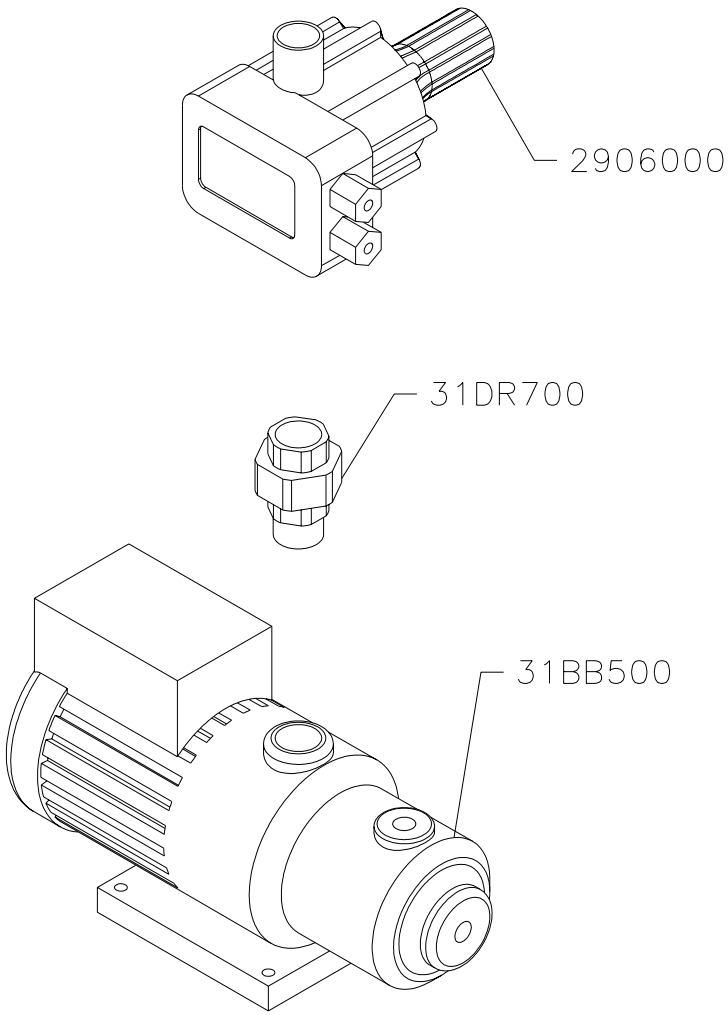

DENOMINACION: GRUPO PRES. PC 3.5BAR 2M3/H BS	ESCALA	DIBUJADO	30.06.05	T. Abel	ISTOBAL
		AUTOCONTROL:	IT-07.05		NUM: 4044900 / PAG
		REVISADO			

Auflistung der Referenznr. für Baugruppe:

4044900 - Druckerhöhungspumpe für niedrigen Salzgehalt 3,5 bar, 2,0 m3/h

Referenznr.	Beschreibung	Stück	Referenznr.	Beschreibung	Stück
31DR700	ENLACE F341 1" M-H INOX	1			
31BB500	ELECTROBOMBA 0,8KW 220V 50HZ	1			
2906000	ELEK.DRUCKSTEUERNGPERMEATPUMPE	1			

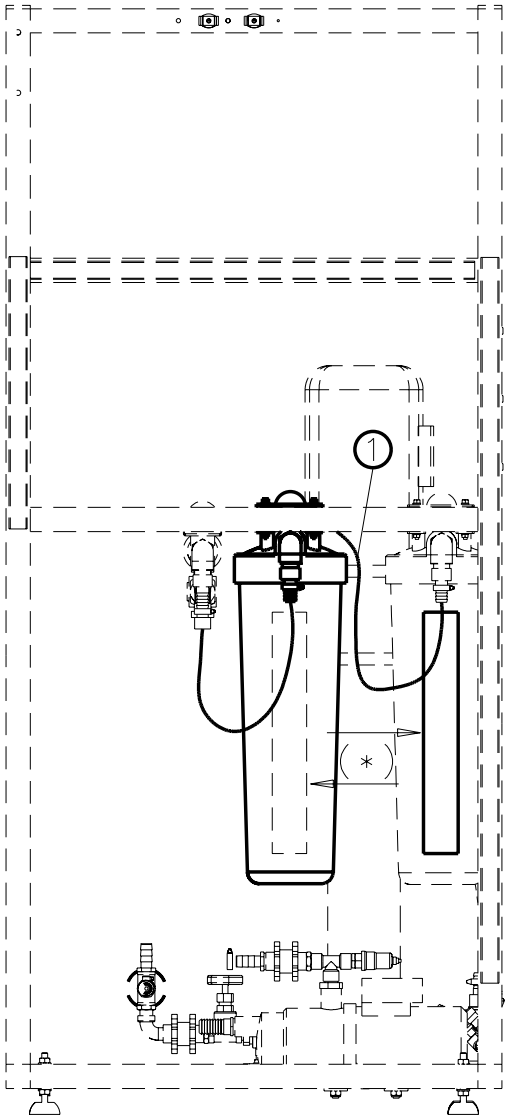

Vista trasera

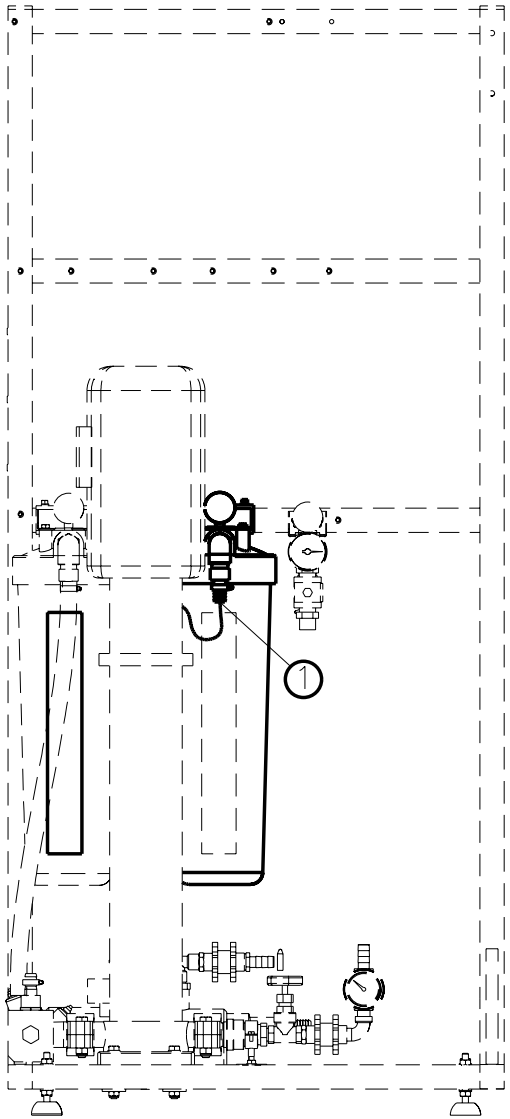

Vista delantera

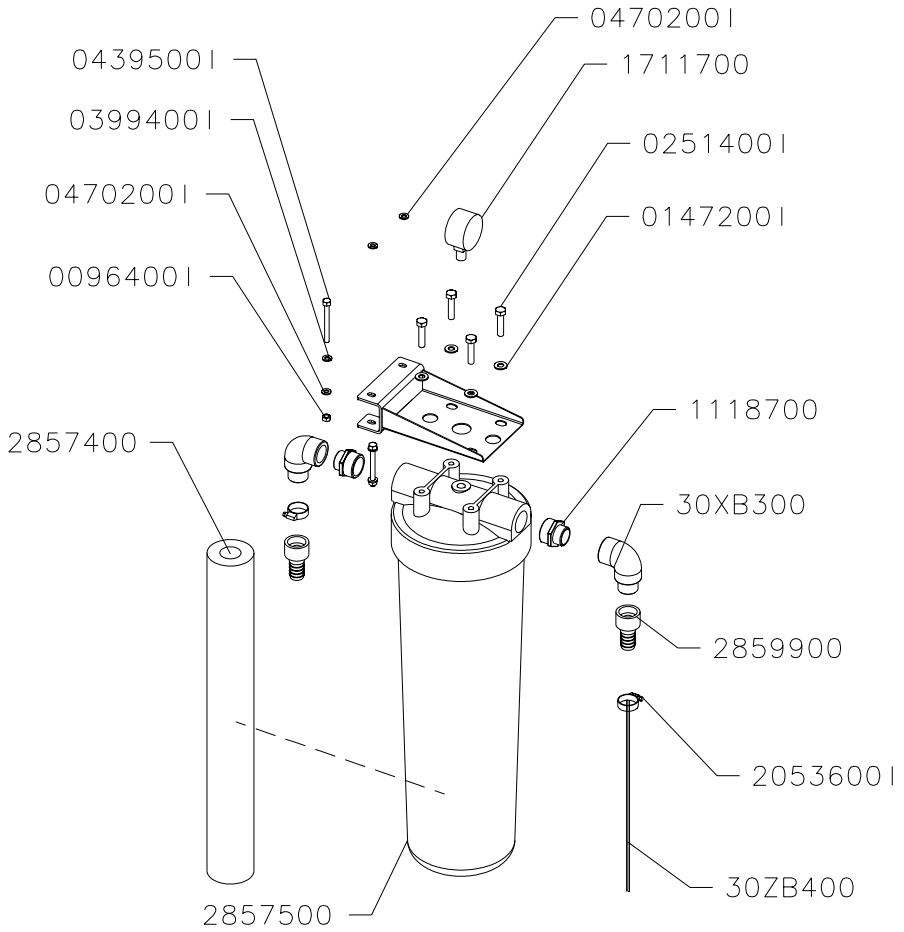

(*)PERMUTAR LA POSICION DEL CARTUCHO DE 1 MICRA CON EL CARTUCHO DE 5 MICRAS

DENOMINACION: FILTRO SEGURIDAD 1 MICRA	ESCALA	DIBUJADO	10.05.05	T. Abel	ISTOBAL
		AUTOCONTROL:	IT-07.05		NUM: 4044800 / PAG
		REVISADO			

Auflistung der Referenznr. für Baugruppe:

4044800 - Sicherheitsfilter 1 Mikron

Referenznr.	Beschreibung	Stück	Referenznr.	Beschreibung	Stück
30ZB400	MANGUERA AGUA D19X27/ 600	1			
30XB300	CODO PP 90° 3/4" M-H	2			
30UZ300	SOPORTE FILTRO	1			
2875500	Filterbehälter 20"-1" RM	1			
2859900	Geradeschraubanschluss Nylon D2	2			
2857400	FILTER 20"-1MICRO D4	1			
2053600I	SCHELLE DIN 3017 16-25 ROSTFRE	2			
1711700	MANOMETER 0-10 BAR D 50-1/4"	1			
1118700	ADAPTER NYLON REDUZ. 1"-3/4"	2			
0470200I	UNTERLAGSCH.FL.DIN 125 D 6	4			
0439500I	Schraube DIN 931 M6x60 Edels.	2			
0399400I	FEDERRING DIN 127 D 6 ROSTFREI	2			
0251400I	SCHRAUBE DIN 933 M 8X 35 ROSTF	4			
0147200I	Unterlegscheibe flach DIN 125 D	4			
0096400I	MUTTER DIN 934 M 6 ROSTFREI	2			

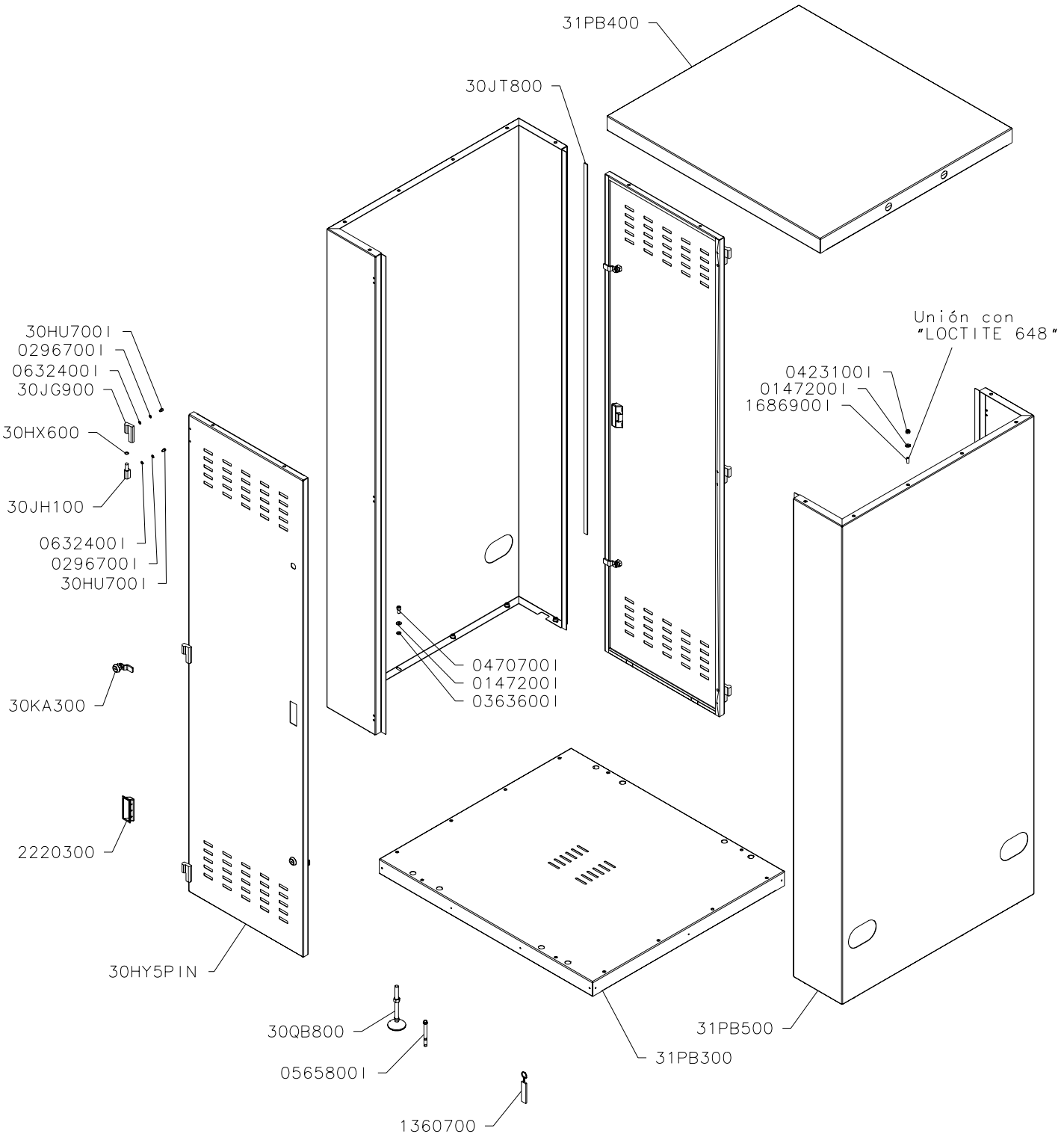

31PB600 - EMBALAJE ARMARIO 2 PUERTAS

DENOMINACION:	ESCALA	DIBUJADO	12.05.06	vpla	ISTOBAL	
ARMARIO CON BASE (2 PUERTAS)		AUTOCONTROL:	IT-07.05		NUM:	PAG
		REVISADO	16.03.07	MSol	40446FA	

Auflistung der Referenznr. für Baugruppe:

40446FA - ARMARIO CON BASE (2 PUERTAS)

Referenznr.	Beschreibung	Stück	Referenznr.	Beschreibung	Stück
31PB600	EMBALAJE ARMARIO 2 PUERTAS	1			
31PB500	LATERAL ARMARIO	2			
31PB400	TECHO ARMARIO	1			
31PB300	BASE ARMARIO	1			
30QB800	HÖHENVERSTELLBARE FÜSSE	4			
30KA300	CIERRE DE TRINQUETE	4			
30JT800	JUNTA CAUCHO ADHES. 15X3X10000	1			
30JH100	Halbscharnier aus Metall (D)	6			
30JG900	Halbscharnier Linksöffnung(D)	6			
30HY5PIN	PUERTA	2			
30HX600	Unterlagscheibe Nylon 9x13x0,5	6			
30HU700I	Schraube DIN 912 M 5x 8Edelstah	24			
2220300	TÜRGRIFF VERZAHNT	2			
1686900I	SCHRAUBSTIFT DIN 913 M 8X20	12			
1360700	SCHLÜSSELANH. M. ISTO-SCHRIFTZ	1			
0632400I	FEDERRING DIN 127 D 5N ROSTFR.	24			
0565800I	Edelstahl-Schwerlastdübel (für	4			
0470700I	SCHRAUBE DIN 912 M 8X16 ROSTFR	12			
0423100I	SELBSTBLOCK. MUT. DIN 985 M 8	12			
0363600I	Federring DIN127 D 8 Edelstahl	12			
0296700I	Unterlagscheibe flach DIN125 D	24			
0147200I	Unterlegscheibe flach DIN 125 D	24			

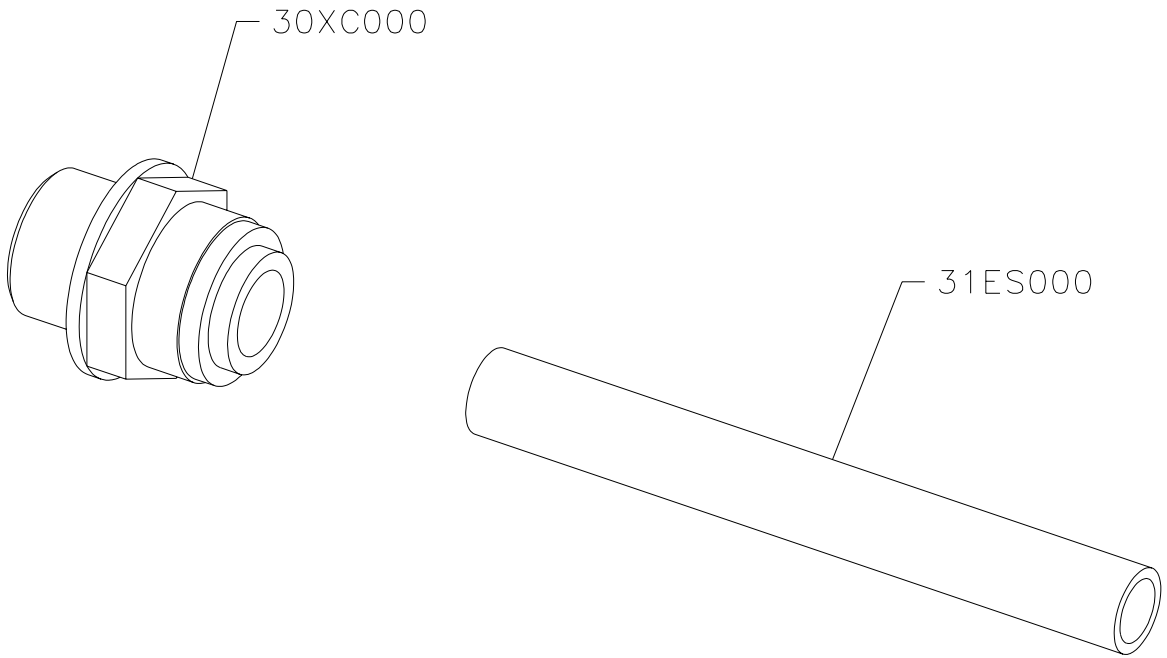

DENOMINACION: ADAP.TUB.RECHAZO DEP.A.RECIC	ESCALA	DIBUJADO	22.07.05	T. Abel	ISTOBAL
		AUTOCONTROL:	IT-07.05		NUM: 4044500 PAG
		REVISADO			

Auflistung der Referenznr. für Baugruppe:

4044500 - Anschluss für Weiterverwendung des Restwassers zum Tank der

Referenznr.	Beschreibung	Stück	Referenznr.	Beschreibung	Stück
31ES000	TUBO POLIETILENO 12X 9/10000	1			
30XC000	RACOR RECTO ENCH.12-1/2M PLAST	1			

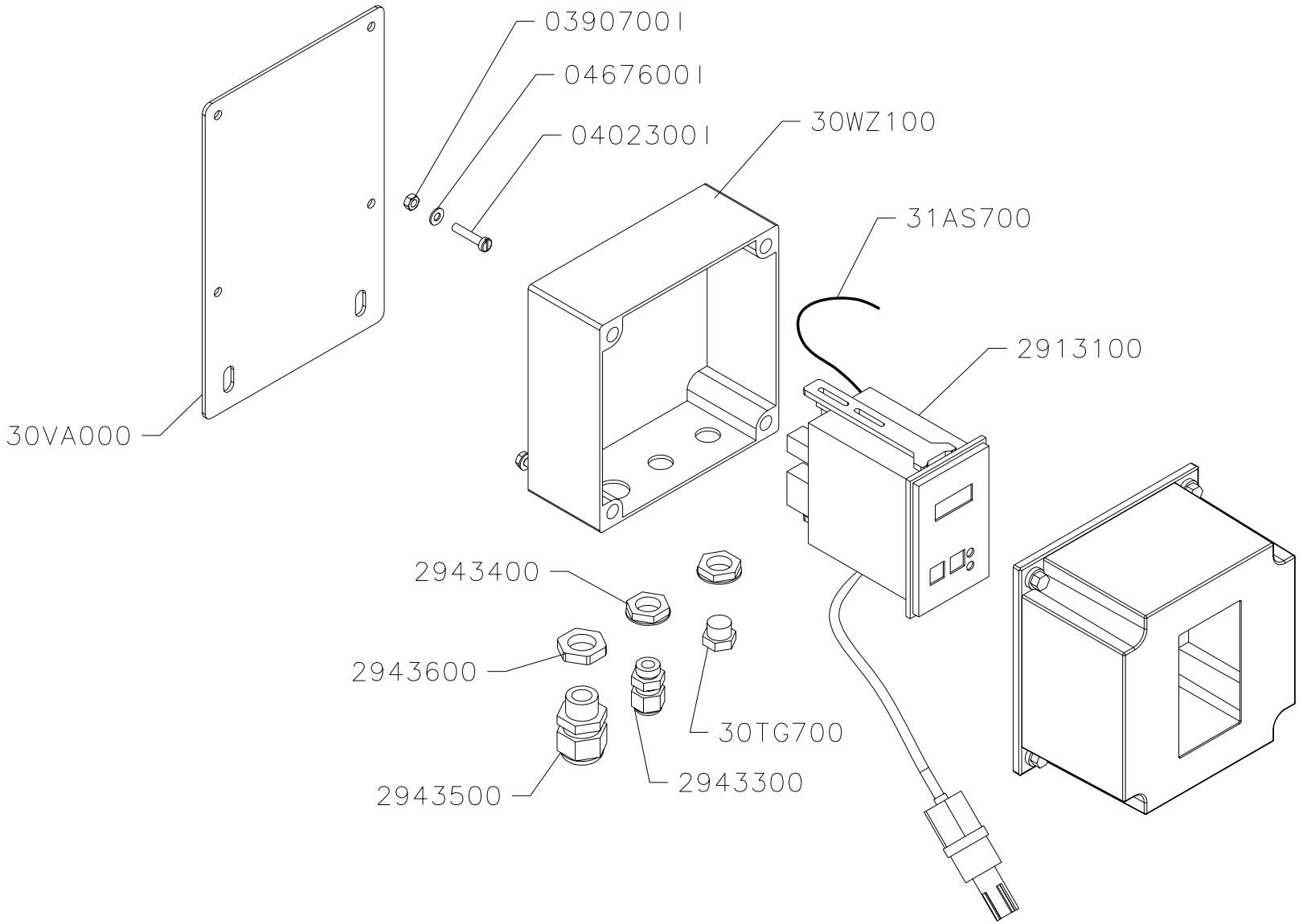

DENOMINACION:	ESCALA	DIBUJADO	03.03.05	T. Abel	ISTOBAL	
SENSOR MONITOR EN CONTINUO TDS	1:3	AUTOCONTROL:	IT-07.05		NUM:	PAG
		REVISADO	05.08.05	T. Abel	4043700	

Auflistung der Referenznr. für Baugruppe:

4043700 - Sensor mit Anzeigedisplay für TDS-Wert im Wasser

Referenznr.	Beschreibung	Stück	Referenznr.	Beschreibung	Stück
31AS700	MANGUERA ELECTRICA	1			
30WZ100	CAJA TDS	1			
30VA000	SOPORTE CAJA TDS	1			
30TG700	TAPON M12 PLASTICO	1			
2943600	Mutter M16 Kunststoff	1			
2943500	Verschraubstutzen M16 Kunstst.	1			
2943400	TUERCA PRENSA M12 PLASTICO	2			
2943300	Verschraubstutzen M12Kunststoff	1			
2913100	CONTROLADOR DE TDS EN LINEA	1			
0467600I	UNTERLAGSCH.FL.DIN 125 D 4	4			
0402300I	SCHRAUBE DIN 84 M 4X20 ROSTFR.	4			
0390700I	MUTTER DIN 934 M 4 NIROSTA	4			

LA REFERENCIA NO TIENE PLANO

(Ver Despiece En Página Siguiente)

THE CODE NUMBER HAS NOT DRAWING

(See Explosed View On Next Page)

LA REFERENCE N'A PAS DE PLAN

(Voir la vue éclatée sur la page suivante)

DIESE REFERENZNUMMER BESITZT KEINE ZEICHNUNG
(Siehe Unterreferenzen auf nächste Ebene)

IL CODICE NON HA DISEGNO DI RIFERIMENTO

(Vedere Esploso Alla Pagina Seguente)

A REFERÊNCIA NÃO TEM PLANO
(Ver Desenho Peças Na Pagina Seguinte)

Auflistung der Referenznr. für Baugruppe:

40434FA - FILTRO MATERIA ORGANICA 21X65"

Referenznr.	Beschreibung	Stück	Referenznr.	Beschreibung	Stück
31EE500	EMBALAJE 560X610X1840 INTER.	1			
31AS900	MANGUERA AGUA D25X33,4/ 4000	1			
31AS600	MANGUERA ELECTRICA	1			
30YR700	FILTRO MAT.ORG.21X60	1			
30VT000	Aufkleber ISTOBAL 120	1			
30QR000	PLACA CARACTERISTICAS	3			
1940100	T-SCHRAUBANSCHLUSS KR 1/4"	1			
1728400I	SCHELLE DIN 3017 25-40 ROSTFRE	1			
1711700	MANOMETER 0-10 BAR D 50-1/4"	2			
1238200	REGELVENTIL 1/4" (SCHR.-GEW.)	1			
1118400	SCHRAUBANSCH.NYLON D25-1"	1			
1024100I	Adapter F280 1/4" Edelstahl	1			

31EE500 EMBALAJE 560X610X1940 INTER.
31FF400 DECLARACION CE CONFORM.AGUAS
31LZ000 LIBRO VERIF.LINEA FILTROS
31LZ100 LIBRO VERIFICACIONES FILTROS

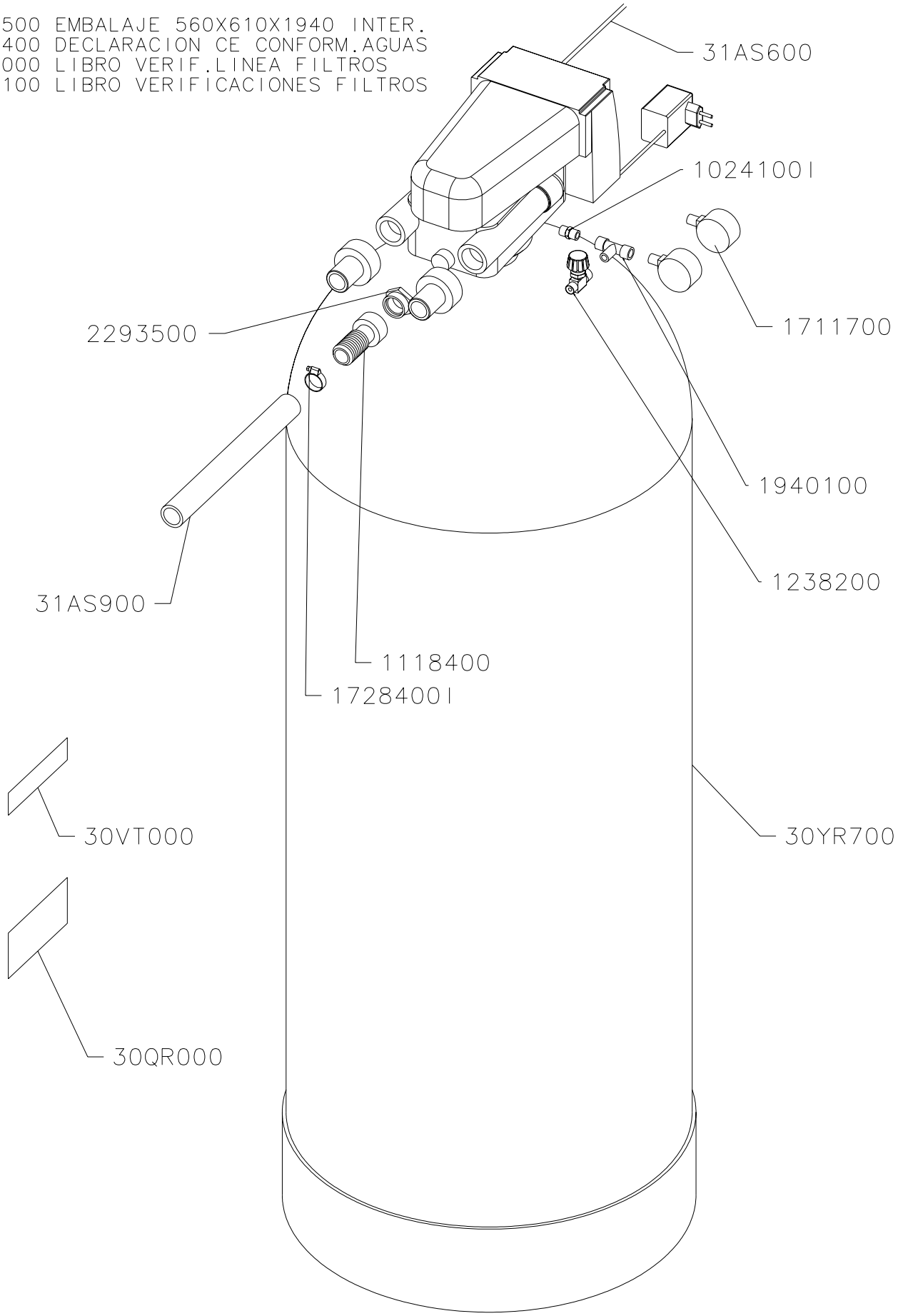

DENOMINACION:	ESCALA	DIBUJADO	03.03.05	T. Abel	ISTOBAL
FILTRO MAT.ORG. 21X60	1:7	AUTOCONTROL:	IT-07.05		NUM: 4043400 PAG
		REVISADO	23.11.06	BARTHE	

Auflistung der Referenznr. für Baugruppe:

4043400 - Filter gegen organischen Inhaltsstoffe 21x65" für 12-22 m3/Tag

Referenznr.	Beschreibung	Stück	Referenznr.	Beschreibung	Stück
IDIO098	PERSONALIZ.IDIOMA FILTROS	1			
40434FA	FILTRO MATERIA ORGANICA 21X65"	1			
2293500	MUTTER RED.F86/241 1"-3/4"M-H	1			

LA REFERENCIA NO TIENE PLANO

(Ver Despiece En Página Siguiente)

THE CODE NUMBER HAS NOT DRAWING

(See Explosed View On Next Page)

LA REFERENCE N'A PAS DE PLAN

(Voir la vue éclatée sur la page suivante)

DIESE REFERENZNUMMER BESITZT KEINE ZEICHNUNG
(Siehe Unterreferenzen auf nächste Ebene)

IL CODICE NON HA DISEGNO DI RIFERIMENTO

(Vedere Esploso Alla Pagina Seguente)

A REFERÊNCIA NÃO TEM PLANO
(Ver Desenho Peças Na Pagina Seguinte)

Auflistung der Referenznr. für Baugruppe:

40427FA - FILTRO SILEX-ANTRACITA 18X65"

Referenznr.	Beschreibung	Stück	Referenznr.	Beschreibung	Stück
31EE500	EMBALAJE 560X610X1840 INTER.	1			
31AS900	MANGUERA AGUA D25X33,4/ 4000	1			
31AS600	MANGUERA ELECTRICA	1			
30YM300	FILTRO DUAL 18X65"	1			
30VT000	Aufkleber ISTOBAL 120	1			
30QR000	PLACA CARACTERISTICAS	1			
1940100	T-SCHRAUBANSCHLUSS KR 1/4"	1			
1728400I	SCHELLE DIN 3017 25-40 ROSTFRE	1			
1711700	MANOMETER 0-10 BAR D 50-1/4"	2			
1238200	REGELVENTIL 1/4" (SCHR.-GEW.)	1			
1118400	SCHRAUBANSCH.NYLON D25-1"	1			
1024100I	Adapter F280 1/4" Edelstahl	1			

31EE500 EMBALAJE 560X610X1940 INTER.
31FF400 DECLARACION CE CONFORM.AGUAS
31LZ000 LIBRO VERIF.LINEA FILTROS
31LZ100 LIBRO VERIFICACIONES FILTROS

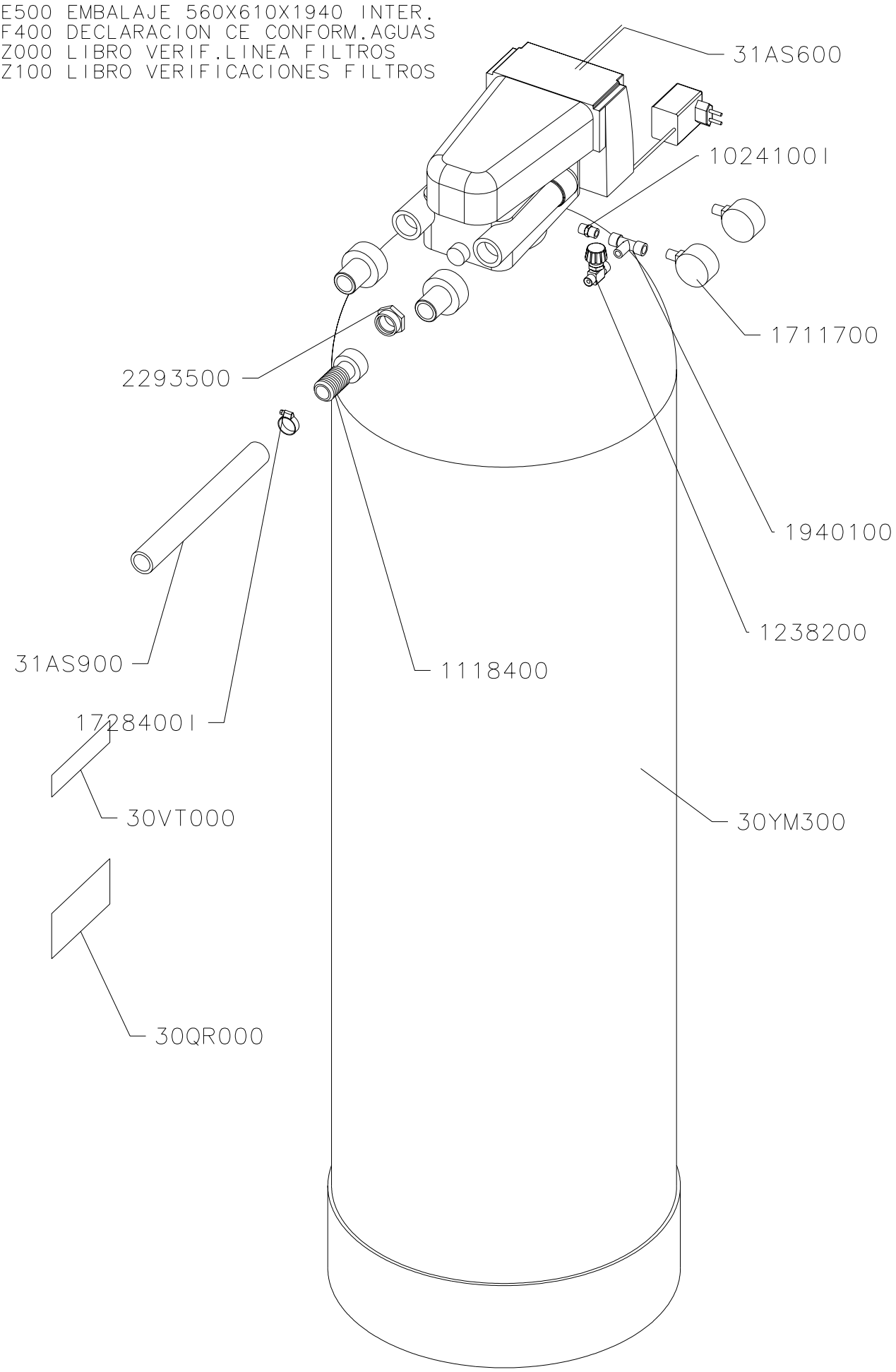

DENOMINACION:	ESCALA	DIBUJADO	03.03.05	T. Abel	ISTOBAL
FILTRO SILEX-ANTRACITA 18X65	1:7	AUTOCONTROL:	IT-07.05		NUM: 4042700 PAG
		REVISADO	23.11.06	BARTHE	

Auflistung der Referenznr. für Baugruppe:

4042700 - Silex-Anthrazit-Filter 18x65" für 12-22 m3/Tag

Referenznr.	Beschreibung	Stück	Referenznr.	Beschreibung	Stück
IDIO098	PERSONALIZ.IDIOMA FILTROS	1			
40427FA	FILTRO SILEX-ANTRACITA 18X65"	1			
2293500	MUTTER RED.F86/241 1"-3/4"M-H	1			

LA REFERENCIA NO TIENE PLANO

(Ver Despiece En Página Siguiente)

THE CODE NUMBER HAS NOT DRAWING

(See Explosed View On Next Page)

LA REFERENCE N'A PAS DE PLAN

(Voir la vue éclatée sur la page suivante)

DIESE REFERENZNUMMER BESITZT KEINE ZEICHNUNG
(Siehe Unterreferenzen auf nächste Ebene)

IL CODICE NON HA DISEGNO DI RIFERIMENTO

(Vedere Esploso Alla Pagina Seguente)

A REFERÊNCIA NÃO TEM PLANO
(Ver Desenho Peças Na Pagina Seguinte)

Auflistung der Referenznr. für Baugruppe:

40426FA - FILTRO SILEX-ANTRACITA 14X65"

Referenznr.	Beschreibung	Stück	Referenznr.	Beschreibung	Stück
31EE500	EMBALAJE 560X610X1840 INTER.	1			
31AS900	MANGUERA AGUA D25X33,4/ 4000	1			
31AS600	MANGUERA ELECTRICA	1			
30YS100	FILTRO SILEX-ANTRACITA 14X65	1			
30VT000	Aufkleber ISTOBAL 120	1			
30QR000	PLACA CARACTERISTICAS	1			
1940100	T-SCHRAUBANSCHLUSS KR 1/4"	1			
1728400I	SCHELLE DIN 3017 25-40 ROSTFRE	1			
1711700	MANOMETER 0-10 BAR D 50-1/4"	2			
1238200	REGELVENTIL 1/4" (SCHR.-GEW.)	1			
1118400	SCHRAUBANSCH.NYLON D25-1"	1			
1024100I	Adapter F280 1/4" Edelstahl	1			

31FF400 DECLARACION CE CONFORM.AGUAS
31EE500 EMBALAJE 560X610X1840 INTER.
31LZ000 LIBRO VERIF.LINEA FILTROS
31LZ100 LIBRO VERIFICACIONES FILTROS

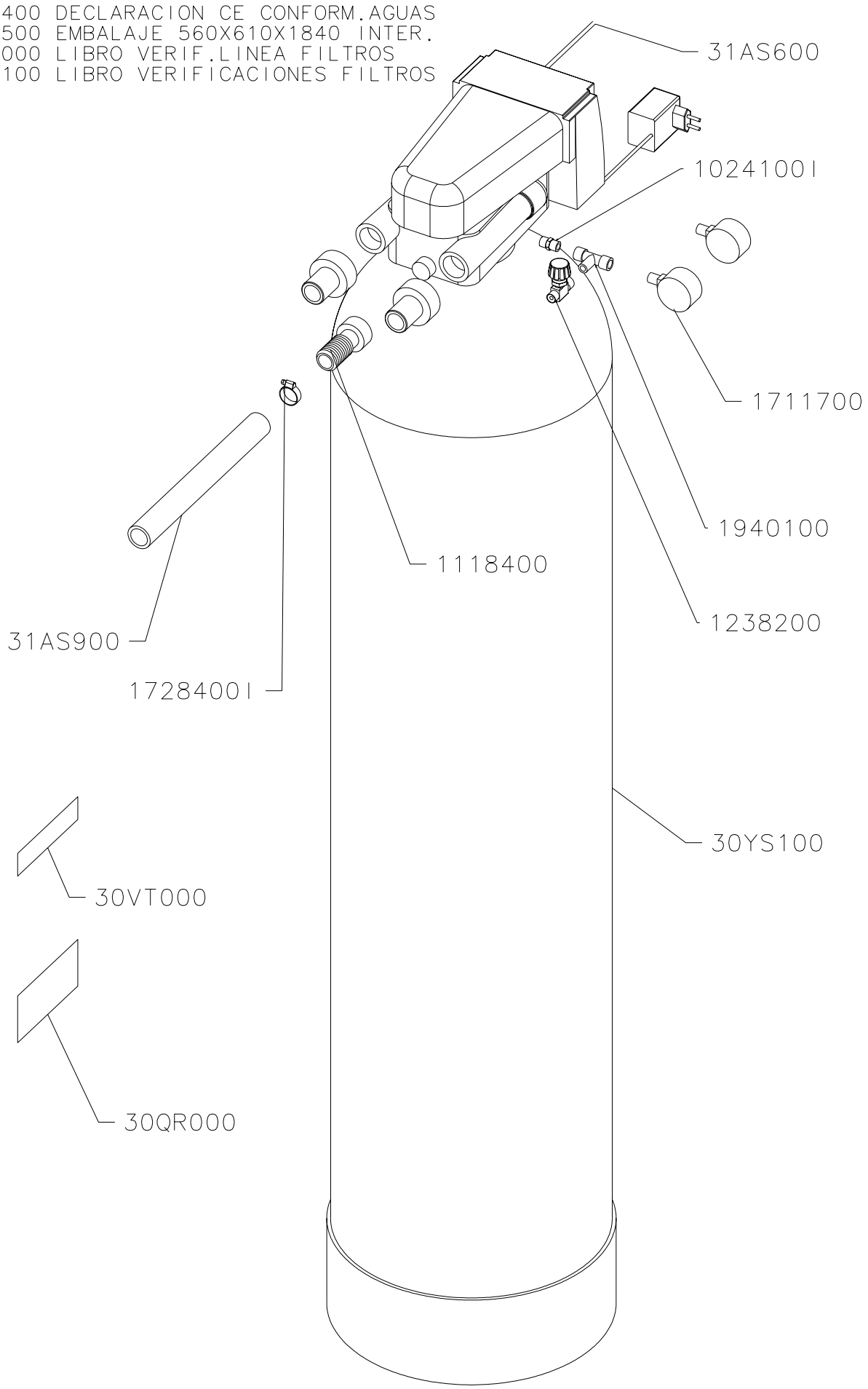

DENOMINACION:	ESCALA	DIBUJADO	03.03.05	T. Abel	ISTOBAL
FILTRO SILEX-ANTRACITA 14X65	1:7	AUTOCONTROL:	IT-07.05		NUM: 4042600 PAG
		REVISADO	19.05.06	BARTHE	

Auflistung der Referenznr. für Baugruppe:

4042600 - Silex-Anthrazit-Filter 14x65" für 4-12 m3/Tag

Referenznr.	Beschreibung	Stück	Referenznr.	Beschreibung	Stück
IDIO098	PERSONALIZ.IDIOMA FILTROS	1			
40426FA	FILTRO SILEX-ANTRACITA 14X65"	1			

LA REFERENCIA NO TIENE PLANO

(Ver Despiece En Página Siguiente)

THE CODE NUMBER HAS NOT DRAWING

(See Explosed View On Next Page)

LA REFERENCE N'A PAS DE PLAN

(Voir la vue éclatée sur la page suivante)

DIESE REFERENZNUMMER BESITZT KEINE ZEICHNUNG
(Siehe Unterreferenzen auf nächste Ebene)

IL CODICE NON HA DISEGNO DI RIFERIMENTO

(Vedere Esploso Alla Pagina Seguente)

A REFERÊNCIA NÃO TEM PLANO
(Ver Desenho Peças Na Pagina Seguinte)

Auflistung der Referenznr. für Baugruppe:

40423FA - FILTRO DESFERRIZADOR 21X65"

Referenznr.	Beschreibung	Stück	Referenznr.	Beschreibung	Stück
31EE500	EMBALAJE 560X610X1840 INTER.	1			
31AS900	MANGUERA AGUA D25X33,4/ 4000	1			
31AS600	MANGUERA ELECTRICA	1			
30YR900	DESFERRIZADOR 21X60	1			
30VT000	Aufkleber ISTOBAL 120	1			
30QR000	PLACA CARACTERISTICAS	3			
1940100	T-SCHRAUBANSCHLUSS KR 1/4"	1			
1728400I	SCHELLE DIN 3017 25-40 ROSTFRE	1			
1711700	MANOMETER 0-10 BAR D 50-1/4"	2			
1238200	REGELVENTIL 1/4" (SCHR.-GEW.)	1			
1118400	SCHRAUBANSCH.NYLON D25-1"	1			
1024100I	Adapter F280 1/4" Edelstahl	1			

31EE500 EMBALAJE 560X610X1940 INTER.
31FF400 DECLARACION CE CONFORM.AGUAS
31LZ000 LIBRO VERIF.LINEA FILTROS
31LZ100 LIBRO VERIFICACIONES FILTROS

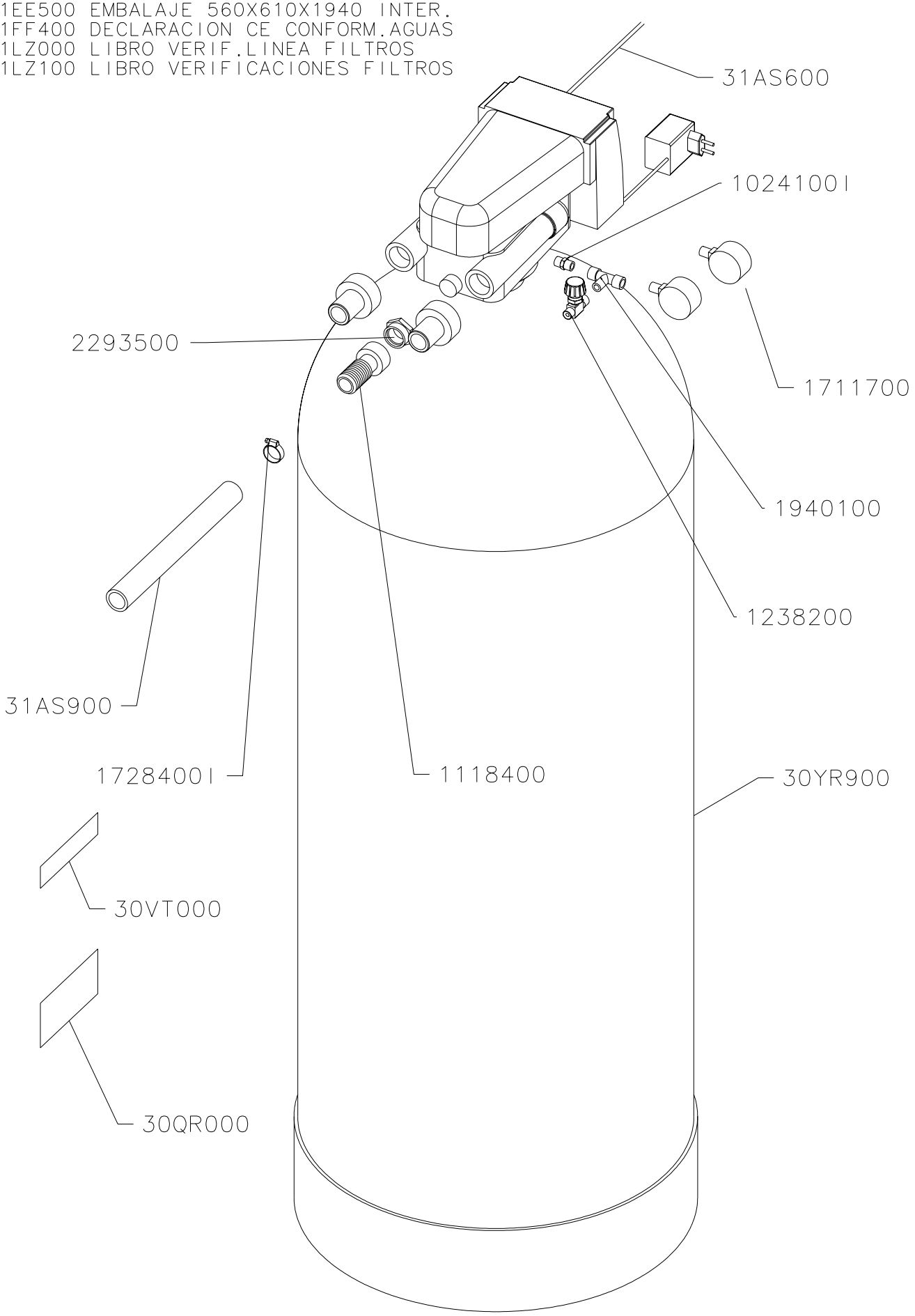

DENOMINACION:	ESCALA	DIBUJADO	03.03.05	T. Abel	ISTOBAL
FILTRO DESFERRIZADOR 21X60	1:7	AUTOCONTROL:	IT-07.05		NUM: 4042300 PAG
		REVISADO	23.11.06	BARTHE	

Auflistung der Referenznr. für Baugruppe:

4042300 - Filter zur Beseitigung des Eisengehaltes 21x65" für 12-22

Referenznr.	Beschreibung	Stück	Referenznr.	Beschreibung	Stück
IDIO098	PERSONALIZ.IDIOMA FILTROS	1			
40423FA	FILTRO DESFERRIZADOR 21X65"	1			
2293500	MUTTER RED.F86/241 1"-3/4"M-H	1			

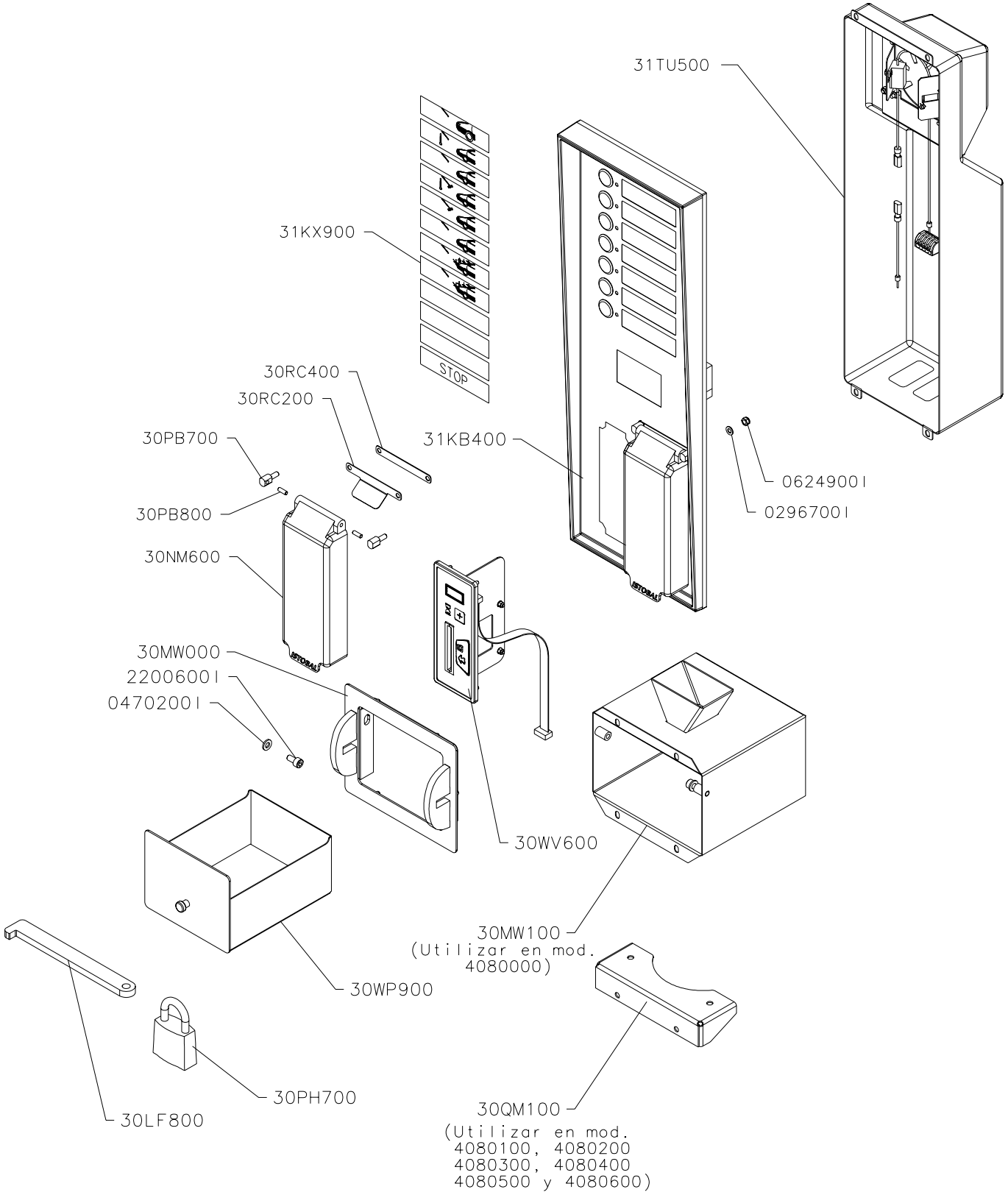

DENOMINACION:	ESCALA	DIBUJADO	23.11.04	vpla	ISTOBAL
SISTEM.PAGO EL.MON.+T.PROX.CL		AUTOCONTROL:	IT-07.05		NUM: 40420FA / PAG
		REVISADO	09.03.07	A.Ortiz	

Auflistung der Referenznr. für Baugruppe:

40420FA - SISTEM.PAGO EL.MON.+T.PROX. CL

Referenznr.	Beschreibung	Stück	Referenznr.	Beschreibung	Stück
31TU500	PROTECCION SISTEMAS DE PAGO	1			
31KX900	ETIQUETAS PROGR.INSERTABLES	1			
31KB400	PANEL MANDOS 2 SIST.PAGO CL	1			
30WV600	Leseeinheit Annäherungskarte	1			
30WP900	Münzenschublade	1			
30RC400	Kautschuckdichtung	2			
30RC200	Schutzprofil	2			
30QM100	Bügel	1			
30PH700	Programmierbar. Vorhängeschloß	1			
30PB800	Achse	4			
30PB700	Schutzhelterungachse	4			
30NM600	Münzschutz	2			
30MW100	ENVOLVENTE CAJON MONEDAS	1			
30MW000	BRIDA SOPORTE CAJON	1			
30LF800	PLETINA ANTIRROBO	1			
2200600I	SCHRAUBE DIN 912 M 6X12-ROSTF.	2			
0624900I	SELBSTBLOCK. MUTTER DIN 985 M	4			
0470200I	UNTERLAGSCH.FL.DIN 125 D 6	2			
0296700I	Unterlagscheibe flach DIN125 D	4			

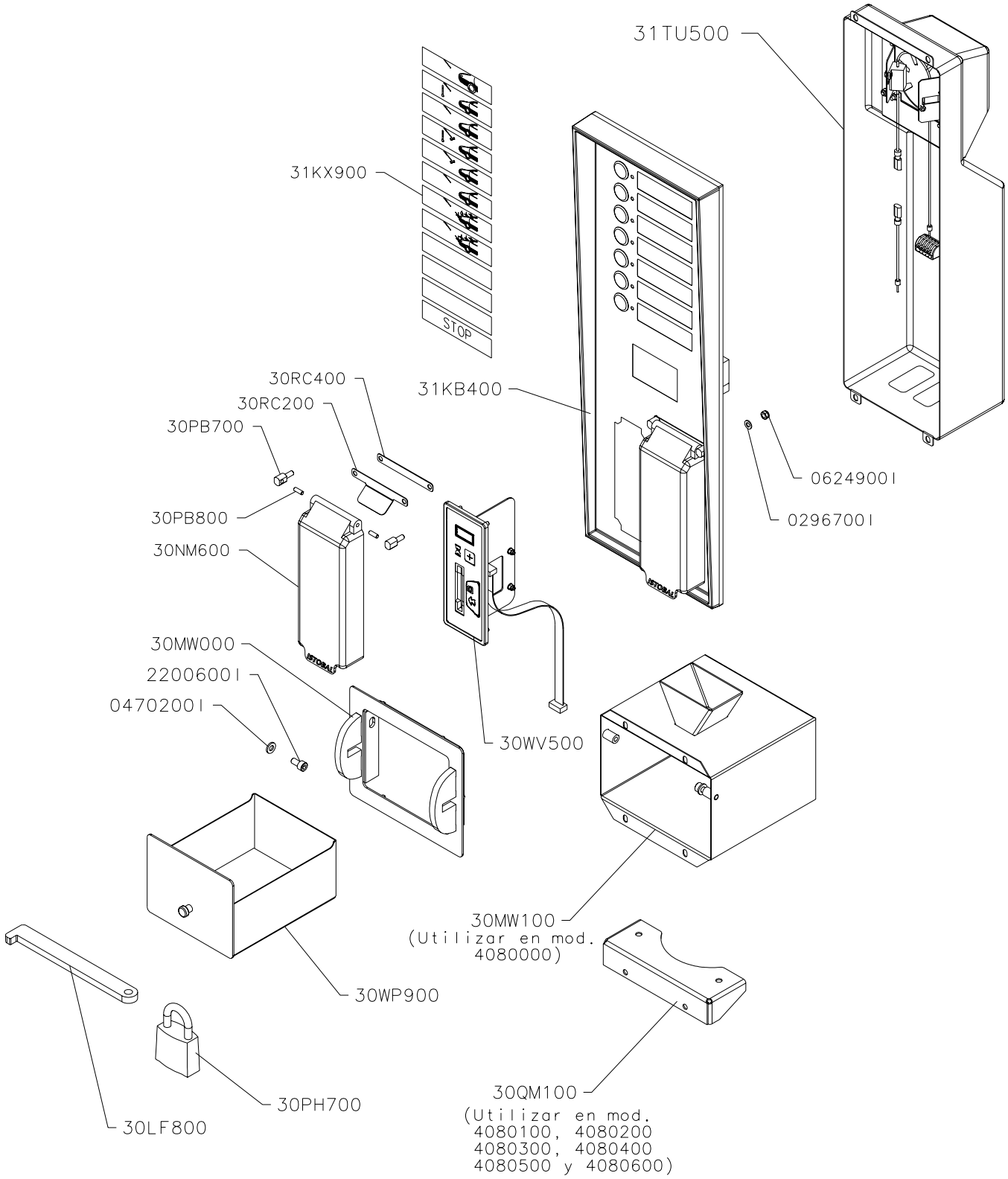

DENOMINACION:	ESCALA	DIBUJADO	23.11.04	vpla	ISTOBAL
SISTEM.PAGO EL.MON.+T.CHIP CL		AUTOCONTROL:	IT-07.05		NUM: 40419FA / PAG
		REVISADO	09.03.07	A.Ortiz	

Auflistung der Referenznr. für Baugruppe:

40419FA - SISTEM.PAGO EL.MON.+T.CHIP CL

Referenznr.	Beschreibung	Stück	Referenznr.	Beschreibung	Stück
31TU500	PROTECCION SISTEMAS DE PAGO	1			
31KX900	ETIQUETAS PROGR.INSERTABLES	1			
31KB400	PANEL MANDOS 2 SIST.PAGO CL	1			
30WV500	Leseeinheit chip-Karten	1			
30WP900	Münzenschublade	1			
30RC400	Kautschuckdichtung	2			
30RC200	Schutzprofil	2			
30QM100	Bügel	1			
30PH700	Programmierbar. Vorhängeschloß	1			
30PB800	Achse	4			
30PB700	Schutzhelterungachse	4			
30NM600	Münzschutz	2			
30MW100	ENVOLVENTE CAJON MONEDAS	1			
30MW000	BRIDA SOPORTE CAJON	1			
30LF800	PLETINA ANTIRROBO	1			
2200600I	SCHRAUBE DIN 912 M 6X12-ROSTF.	2			
0624900I	SELBSTBLOCK. MUTTER DIN 985 M	4			
0470200I	UNTERLAGSCH.FL.DIN 125 D 6	2			
0296700I	Unterlagscheibe flach DIN125 D	4			

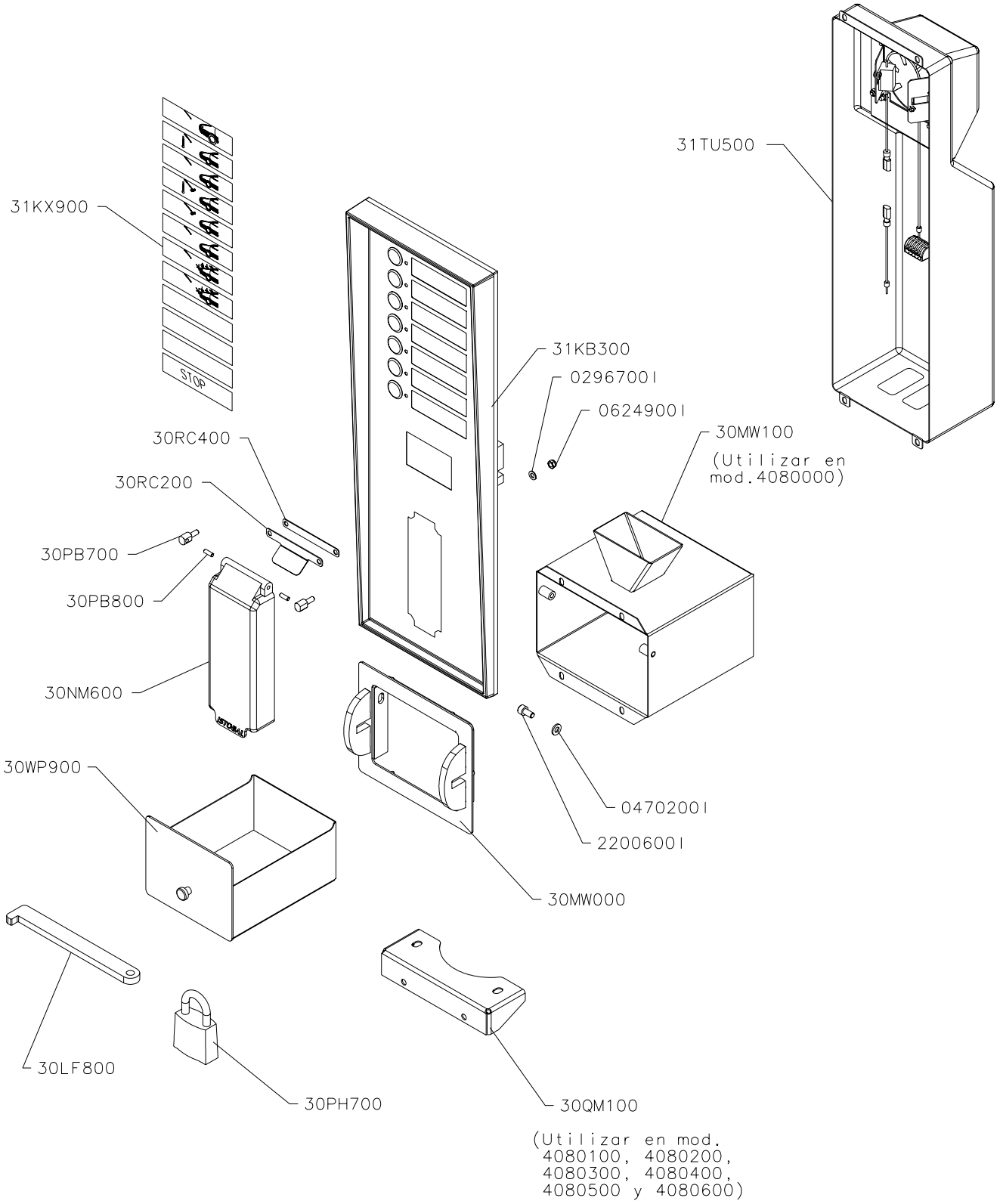

DENOMINACION:	ESCALA	DIBUJADO	23.11.04	vpla	ISTOBAL
SISTEMA PAGO MONEDAS-FICHAS CL		AUTOCONTROL:	IT-07.05		NUM: 40415FA / PAG
		REVISADO	09.03.07	A.Ortiz	

Auflistung der Referenznr. für Baugruppe:

40415FA - SISTEMA PAGO MONEDAS-FICHAS CL

Referenznr.	Beschreibung	Stück	Referenznr.	Beschreibung	Stück
31TU500	PROTECCION SISTEMAS DE PAGO	1			
31KX900	ETIQUETAS PROGR.INSERTABLES	1			
31KB300	PANEL MANDOS 1 SIST.PAGO CL	1			
30WP900	Münzenschublade	1			
30RC400	Kautschuckdichtung	1			
30RC200	Schutzprofil	1			
30QM100	Bügel	1			
30PH700	Programmierbar. Vorhängeschloß	1			
30PB800	Achse	2			
30PB700	Schutzhelterungachse	2			
30NM600	Münzschutz	1			
30MW100	ENVOLVENTE CAJON MONEDAS	1			
30MW000	BRIDA SOPORTE CAJON	1			
30LF800	PLETINA ANTIRROBO	1			
2200600I	SCHRAUBE DIN 912 M 6X12-ROSTF.	2			
0624900I	SELBSTBLOCK. MUTTER DIN 985 M	2			
0470200I	UNTERLAGSCH.FL.DIN 125 D 6	2			
0296700I	Unterlagscheibe flach DIN125 D	2			

LA REFERENCIA NO TIENE PLANO

(Ver Despiece En Página Siguiente)

THE CODE NUMBER HAS NOT DRAWING

(See Explosed View On Next Page)

LA REFERENCE N'A PAS DE PLAN

(Voir la vue éclatée sur la page suivante)

DIESE REFERENZNUMMER BESITZT KEINE ZEICHNUNG
(Siehe Unterreferenzen auf nächste Ebene)

IL CODICE NON HA DISEGNO DI RIFERIMENTO

(Vedere Esploso Alla Pagina Seguente)

A REFERÊNCIA NÃO TEM PLANO
(Ver Desenho Peças Na Pagina Seguinte)

Auflistung der Referenznr. für Baugruppe:

40414FA - FILTRO MATERIA ORGANICA 16X65"

Referenznr.	Beschreibung	Stück	Referenznr.	Beschreibung	Stück
31EE500	EMBALAJE 560X610X1840 INTER.	1			
31AS900	MANGUERA AGUA D25X33,4/ 4000	1			
31AS600	MANGUERA ELECTRICA	1			
30YR600	FILTRO MAT.ORG.16X65	1			
30VT000	Aufkleber ISTOBAL 120	1			
30QR000	PLACA CARACTERISTICAS	3			
1940100	T-SCHRAUBANSCHLUSS KR 1/4"	1			
1728400I	SCHELLE DIN 3017 25-40 ROSTFRE	1			
1711700	MANOMETER 0-10 BAR D 50-1/4"	2			
1238200	REGELVENTIL 1/4" (SCHR.-GEW.)	1			
1118400	SCHRAUBANSCH.NYLON D25-1"	1			
1024100I	Adapter F280 1/4" Edelstahl	1			

31FF400 DECLARACION CE CONFORM.AGUAS
31EE500 EMBALAJE 560X610X1840 INTER.
31LZ000 LIBRO VERIF.LINEA FILTROS
31LZ100 LIBRO VERIFICACIONES FILTROS

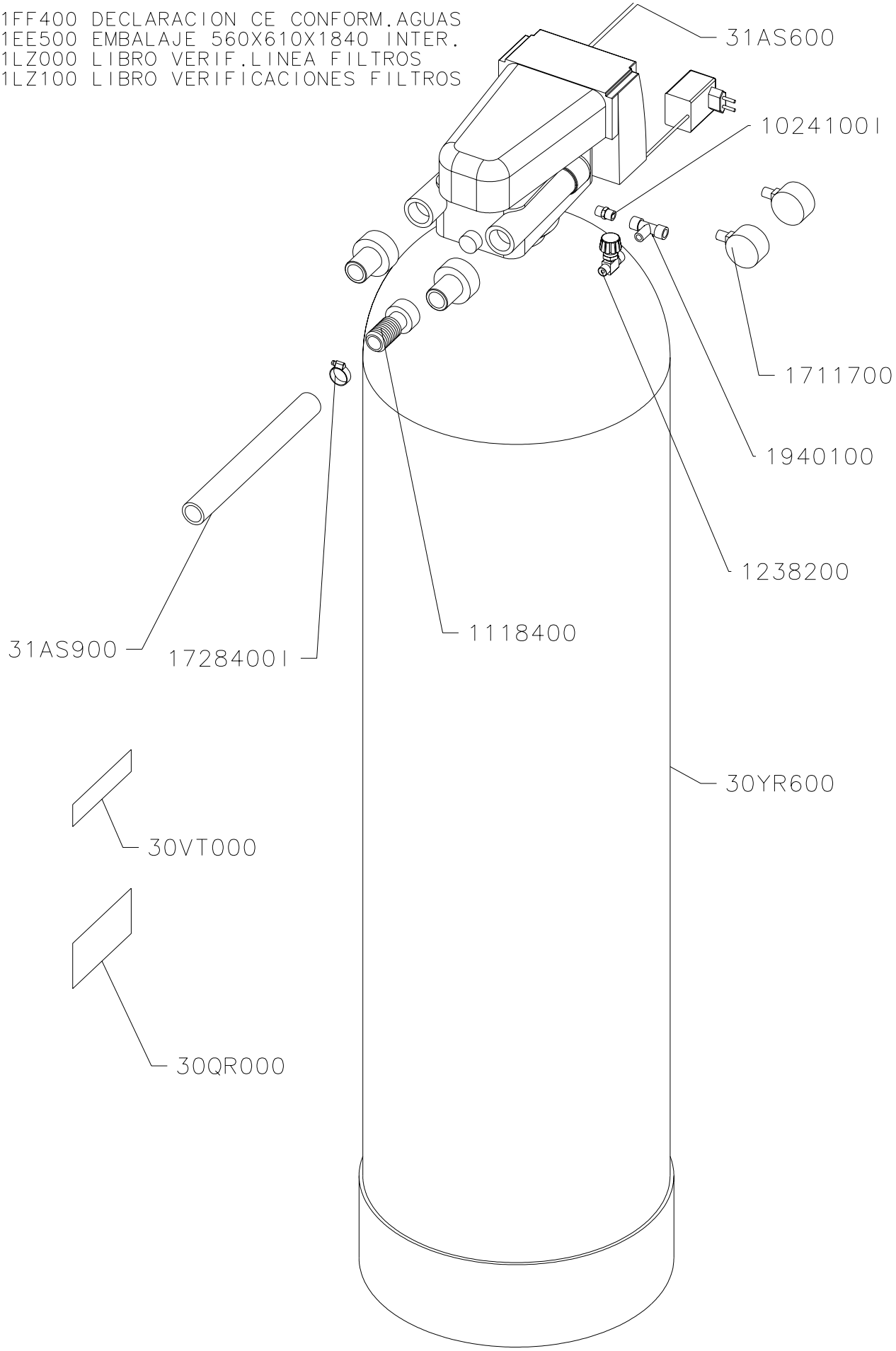

DENOMINACION:	ESCALA	DIBUJADO	03.03.05	T. Abel	ISTOBAL
FILTRO MATERIA ORGANICA 16X65	1:7	AUTOCONTROL:	IT-07.05		NUM: 4041400 PAG
		REVISADO	19.05.06	BARTHE	

Auflistung der Referenznr. für Baugruppe:

4041400 - Filter gegen organischen Inhaltsstoffe 16x65" für 4-12 m3/Tag

Referenznr.	Beschreibung	Stück	Referenznr.	Beschreibung	Stück
IDIO098	PERSONALIZ.IDIOMA FILTROS	1			
40414FA	FILTRO MATERIA ORGANICA 16X65"	1			

LA REFERENCIA NO TIENE PLANO

(Ver Despiece En Página Siguiente)

THE CODE NUMBER HAS NOT DRAWING

(See Explosed View On Next Page)

LA REFERENCE N'A PAS DE PLAN

(Voir la vue éclatée sur la page suivante)

DIESE REFERENZNUMMER BESITZT KEINE ZEICHNUNG
(Siehe Unterreferenzen auf nächste Ebene)

IL CODICE NON HA DISEGNO DI RIFERIMENTO

(Vedere Esploso Alla Pagina Seguente)

A REFERÊNCIA NÃO TEM PLANO
(Ver Desenho Peças Na Pagina Seguinte)

Auflistung der Referenznr. für Baugruppe:

40413FA - FILTRO DESFERRIZADOR 16X65"

Referenznr.	Beschreibung	Stück	Referenznr.	Beschreibung	Stück
31EE500	EMBALAJE 560X610X1840 INTER.	1			
31AS900	MANGUERA AGUA D25X33,4/ 4000	1			
31AS600	MANGUERA ELECTRICA	1			
30YR800	DESFERRIZADOR 16X65	1			
30VT000	Aufkleber ISTOBAL 120	1			
30QR000	PLACA CARACTERISTICAS	3			
1940100	T-SCHRAUBANSCHLUSS KR 1/4"	1			
1728400I	SCHELLE DIN 3017 25-40 ROSTFRE	1			
1711700	MANOMETER 0-10 BAR D 50-1/4"	2			
1238200	REGELVENTIL 1/4" (SCHR.-GEW.)	1			
1118400	SCHRAUBANSCH.NYLON D25-1"	1			
1024100I	Adapter F280 1/4" Edelstahl	1			

31FF400 DECLARACION CE CONFORM.AGUAS
31EE500 EMBALAJE 560X610X1840 INTER.
31LZ000 LIBRO VERIF.LINEA FILTROS
31LZ100 LIBRO VERIFICACIONES FILTROS

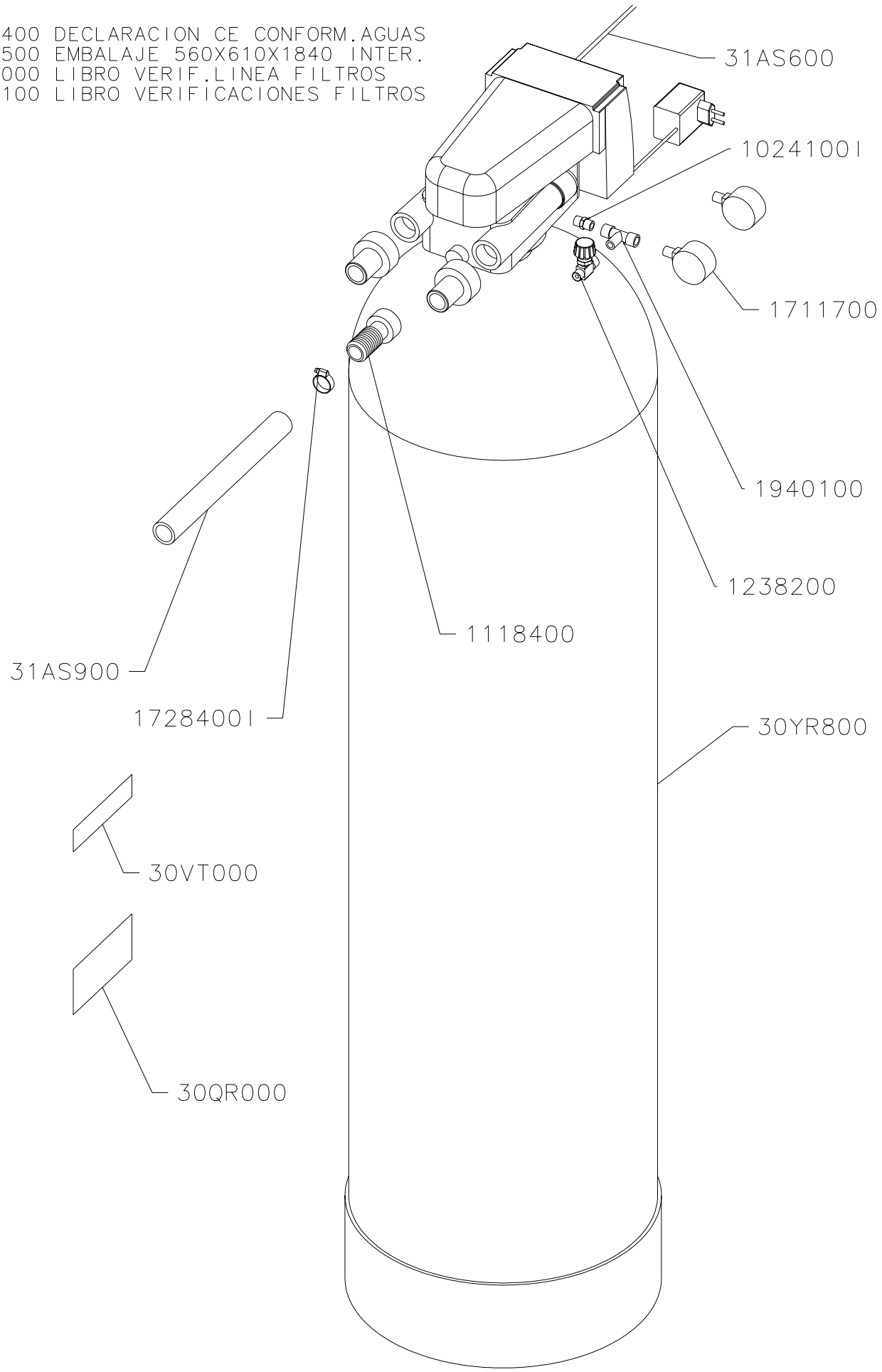

DENOMINACION:	ESCALA	DIBUJADO	03.03.05	T. Abel	ISTOBAL
FILTRO DESFERRIZADOR 16x65	1:7	AUTOCONTROL:	IT-07.05		NUM: 4041300 PAG
		REVISADO	19.05.06	BARTHE	

Auflistung der Referenznr. für Baugruppe:

4041300 - Filter zur Beseitigung des Eisengehaltes 16x65" für 4-12 m3/Tag

Referenznr.	Beschreibung	Stück	Referenznr.	Beschreibung	Stück
IDIO098	PERSONALIZ.IDIOMA FILTROS	1			
40413FA	FILTRO DESFERRIZADOR 16X65"	1			

LA REFERENCIA NO TIENE PLANO

(Ver Despiece En Página Siguiente)

THE CODE NUMBER HAS NOT DRAWING

(See Explosed View On Next Page)

LA REFERENCE N'A PAS DE PLAN

(Voir la vue éclatée sur la page suivante)

DIESE REFERENZNUMMER BESITZT KEINE ZEICHNUNG
(Siehe Unterreferenzen auf nächste Ebene)

IL CODICE NON HA DISEGNO DI RIFERIMENTO

(Vedere Esploso Alla Pagina Seguente)

A REFERÊNCIA NÃO TEM PLANO
(Ver Desenho Peças Na Pagina Seguinte)

Auflistung der Referenznr. für Baugruppe:

40412FA - FILTRO DECLORADOR 14X65"

Referenznr.	Beschreibung	Stück	Referenznr.	Beschreibung	Stück
31EE500	EMBALAJE 560X610X1840 INTER.	1			
31AT000	MANGUERA AGUA D20X27 / 4000	1			
31AS600	MANGUERA ELECTRICA	1			
30YM800	DECLORADOR 14X65	1			
30VT000	Aufkleber ISTOBAL 120	1			
30QR000	PLACA CARACTERISTICAS	3			
2859900	Geradeschraubanschluss Nylon D2	1			
2053600I	SCHELLE DIN 3017 16-25 ROSTFRE	1			
1940100	T-SCHRAUBANSCHLUSS KR 1/4"	1			
1711700	MANOMETER 0-10 BAR D 50-1/4"	2			
1238200	REGELVENTIL 1/4" (SCHR.-GEW.)	1			
1024100I	Adapter F280 1/4" Edelstahl	1			

31FF400 DECLARACION CE CONFORM.AGUAS
31EE500 EMBALAJE 560X610X1840 INTER.
31LZ000 LIBRO VERIF.LINEA FILTROS
31LZ100 LIBRO VERIFICACIONES FILTROS

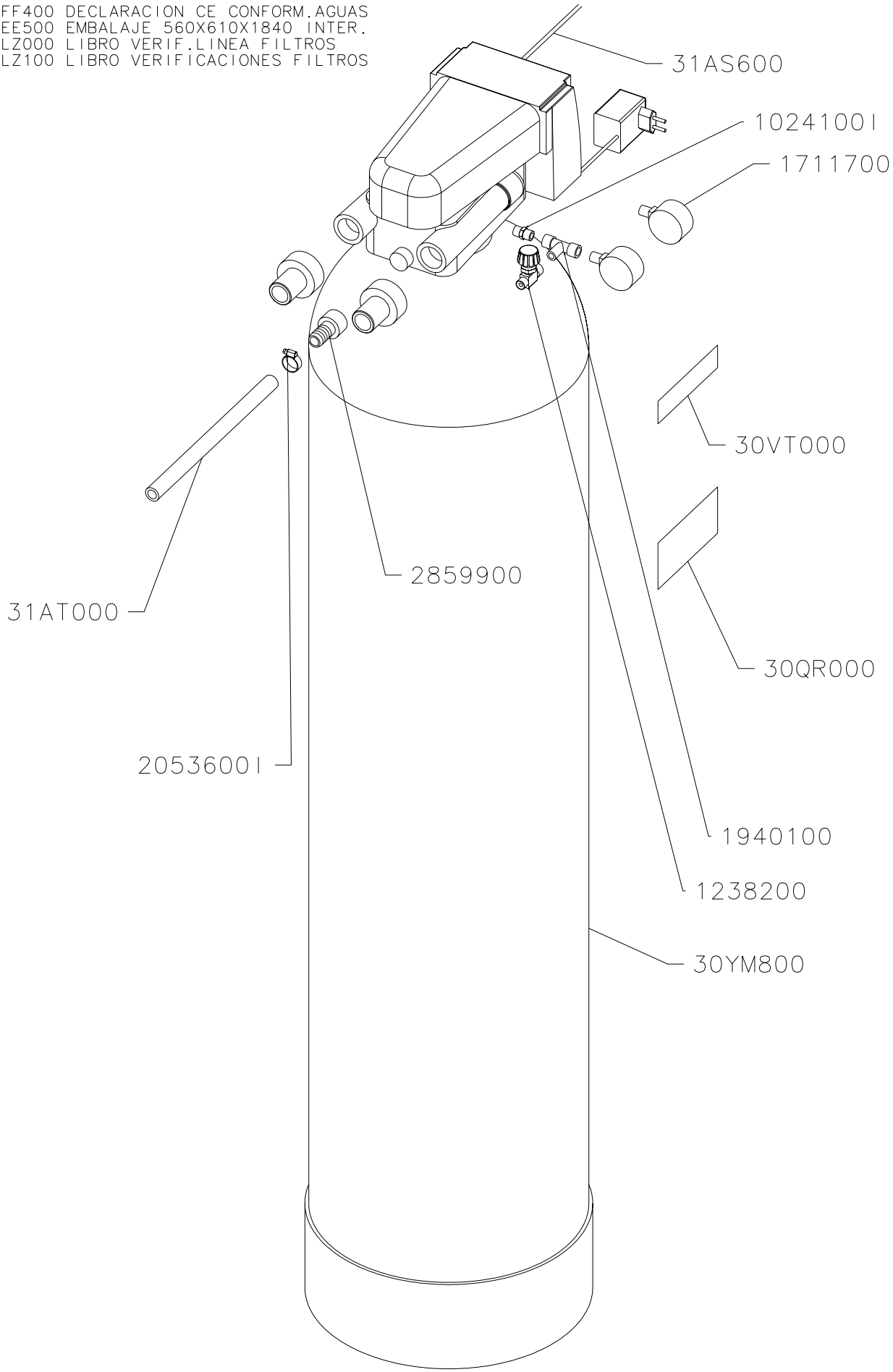

DENOMINACION:	ESCALA	DIBUJADO	03.03.05	T. Abel	ISTOBAL
FILTRO DECLORADOR 14X65	1:7	AUTOCONTROL:	IT-07.05		NUM: 4041200 PAG
		REVISADO	19.05.06	BARTHE	

Auflistung der Referenznr. für Baugruppe:

4041200 - Entchlorungsfilter 14x65" für 12-22 m3/Tag

Referenznr.	Beschreibung	Stück	Referenznr.	Beschreibung	Stück
IDIO098	PERSONALIZ.IDIOMA FILTROS	1			
40412FA	FILTRO DECLORADOR 14X65"	1			

30UW700 PALET FIBRA MADERA 800X 600MM
31FF400 DECLARACION CE CONFORM.AGUAS
31HG400 CAJA CARTON 630X580X1570
31LZ000 LIBRO VERIF.LINEA FILTROS
31LZ100 LIBRO VERIFICACIONES FILTROS

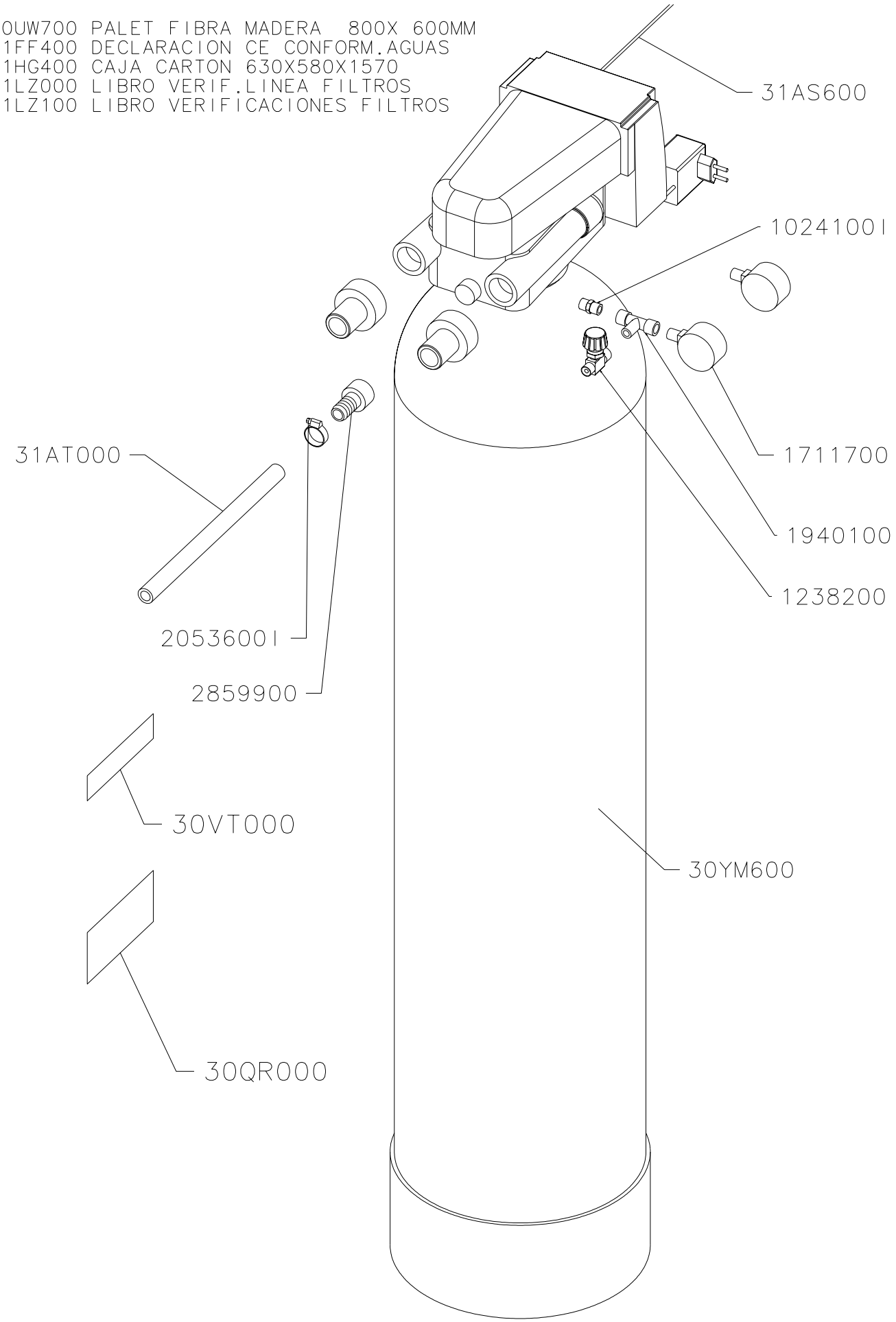

DENOMINACION:	ESCALA	DIBUJADO	02.03.05	T. Abel	ISTOBAL
FILTRO DECLORADOR 12X48	1:6	AUTOCONTROL:	IT-07.05		NUM: 40411FA / PAG
		REVISADO	18.06.07	BARTHE	

Auflistung der Referenznr. für Baugruppe:

40411FA - FILTRO DECLORADOR 12X48"

Referenznr.	Beschreibung	Stück	Referenznr.	Beschreibung	Stück
31HG400	CAJA CARTON 630X580X1570	1			
31AT000	MANGUERA AGUA D20X27 / 4000	1			
31AS600	MANGUERA ELECTRICA	1			
30YM600	DECLORADOR 12X48	1			
30VT000	Aufkleber ISTOBAL 120	1			
30UW700	PALET FIBRA MADERA 800X 600MM	1			
30QR000	PLACA CARACTERISTICAS	3			
2859900	Geradeschraubanschluss Nylon D2	1			
2053600I	SCHELLE DIN 3017 16-25 ROSTFRE	1			
1940100	T-SCHRAUBANSCHLUSS KR 1/4"	1			
1711700	MANOMETER 0-10 BAR D 50-1/4"	2			
1238200	REGELVENTIL 1/4" (SCHR.-GEW.)	1			
1024100I	Adapter F280 1/4" Edelstahl	1			

Auflistung der Referenznr. für Baugruppe:

4041100 - Entchlorungsfilter 14x48" für 4-12 m3/Tag

Referenznr.	Beschreibung	Stück	Referenznr.	Beschreibung	Stück
IDIO098	PERSONALIZ.IDIOMA FILTROS	1			
40411FA	FILTRO DECLORADOR 12X48"	1			

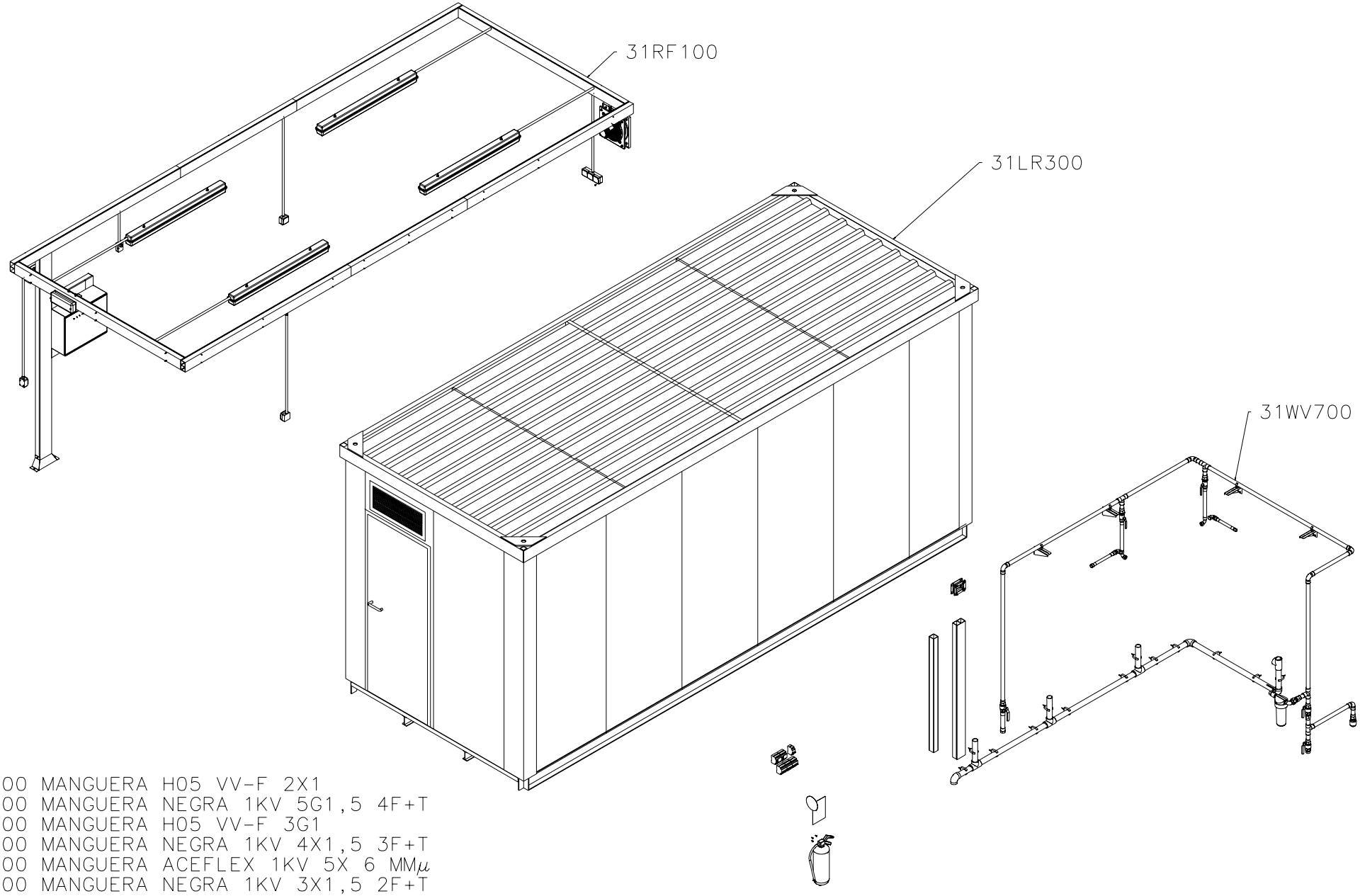

7083200 MANGUERA H05 VV-F 2X1
7083300 MANGUERA NEGRA 1KV 5G1,5 4F+T
7083500 MANGUERA H05 VV-F 3G1
7083600 MANGUERA NEGRA 1KV 4X1,5 3F+T
7183100 MANGUERA ACEFLEX 1KV 5X 6 MMμ
7219100 MANGUERA NEGRA 1KV 3X1,5 2F+T
7253300 TUBO PVC BLINDADO D16 GRIS

DENOMINACION: CONTENEDOR SALA TEC.C.INS.4-8P	ESCALA	DIBUJADO	22.05.07	A.Ortiz	ISTOBAL
		AUTOCONTROL:	IT-07.05		NUM: 4034100 / PAG
		REVISADO			

Auflistung der Referenznr. für Baugruppe:

4034100 - Container mit Vorinstallation 4-8 Waschplätze+elektrische

Referenznr.	Beschreibung	Stück	Referenznr.	Beschreibung	Stück
7253300	TUBO PVC BLINDADO D16 GRIS	4			
7219100	MANGUERA NEGRA 1KV 3X1,5 2F+T	50			
7183100	MANGUERA ACEFLEX 1KV 5X 6 MM²	15			
7083600	MANGUERA NEGRA 1KV 4X1,5 3F+T	25			
7083500	MANGUERA H05 VV-F 3G1	50			
7083300	MANGUERA NEGRA 1KV 5G1,5 4F+T	25			
7083200	MANGUERA H05 VV-F 2X1	25			
31WV700	INSTALACION AGUA 4-8 PISTAS	1			
31RF100	INSTALAC.ELECTRICA CONTENEDOR	1			
31LR300	CONTENEDOR 2430X6000X2820	1			

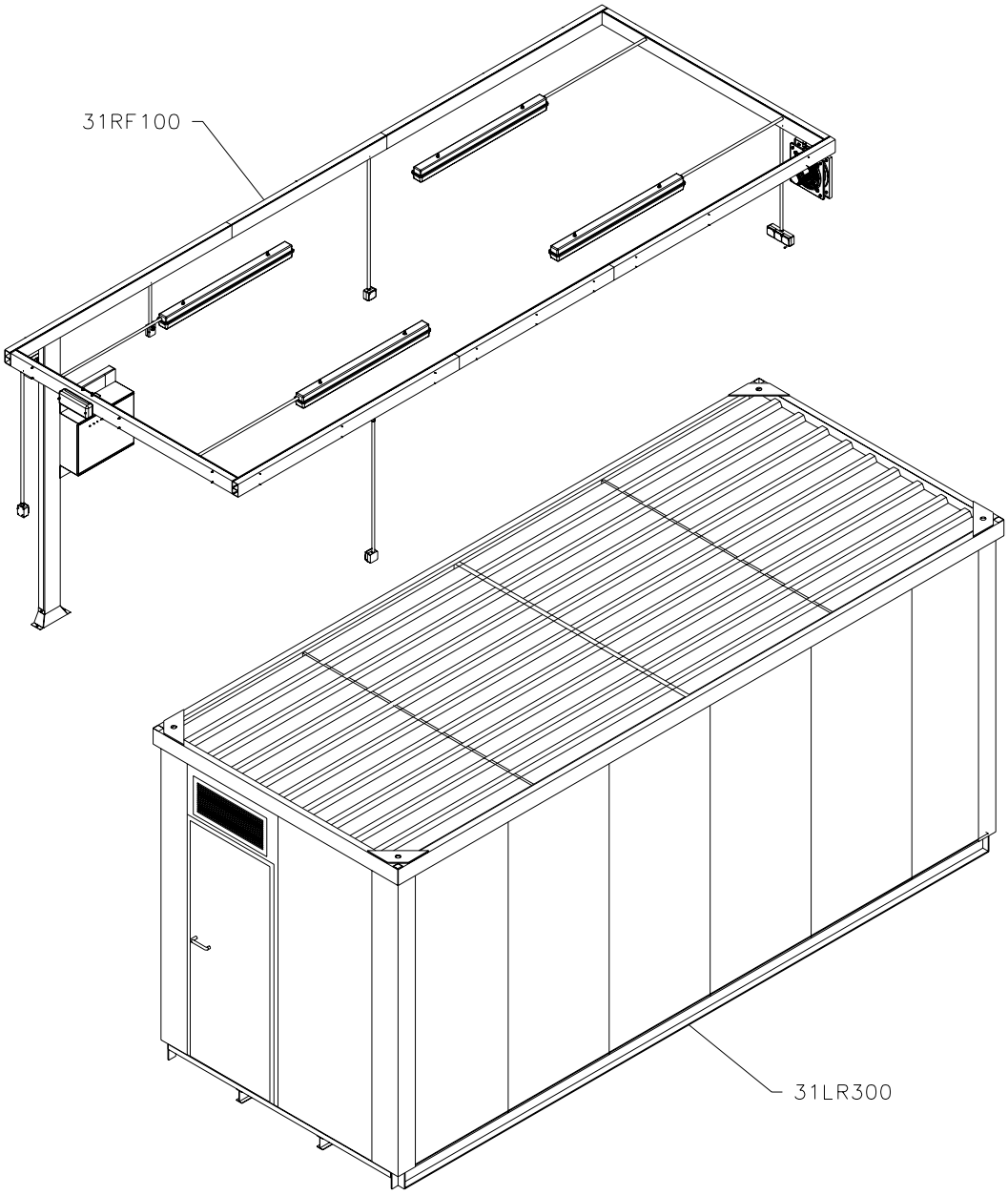

DENOMINACION: CONTENEDOR CON INST.ELECTR.	ESCALA	DIBUJADO	20.11.06	J.Maño	ISTOBAL
		AUTOCONTROL:	IT-07.05		NUM: 4033900 PAG
		REVISADO	16.05.07	vpla	

Auflistung der Referenznr. für Baugruppe:

4033900 - Container mit elektrischem System

Referenznr.	Beschreibung	Stück	Referenznr.	Beschreibung	Stück
31RF100	INSTALAC.ELECTRICA CONTENEDOR	1			
31LR300	CONTENEDOR 2430X6000X2820	1			

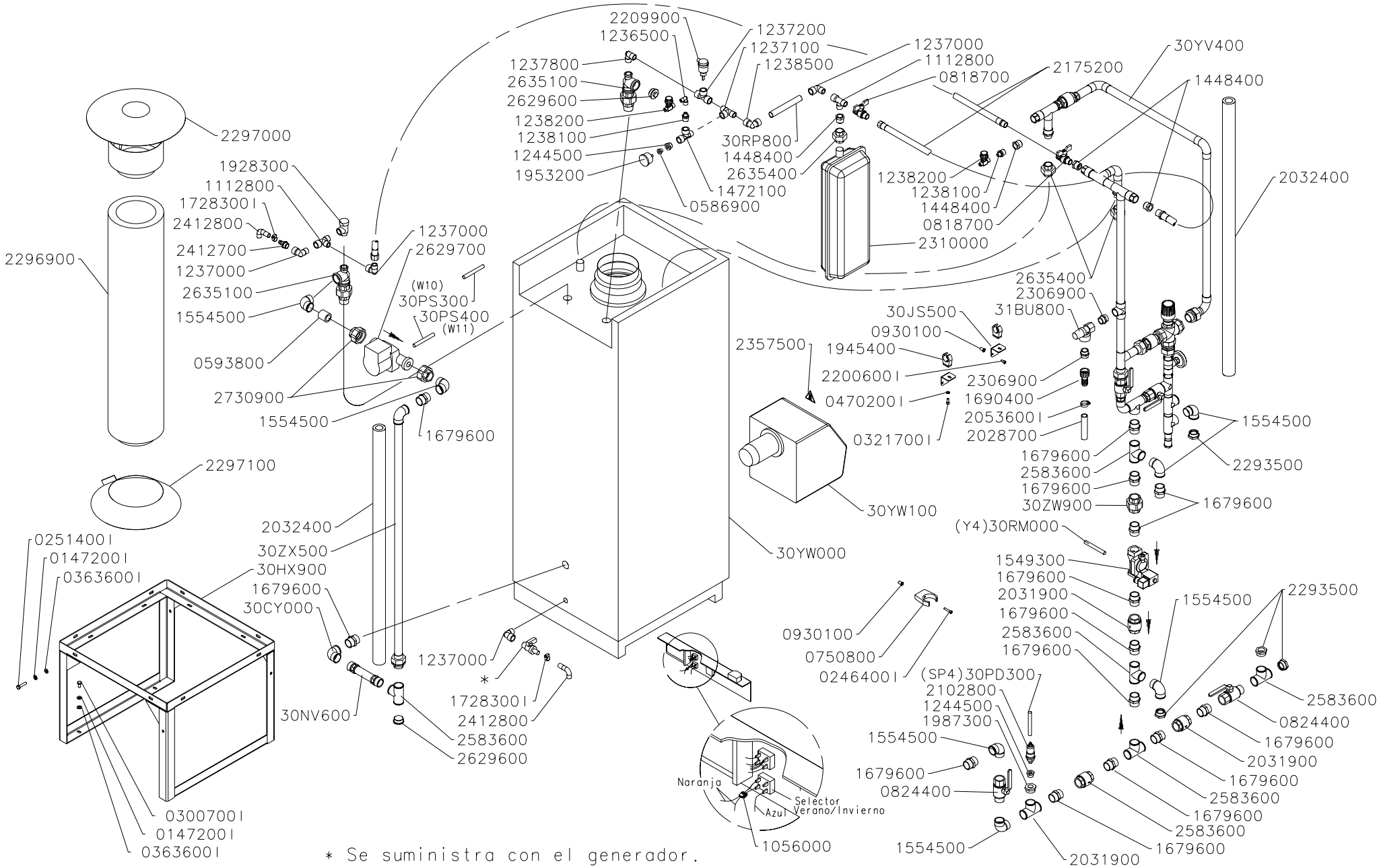

* Se suministra con el generador.

DENOMINACION:	ESCALA	DIBUJADO	12.12.03	SCerezo	ISTOBAL
GENERADOR A.C.GASOL.965L/H 60°		AUTOCONTROL:	IT-07.05		NUM: 4031200 / PAG
		REVISADO	19.07.06	J.Mañó	

Auflistung der Referenznr. für Baugruppe:

4031200 - Heißwasserboiler Heizöl 965 l/h 60°

Referenznr.	Beschreibung	Stück
31BU800	VALVULA DE SEGURID. 7BAR 3/4"H	1
30ZX500	TUBERIA CALEFACCION	1
30ZW900	ENLACE F340B 1" H-H LATON	1
30YW100	QUEMADOR GASOLEO 42/55 KW	1
30YW000	CALDERA 38/54 KW	1
30YV400	TUBERIAS CALDERA 965 L/H.	1
30RP800	TUBO R.1/2"- 150	1
30RM000	MANGUERA ELECTRICA (Y 4)	1
30PS400	MANGUERA ELECTRICA (W11)	1
30PS300	MANGUERA ELECTRICA (W10)	1
30PD300	MANGUERA ELECTRICA (SP4)	1
30NV600	PROLONGADOR	1
30JS500	ESCUADRA SOPORTE ABRAZADERA	2
30HX900	SOPORTE CALDERA GAS/GASOIL	1
30CY000	Krümmer F90B 1" H-H Messing	1
2730900	Schraubanschlusssatz 1 1/2"	1
2635400	Anschluss F340B 3/4" H-H Mess.	3
2635100	GRUPO RECIRCULACION GENERADOR	2
2629700	Kreislaufende Pumpe 25-40	1
2629600	Gewindestopfen F290 1" Messing	2
2583600	Red. Mutter 90°a30B 1" Messing	6
2412800	Schlauch PVC 12x16/ 1300	1
2412700	SCHLAUCHANSCHL. D12-1/2"ST.	1
2411800	Schlauch PVC 12x16/ 3000	1
2357500	Etikette Brandwundegefähr	1
2310000	AUSDEHNGEFÄSS	1
2306900	Adapter F208 3/4" Messing	2
2297100	COLLARIN ANTITORMENTA D150	1
2297000	Schornsteinaufsatz D150	1
2296900	SCHL.RAUCH.ROSTF.D150X960MM	1
2293500	MUTTER RED.F86/241 1"-3/4"M-H	4
2209900	AUTOM. LUFTABLASSER 1/2"	1
2200600I	SCHRAUBE DIN 912 M 6X12-ROSTF.	4
2175200	FLEX.SCHLAU. 1/2"ST-H L=300 MM	2
2102800	DRUCKREGLER 1/4" (ST.) N.A.	1
2053600I	SCHELLE DIN 3017 16-25 ROSTFRE	1
2032400	ISOLIER SCHLAUCH D28X46X2000	2
2031900	VERSCHLIESSVENTIL 1"	3
2028700	Schlauch PVC 18x22/ 1300	1
1987300	VERTEILERSTOPFEN 1"-1/2"	1
1953200	MANOMETER 0-4 BAR D 40-1/8"	1
1945400	Halterungsklemme PVC D28	2
1928300	Sicherungsventil 3BAR 1/2"m	1
1728300I	SCHELLE DIN 3017 10-16 ROSTFRE	2
1690400	SCHRAUBANSCH. NYLON D 19-3/4"	1
1679600	ADAPTER F280 1" MESSING	14
1554500	Krümmer F92B 1" Schr-Gew Messi	7
1549300	ELEKTROVENTIL 1"-24V GS	1
1472100	T-SCHRAUBANSCHLUSS KR 1/2"	1
1448400	Reduzierung 3/4"-1/2"(konisch)	4
1244500	Reduziernippel 1/2"-1/4"	2
1238500	WINKELSCHRAUBANSCHLUSS 1/2"	1
1238200	REGELVENTIL 1/4" (SCHR.-GEW.)	2
1238100	KEGELREDUZIERANSCH. 1/4"-1/2"	2
1237800	WINKELSCHRAUBANSCH. KR 1/2"	1
1237200	T-SCHRAUBANSCHLUSS 1/2"	1
1237100	T-SCHRAUBANSCHLUSS KR 1/2"	1
1237000	WINKELSCHRAUBANSCHLUSS KR 1/2"	4
1236500	WINKELSCHRAUBANSCH. KR 1/4"	1
1112800	T-SCHRAUBANSCHLUSS.KR 1/2"	2
1056000	CONECTOR DERIVACION AZUL	1
0930100	FLACHKOPFGEWINDE. M 6 STAHL	5
0824400	KUGELVENTIL 1" (SCHR.-GEW.) PA	2
0818700	KUGELVENTIL 1/2" (SCHR.-GEW.)	2
0750800	SPANNKLEMME PVC D50	1

Referenznr.	Beschreibung	Stück
0593800	Verbindungstück F531 1" M inne	1
0586900	REDUZIERANSCH 1/4"-1/8"(SCHR.G	1
0470200I	UNTERLAGSCH.FL.DIN 125 D 6	2
0363600I	Federring DIN127 D 8 Edelstahl	6
0321700I	SCHRAUBE DIN 912 M 6X16	2
0300700I	SCHRAUBE DIN 933 M 8X 16 ROSTF	4
0251400I	SCHRAUBE DIN 933 M 8X 35 ROSTF	2
0246400I	Schraube DIN 912 M 6x30 Edels.	1
0147200I	Unterlegscheibe flach DIN 125 D	6

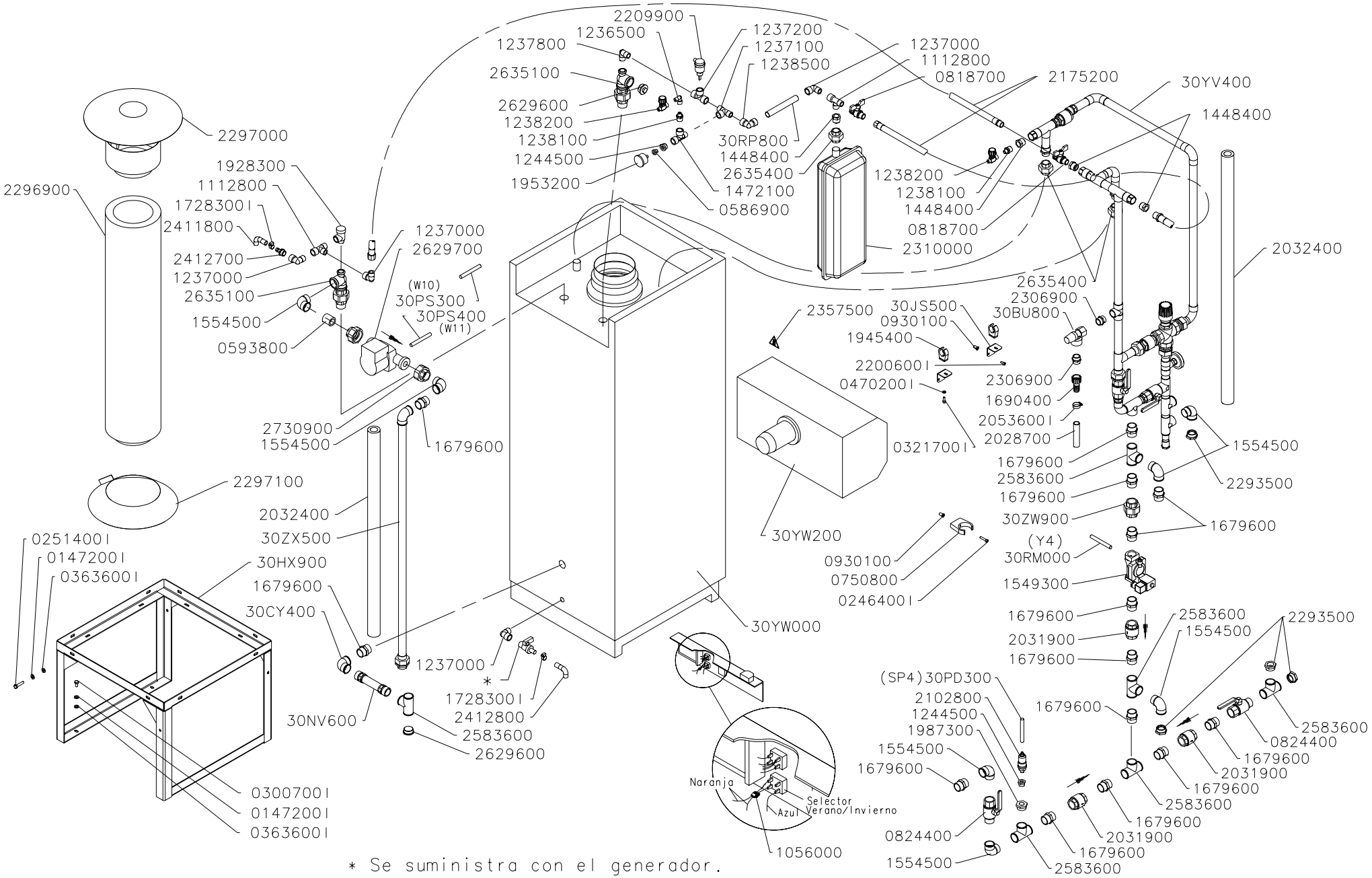

* Se suministra con el generador.

DENOMINACION:	ESCALA	DIBUJADO	12.12.03	SCerezo	ISTOBAL
GENERADOR A.C.GAS 965 L/H 60°		AUTOCONTROL:	IT-07.05		NUM: 4030900 / PAG
		REVISADO	19.07.06	J.Mañó	

Auflistung der Referenznr. für Baugruppe:

4030900 - Heißwasserboiler Gas 965 l/h, 60°

Referenznr.	Beschreibung	Stück
31BU800	VALVULA DE SEGURID. 7BAR 3/4"H	1
30ZX500	TUBERIA CALEFACCION	1
30ZW900	ENLACE F340B 1" H-H LATON	1
30YW200	QUEMADOR A GAS 45 KW.	1
30YW000	CALDERA 38/54 KW	1
30YV400	TUBERIAS CALDERA 965 L/H.	1
30RP800	TUBO R.1/2"- 150	1
30RM000	MANGUERA ELECTRICA (Y 4)	1
30PS400	MANGUERA ELECTRICA (W11)	1
30PS300	MANGUERA ELECTRICA (W10)	1
30PD300	MANGUERA ELECTRICA (SP4)	1
30NV600	PROLONGADOR	1
30JS500	ESCUADRA SOPORTE ABRAZADERA	2
30HX900	SOPORTE CALDERA GAS/GASOIL	1
30CY000	Krümmer F90B 1" H-H Messing	1
2730900	Schraubanschlusssatz 1 1/2"	1
2635400	Anschluss F340B 3/4" H-H Mess.	3
2635100	GRUPO RECIRCULACION GENERADOR	1
2629700	Kreislaufende Pumpe 25-40	1
2629600	Gewindestopfen F290 1" Messing	2
2583600	Red. Mutter 90°a30B 1" Messing	6
2412800	Schlauch PVC 12x16/ 1300	1
2412700	SCHLAUCHANSCHL. D12-1/2"ST.	1
2411800	Schlauch PVC 12x16/ 3000	1
2357500	Etikette Brandwundegefähr	1
2310000	AUSDEHNGEFÄSS	1
2306900	Adapter F208 3/4" Messing	2
2297100	COLLARIN ANTITORMENTA D150	1
2297000	Schornsteinaufsatz D150	1
2296900	SCHL.RAUCH.ROSTF.D150X960MM	1
2293500	MUTTER RED.F86/241 1"-3/4"M-H	4
2209900	AUTOM. LUFTABLASSER 1/2"	1
2200600I	SCHRAUBE DIN 912 M 6X12-ROSTF.	4
2175200	FLEX.SCHLAU. 1/2"ST-H L=300 MM	2
2102800	DRUCKREGLER 1/4" (ST.) N.A.	1
2053600I	SCHELLE DIN 3017 16-25 ROSTFRE	1
2032400	ISOLIER SCHLAUCH D28X46X2000	2
2031900	VERSCHLIESSVENTIL 1"	3
2028700	Schlauch PVC 18x22/ 1300	1
1987300	VERTEILERSTOPFEN 1"-1/2"	1
1953200	MANOMETER 0-4 BAR D 40-1/8"	1
1945400	Halterungsklemme PVC D28	2
1928300	Sicherungsventil 3BAR 1/2"m	1
1728300I	SCHELLE DIN 3017 10-16 ROSTFRE	2
1690400	SCHRAUBANSCH. NYLON D 19-3/4"	1
1679600	ADAPTER F280 1" MESSING	14
1554500	Krümmer F92B 1" Schr-Gew Messi	7
1549300	ELEKTROVENTIL 1"-24V GS	1
1472100	T-SCHRAUBANSCHLUSS KR 1/2"	1
1448400	Reduzierung 3/4"-1/2"(konisch)	4
1244500	Reduziernippel 1/2"-1/4"	2
1238500	WINKELSCHRAUBANSCHLUSS 1/2"	1
1238200	REGELVENTIL 1/4" (SCHR.-GEW.)	2
1238100	KEGELREDUZIERANSCH. 1/4"-1/2"	2
1237800	WINKELSCHRAUBANSCH. KR 1/2"	1
1237200	T-SCHRAUBANSCHLUSS 1/2"	1
1237100	T-SCHRAUBANSCHLUSS KR 1/2"	1
1237000	WINKELSCHRAUBANSCHLUSS KR 1/2"	4
1236500	WINKELSCHRAUBANSCH. KR 1/4"	1
1112800	T-SCHRAUBANSCHLUSS.KR 1/2"	2
1056000	CONECTOR DERIVACION AZUL	1
0930100	FLACHKOPFGEWINDE. M 6 STAHL	5
0824400	KUGELVENTIL 1" (SCHR.-GEW.) PA	2
0818700	KUGELVENTIL 1/2" (SCHR.-GEW.)	2
0750800	SPANNKLEMME PVC D50	1

Referenznr.	Beschreibung	Stück
0593800	Verbindungstück F531 1" M inne	1
0586900	REDUZIERANSCH 1/4"-1/8"(SCHR.G	1
0470200I	UNTERLAGSCH.FL.DIN 125 D 6	2
0363600I	Federring DIN127 D 8 Edelstahl	6
0321700I	SCHRAUBE DIN 912 M 6X16	2
0300700I	SCHRAUBE DIN 933 M 8X 16 ROSTF	4
0251400I	SCHRAUBE DIN 933 M 8X 35 ROSTF	2
0246400I	Schraube DIN 912 M 6x30 Edels.	1
0147200I	Unterlegscheibe flach DIN 125 D	6

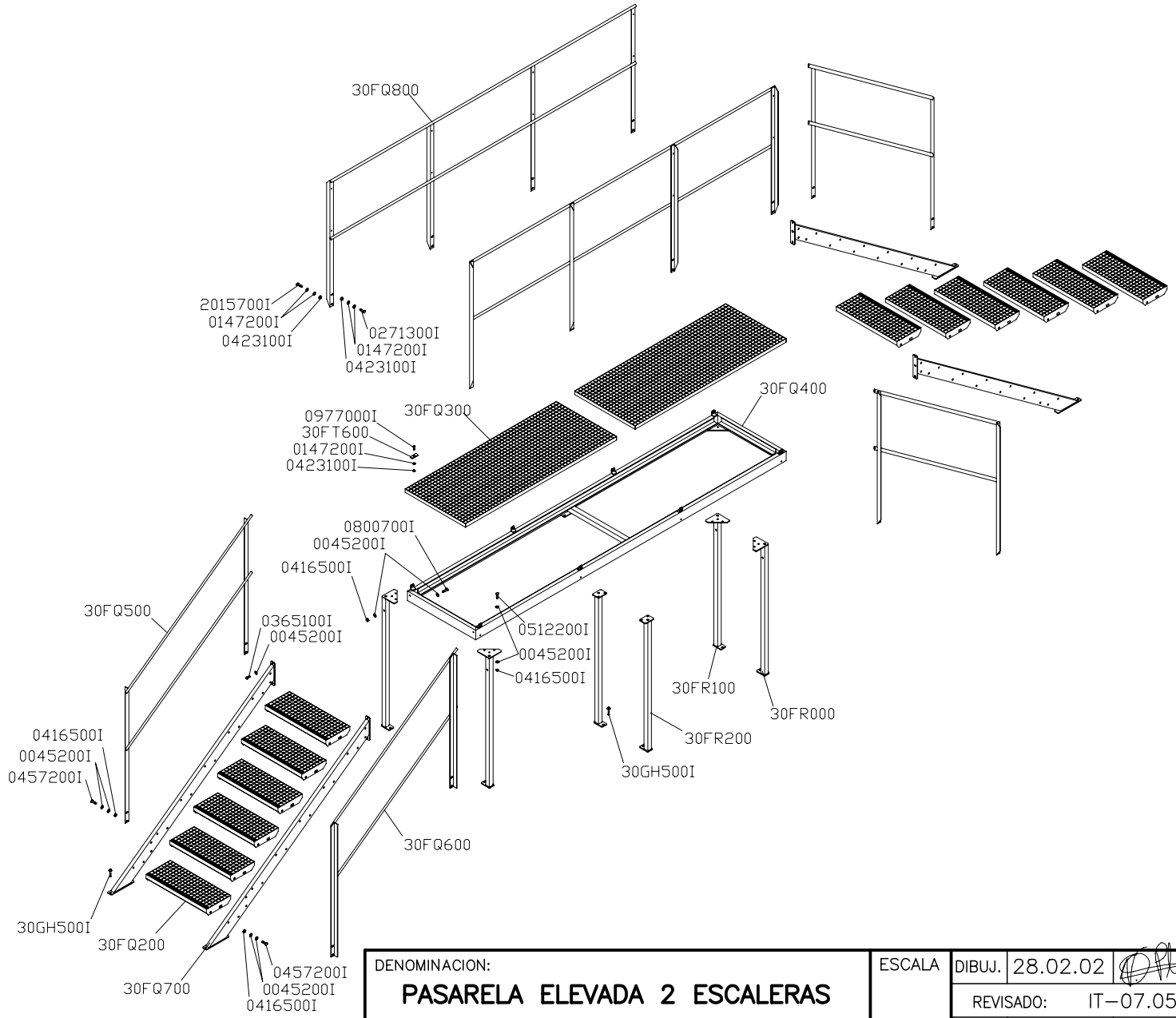

DENOMINACION: **PASARELA ELEVADA 2 ESCALERAS**	ESCALA	DIBUJ. 28.02.02		ISTOBAL
		REVISADO: IT–07.05		NUM: **4025400** PAG: *
		MODIF. 07.03.02	Roberto	

Auflistung der Referenznr. für Baugruppe:

4025400 - Begehbare Plattform, 2 Treppen

Referenznr.	Beschreibung	Stück	Referenznr.	Beschreibung	Stück
30GH500I	VERANKERNGSSCHRAUBE D12X75INOX	8			
30FT600	Befestigungplatine	8			
30FR200	Pfosten	2			
30FR100	Pfosten	2			
30FR000	Pfosten	2			
30FQ800	Geländer	2			
30FQ700	SOPORTE PELDAÑOS	4			
30FQ600	Rechtes Geländer	2			
30FQ500	Linke Geländer	2			
30FQ400	CHASIS PASARELA	1			
30FQ300	Roststütz 150x600x30	2			
30FQ200	PELDAÑO	12			
2015700I	Schraube DIN931 M8x50Edelstahl	8			
0977000I	SCHRAUBE DIN 7991 M 8X60 ROSTF	8			
0800700I	SCHRAUBE DIN 931 M10X 70 ROSTF	4			
0512200I	SCHRAUBE DIN 933 M10X 30 ROSTF	12			
0457200I	SCHRAUBE DIN 931 M10X 50 ROSTF	64			
0423100I	SELBSTBLOCK. MUT. DIN 985 M 8	24			
0416500I	SELBSTBLOCK. MUT DIN 985 M10	80			
0365100I	Schraube DIN 933 M10x25 Edels.	4			
0271300I	Schraube DIN 933 M 8x20 Edels.	8			
0147200I	Unterlegscheibe flach DIN 125 D	40			
0045200I	Unterlegscheibe flach Edels. DI	124			

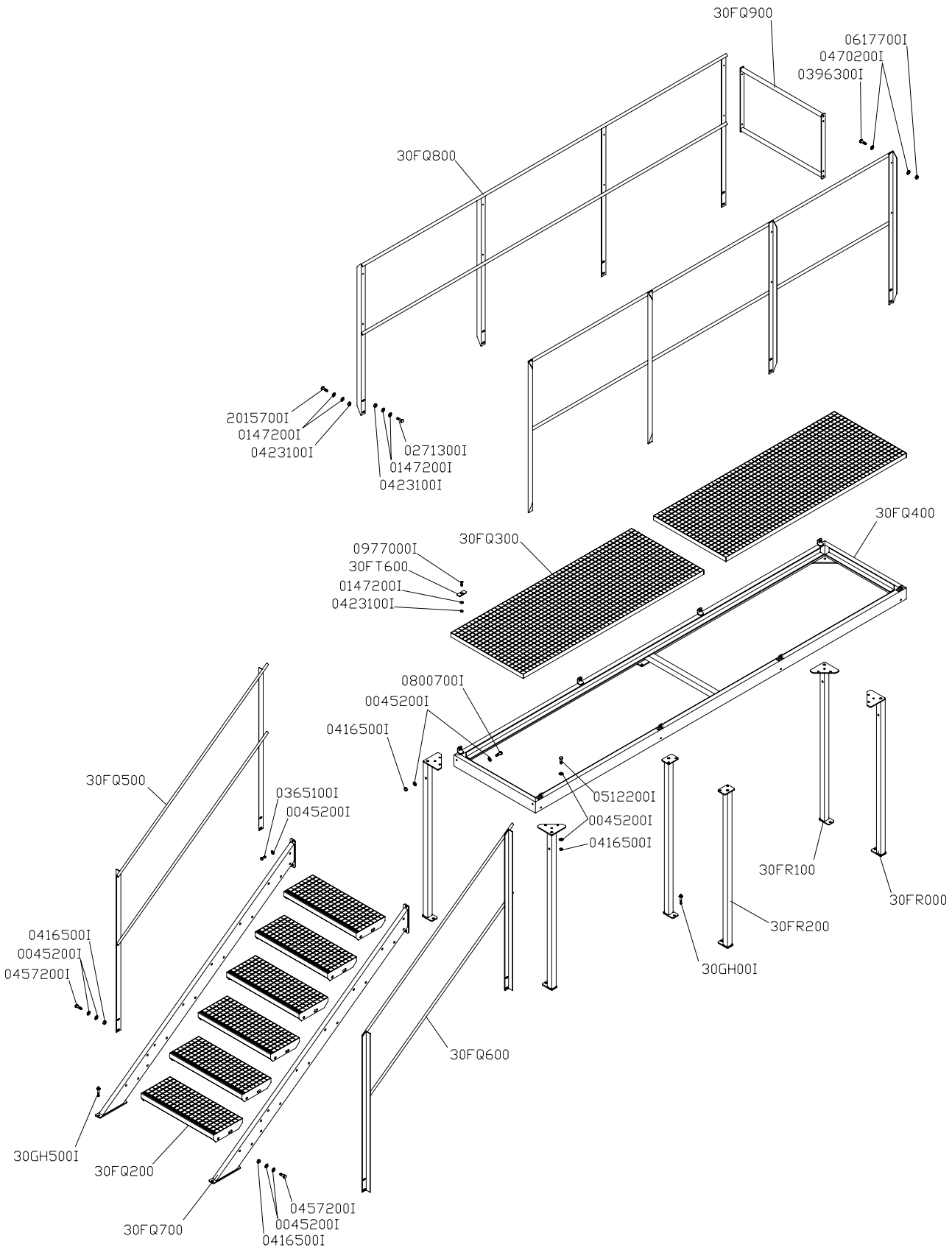

DENOMINACION:	ESCALA	DIBUJ.	28.02.02		ISTOBAL
PASARELA ELEVADA 1 ESCALERA		REVISADO:	IT-07.05		NUM: 4025300
		MODIF.	07.03.02	Roberto	PAG: *

Auflistung der Referenznr. für Baugruppe:

4025300 - Begehbare Plattform, 1 Treppe

Referenznr.	Beschreibung	Stück	Referenznr.	Beschreibung	Stück
30GH500I	VERANKERNGSSCHRAUBE D12X75INOX	8			
30FT600	Befestigungplatine	8			
30FR200	Pfosten	2			
30FR100	Pfosten	2			
30FR000	Pfosten	2			
30FQ900	Beilage Gelände	1			
30FQ800	Geländer	2			
30FQ700	SOPORTE PELDAÑOS	2			
30FQ600	Rechtes Geländer	1			
30FQ500	Linke Geländer	1			
30FQ400	CHASIS PASARELA	1			
30FQ300	Roststütz 150x600x30	2			
30FQ200	PELDAÑO	6			
2015700I	Schraube DIN931 M8x50Edelstahl	8			
0977000I	SCHRAUBE DIN 7991 M 8X60 ROSTF	8			
0800700I	SCHRAUBE DIN 931 M10X 70 ROSTF	2			
0617700I	Blockiermutter DIN 985 M 6 Edel	4			
0512200I	SCHRAUBE DIN 933 M10X 30 ROSTF	12			
0470200I	UNTERLAGSCH.FL.DIN 125 D 6	8			
0457200I	SCHRAUBE DIN 931 M10X 50 ROSTF	32			
0423100I	SELBSTBLOCK. MUT. DIN 985 M 8	24			
0416500I	SELBSTBLOCK. MUT DIN 985 M10	46			
0396300I	SCHRAUBE DIN 933 M 6X 20 ROSTF	4			
0365100I	Schraube DIN 933 M10x25 Edels.	2			
0271300I	Schraube DIN 933 M 8x20 Edels.	8			
0147200I	Unterlegscheibe flach DIN 125 D	40			
0045200I	Unterlegscheibe flach Edels. DI	94			

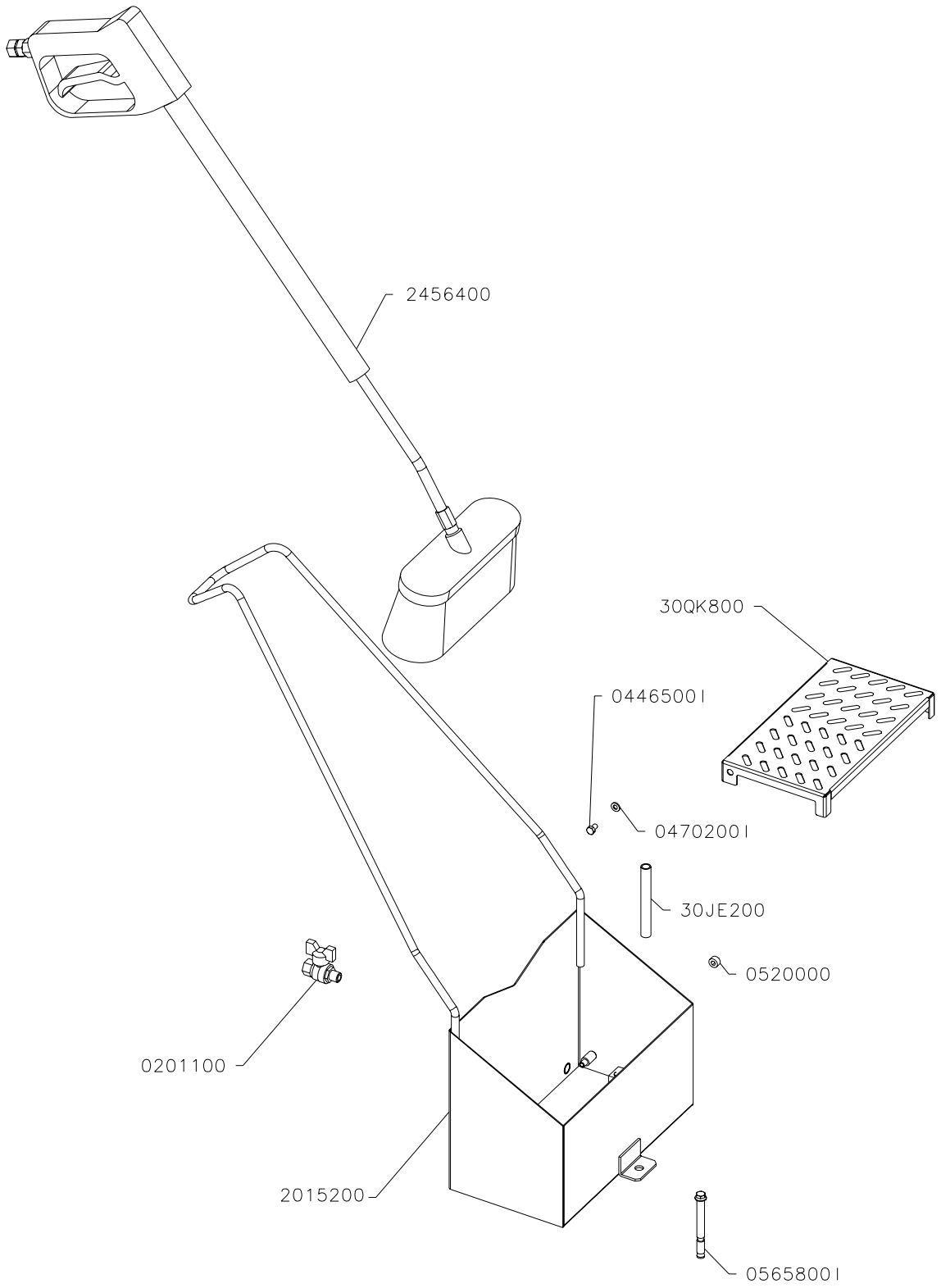

DENOMINACION:	ESCALA	DIBUJADO	30.11.99	J.Garcia	ISTOBAL	
SOPORTE Y CEPILLO SOBRE SUELO		AUTOCONTROL:	IT-07.05		NUM:	PAG
		REVISADO	vpla	25.02.04	4013800	*

Auflistung der Referenznr. für Baugruppe:

4013800 - Halter und Bürste für Bodenbefestigung

Referenznr.	Beschreibung	Stück	Referenznr.	Beschreibung	Stück
30QK800	Gitter für Behälter	1			
30JE200	Rohr R.1/4"- 88 Edelstahl	1			
2456400	Pistole mit Bürste	1			
2015200	Behälter für Bürste	1			
0565800I	Edelstahl-Schwerlastdübel (für	2			
0520000	GEWINDESTOPFEN DIN 906 1/4"	1			
0470200I	UNTERLAGSCH.FL.DIN 125 D 6	2			
0446500I	SCHRAUBE DIN 933 M 6X 10 ROSTF	2			
0201100	KUGELVENT 1/4" (SCHR.GEW.) MAR	1			

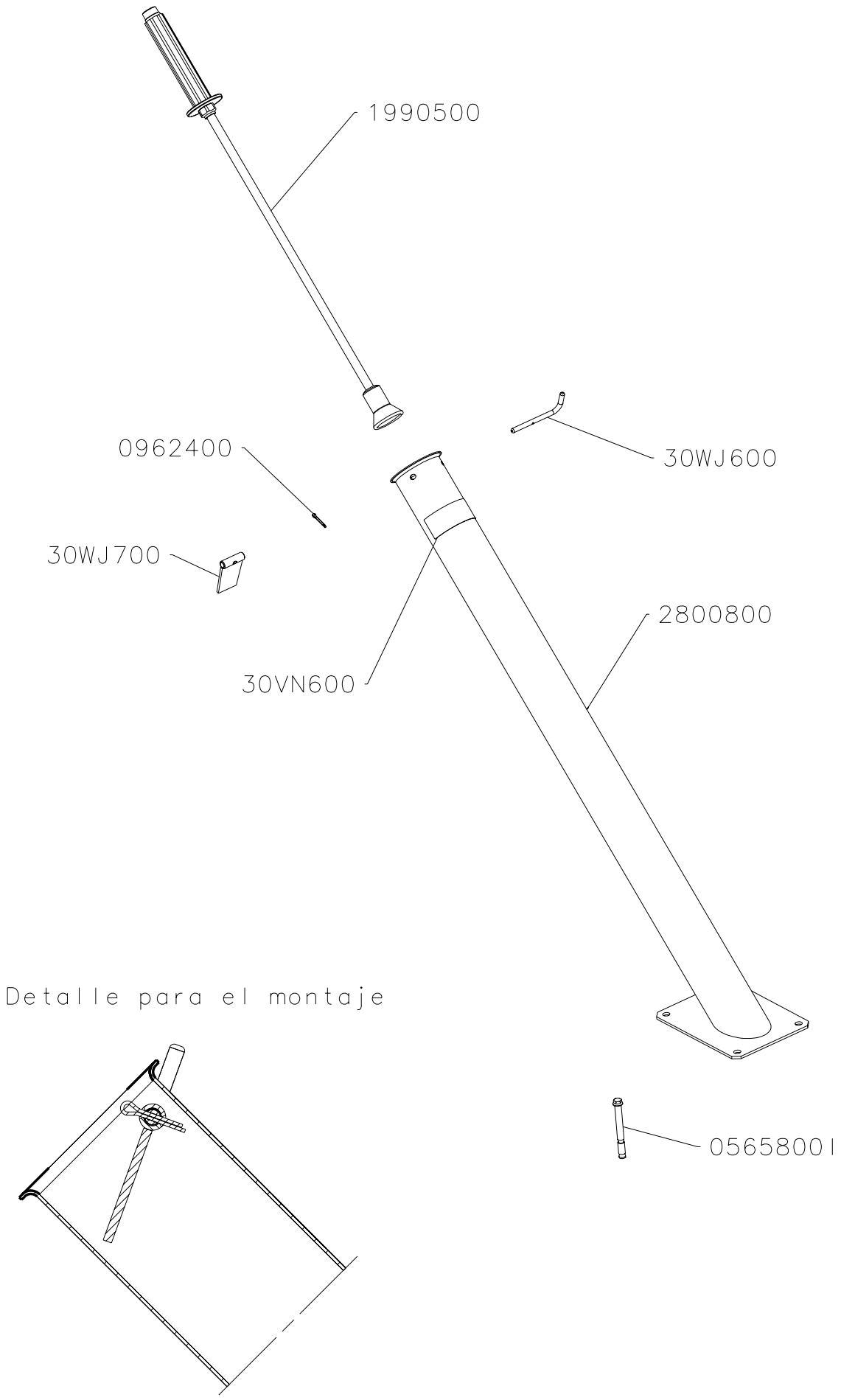

DENOMINACION:	ESCALA	DIBUJADO	28.07.04	Leveque	ISTOBAL
SOPORTE Y LANZA SOBRE SUELO		AUTOCONTROL:	IT-07.05		NUM: 4013600 PAG
		REVISADO	22.03.06	vpla	

Auflistung der Referenznr. für Baugruppe:

4013600 - Halter und Lanze für Bodenbefestigung

Referenznr.	Beschreibung	Stück	Referenznr.	Beschreibung	Stück
30WJ700	TOPE LANZA	1			
30WJ600	EJE TOPE LANZA	1			
30VN600	Aufkleber Bedienungsanleitung	1			
2800800	HD-Lanzehalterung	1			
1990500	STRAHLER O. PISTOLE	1			
0962400	SPLINT DIN 94 3X20 ROSTFREI	1			
0565800I	Edelstahl-Schwerlastdübel (für	4			

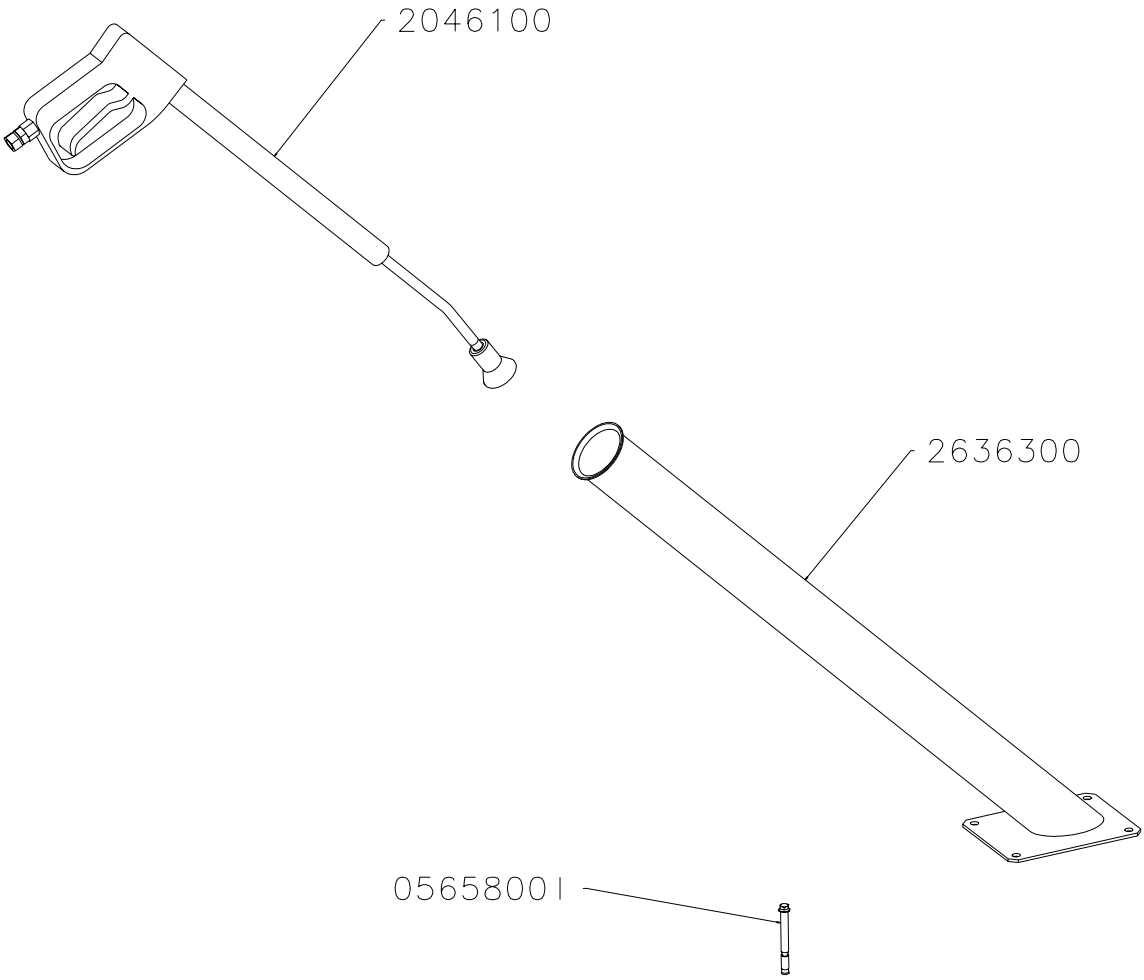

DENOMINACION: SOPORTE Y PISTOLA SOBRE SUELO	ESCALA	DIBUJADO	06.10.99	J.Garcia	ISTOBAL
		AUTOCONTROL:	IT-07.05		NUM: 4013400 PAG
		REVISADO	17.02.04	V.Pla	

Auflistung der Referenznr. für Baugruppe:

4013400 - Halter und Lanze mit Pistolengriff für Bodenbefestigung

Referenznr.	Beschreibung	Stück	Referenznr.	Beschreibung	Stück
2636300	STUTZE LANZE HD	1			
2046100	PISTOLE MIT VERLÄNGERER	1			
0565800I	Edelstahl-Schwerlastdübel (für	4			

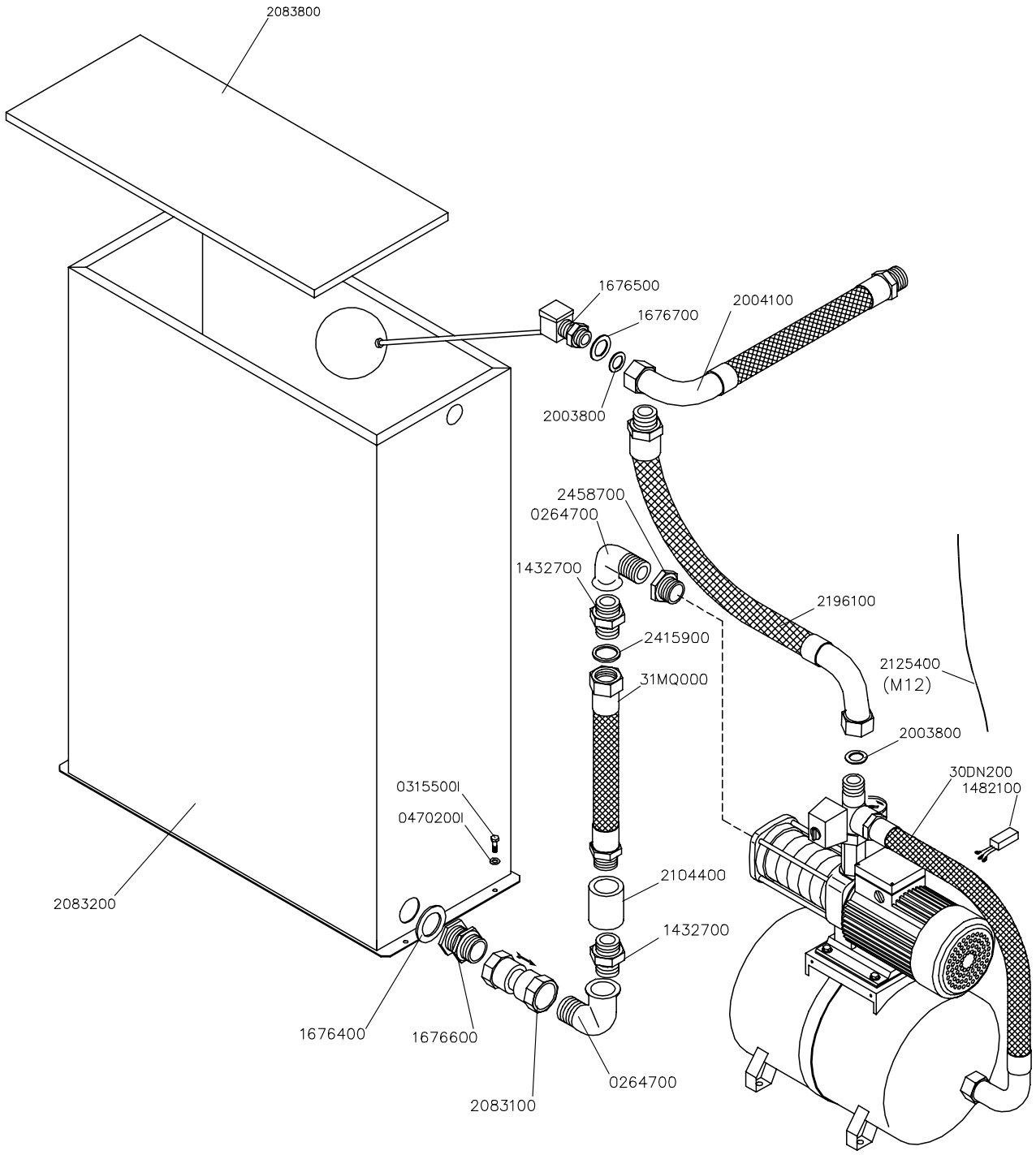

DENOMINACION:	ESCALA	DIBUJ.	06.07.01	J.Garcia	ISTOBAL	
GRUPO PRESION ALIM. 2KW C/DEP		REVISADO:	IT-07.05		NUM:	PAG:
		MODIF.	13.06.06	vpla	4012500	*

Auflistung der Referenznr. für Baugruppe:

4012500 - Wasserdruckerhöhung, 2 kW mit Tank für 4 bis 6 Plätze

Referenznr.	Beschreibung	Stück	Referenznr.	Beschreibung	Stück
31MQ000	TUBO FLEXIBLE 1 1/4"M-H L=300	1			
30DN200	Automatische Druckgruppe	1			
2458700	Red.MutterF86/241 1½"-1¼" Schr-	1			
2415900	JUNTA DE GOMA 1 1/4"	1			
2196100	SCHLAUCH FLEXIBEL1"M-H L=800MM	1			
2125400	MANGUERA ELECTRICA (M12)	1			
2104400	MANGUITO F3270 1 1/4"H INOX	1			
2083800	Tankdeckel	1			
2083200	Tank 180 Lt. Edelstahl	1			
2083100	VERSCHLIESSVENTIL 1 1/4"	1			
2004100	SCHLAUCHROHR 1" L=300 MM	1			
2003800	UNTERLAGSCHEIBE FASERST. 1"	2			
1676700	TANKDICHTUNG 1"	1			
1676600	VERB-SCHR-ANSCHL.BEHÄLT. 1 1/4	1			
1676500	SCHWIMMERVENTIL 1" FIG.100	1			
1676400	TANKDICHTUNG 1 1/4"	1			
1482100	WIDERSTAND KLEMMLEISTE	1			
1432700	ADAPTER F280 1 1/4"	2			
0470200I	UNTERLAGSCH.FL.DIN 125 D 6	4			
0315500I	SCHRAUBE DIN 933 M 6X 16	4			
0264700	KRÜMMER F92 1 1/4" M-H	2			

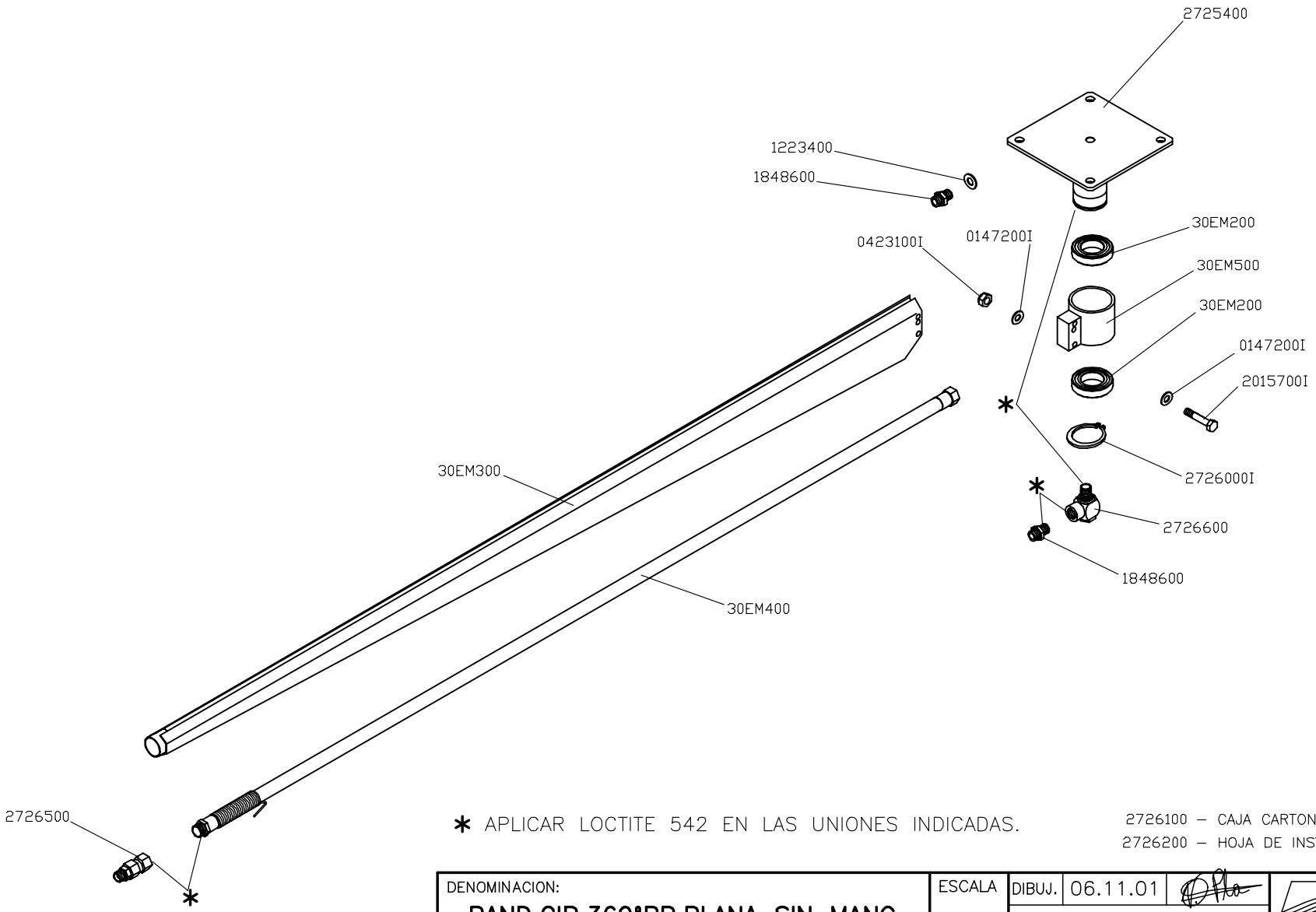

* APLICAR LOCTITE 542 EN LAS UNIONES INDICADAS.

2726100 – CAJA CARTON
2726200 – HOJA DE INSTRUCCIONES

DENOMINACION:	ESCALA	DIBUJ.	06.11.01		ISTOBAL
BAND.GIR.360ºBR.PLANA SIN MANG		REVISADO:	IT–07.05		NUM: 4008300 / PAG:
		MODIF.	JAE	23.01.04	

Auflistung der Referenznr. für Baugruppe:

4008300 - Schwenkarm 360°, flacher Flansch ohne HD-Schlauch (bei

Referenznr.	Beschreibung	Stück	Referenznr.	Beschreibung	Stück
30EM500	Hülse Schwenkarmhalterung	1			
30EM400	SCHLAUCH DK 3/8", L=1730 MM	1			
30EM300	SCHWENKARM	1			
30EM200	Kugelleger 50x80x16 6012.2RS	2			
2726600	ROTULA CODO 90 3/8 M-H	1			
2726500	Drehgelenk Deckenkreisel 3/8" M	1			
2726200	HOJA DE INSTRUCCIONES	1			
2726100	CAJA CARTON 190X190X1900 ANAG.	1			
2726000I	SEEGERING DIN 471 A50	1			
2725400	Flansch mit Achse	1			
2015700I	Schraube DIN931 M8x50Edelstahl	2			
1848600	ADAPTERANSCHLUSS 3/8" (ST.-ST.	2			
1223400	DICHTUNG METALL-GUMMI 3/8"	1			
0423100I	SELBSTBLOCK. MUT. DIN 985 M 8	2			
0147200I	Unterlegscheibe flach DIN 125 D	4			

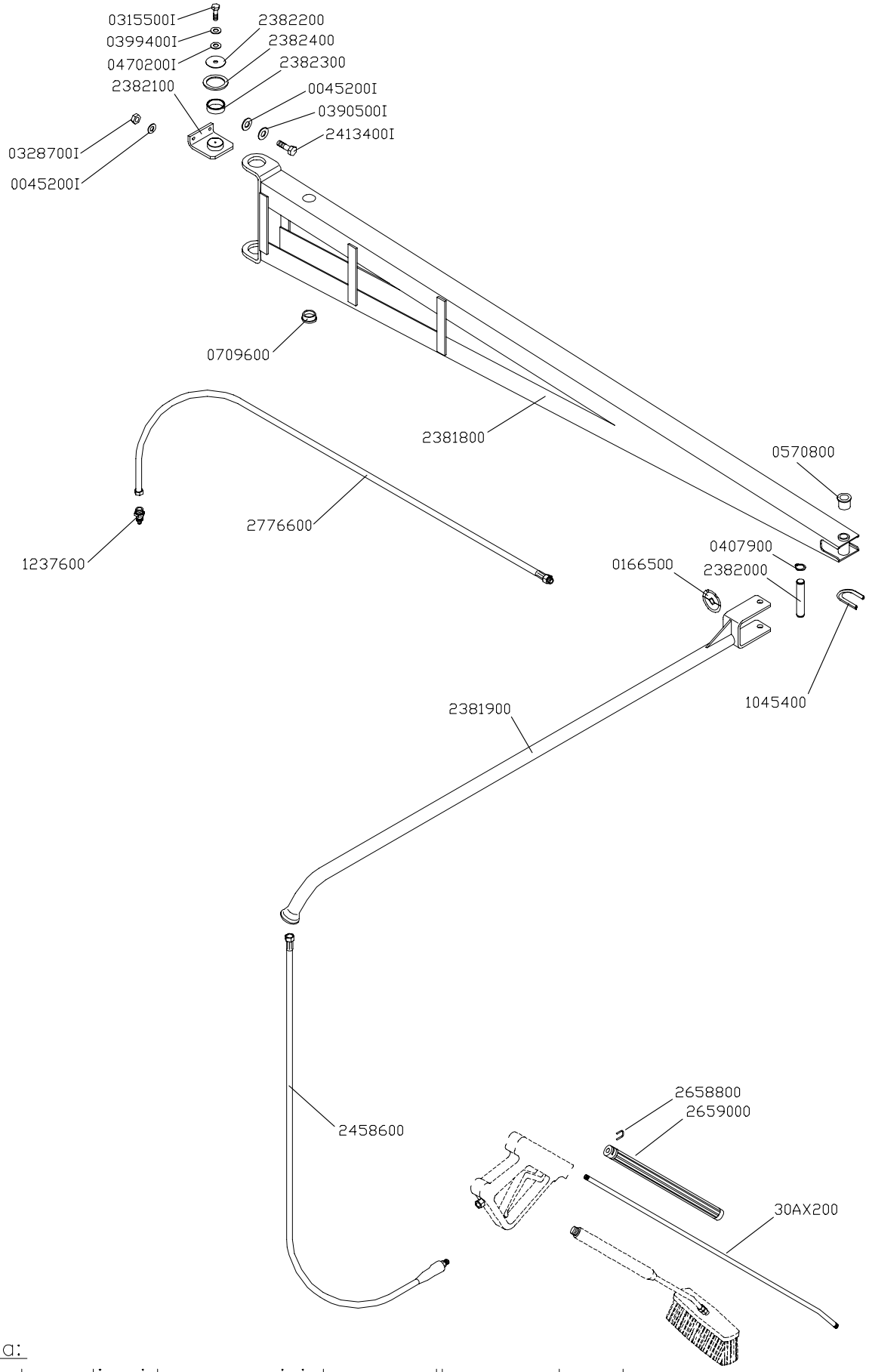

Nota:
El tubo poliamida se suministra en rollo y en el centro.

DENOMINACION: **BANDERA PARA CEPI. ART.A POSTE**	DIBUJ.	05.10.99	J.Garcia	ISTOBAL
	REVISADO:	IT-07.05		NUM: 4007100 / PAG: *
	MODIF.	30.10.01		

Auflistung der Referenznr. für Baugruppe:

4007100 - Schwenkarm 180° am Pfosten für Bürste

Referenznr.	Beschreibung	Stück	Referenznr.	Beschreibung	Stück
30AX200	SCHLAUCH LANZE 100 CM 1/4"	1			
2776600	HD-Leitung 3/8" L= 4 m	1			
2659000	Griff für Waschbürste SB-Platz	1			
2658800	CLIP FUR LANZENSCHUTZ	1			
2458600	Schlauch B.P.3/8" L= 8,5 m	1			
2413400I	Schraube DIN 931 M10x130Edelsta	4			
2382400	Unterlagscheibe Nylon 50x70x3	2			
2382300	trennbuchse 40 x 50 x14	2			
2382200	Unterlagscheibe Edelstahl6,5 x5	2			
2382100	Armhalterung	2			
2382000	Achse	1			
2381900	Schwenkarm Gliederarm	1			
2381800	Gliederarm	1			
1237600	Einschraubverschraubung 10/8- K	1			
1045400	U-PROFIL GUMMI 12X8X155 MM	2			
0709600	MAUERDURCHFÜHRUNG E 2-3 D36	1			
0570800	SELBSTSCHMIER. LAG.B-16-22-25/	2			
0470200I	UNTERLAGSCH.FL.DIN 125 D 6	2			
0407900	SICHERUNGSRING DIN 471 E 16	2			
0399400I	FEDERRING DIN 127 D 6 ROSTFREI	2			
0390500I	Federring DIN 127 D10 Edels.	4			
0328700I	MUTTER DIN 934 M10 ROSTFREI	4			
0315500I	SCHRAUBE DIN 933 M 6X 16	2			
0166500	SCHLAUCHENDSATZ KOMPLETT	1			
0045200I	Unterlegscheibe flach Edels. DI	8			

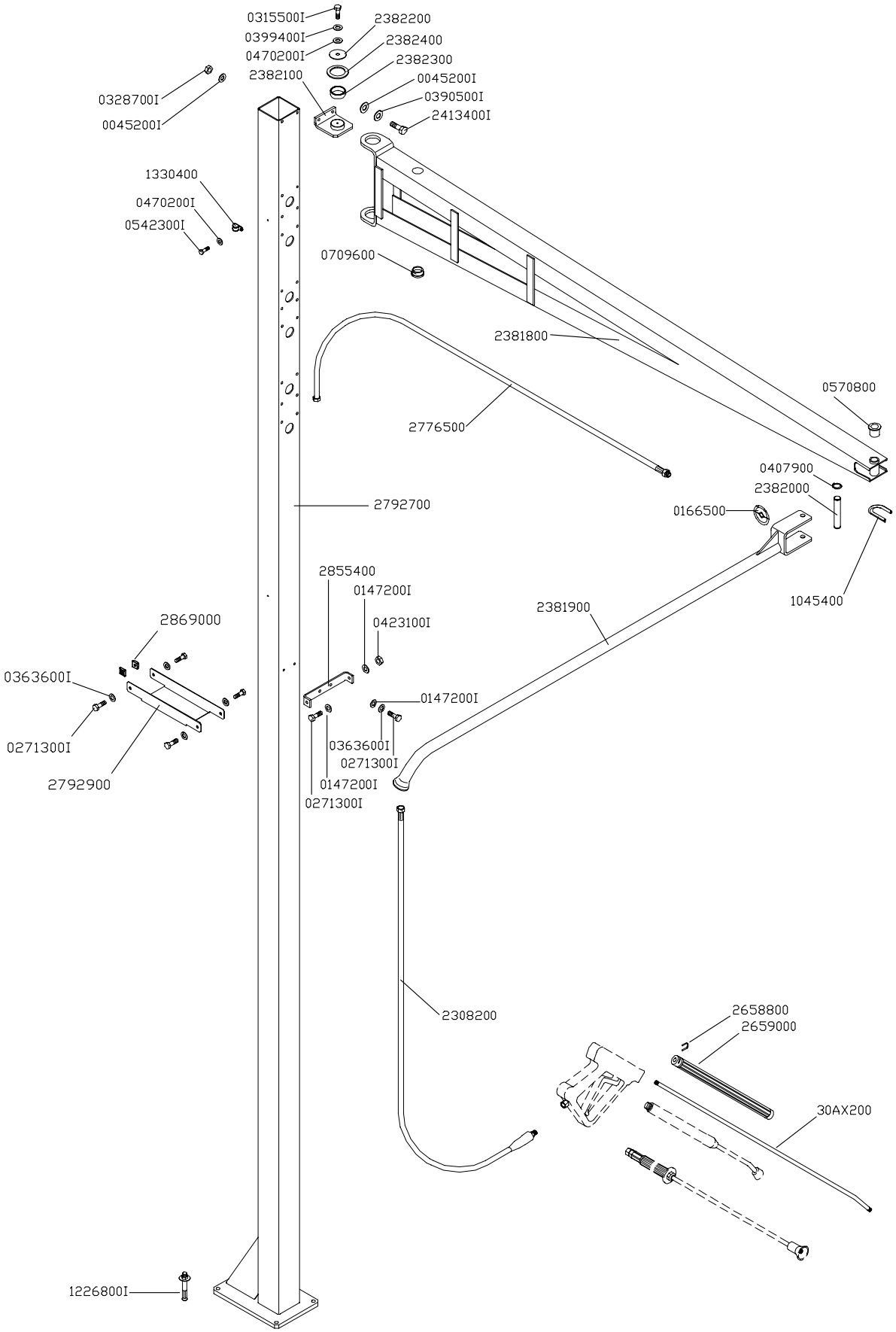

DENOMINACION:	ESCALA	DIBUJ.	06.10.99	J.Garcia	ISTOBAL	
BANDERA PIST–LANZA ART.C/POSTE		REVISADO:	IT–07.05		NUM:	
		MODIF.	17.05.02	J.Garcia	4007000	*

Auflistung der Referenznr. für Baugruppe:

4007000 - Schwenkarm 180° mit Pfosten, 180° für Lanze mit/ohne

Referenznr.	Beschreibung	Stück	Referenznr.	Beschreibung	Stück
30AX200	SCHLAUCH LANZE 100 CM 1/4"	1			
2869000	HALTERUNG MUTTER M8	2			
2855400	Pfostenhalterungplattine	1			
2792900	Säulehalterung	1			
2792700	Säule	1			
2776500	HD-Leitung 1/4" L= 4 m	1			
2659000	Griff für Waschbürste SB-Platz	1			
2658800	CLIP FUR LANZENSCHUTZ	1			
2413400I	Schraube DIN 931 M10x130Edelsta	4			
2382400	Unterlagscheibe Nylon 50x70x3	2			
2382300	trennbuchse 40 x 50 x14	2			
2382200	Unterlagscheibe Edelstahl6,5 x5	2			
2382100	Armhalterung	2			
2382000	Achse	1			
2381900	Schwenkarm Gliederarm	1			
2381800	Gliederarm	1			
2308200	SCHLAUCHLEITUNG H.D.1/4"L=8,5M	1			
1330400	SCHELLE METALL MIT SCHUTZ D15	2			
1226800I	Ankerschraube D12x110Edelstahl	4			
1045400	U-PROFIL GUMMI 12X8X155 MM	2			
0709600	MAUERDURCHFÜHRUNG E 2-3 D36	1			
0570800	SELBSTSCHMIER. LAG.B-16-22-25/	2			
0542300I	SCHRAUBE DIN 933 M 6X 12ROSTFR	2			
0470200I	UNTERLAGSCH.FL.DIN 125 D 6	4			
0423100I	SELBSTBLOCK. MUT. DIN 985 M 8	2			
0407900	SICHERUNGSRING DIN 471 E 16	2			
0399400I	FEDERRING DIN 127 D 6 ROSTFREI	2			
0390500I	Federring DIN 127 D10 Edels.	4			
0363600I	Federring DIN127 D 8 Edelstahl	6			
0328700I	MUTTER DIN 934 M10 ROSTFREI	4			
0315500I	SCHRAUBE DIN 933 M 6X 16	2			
0271300I	Schraube DIN 933 M 8x20 Edels.	8			
0166500	SCHLAUCHENDSATZ KOMPLETT	1			
0147200I	Unterlegscheibe flach DIN 125 D	6			
0045200I	Unterlegscheibe flach Edels. DI	8			

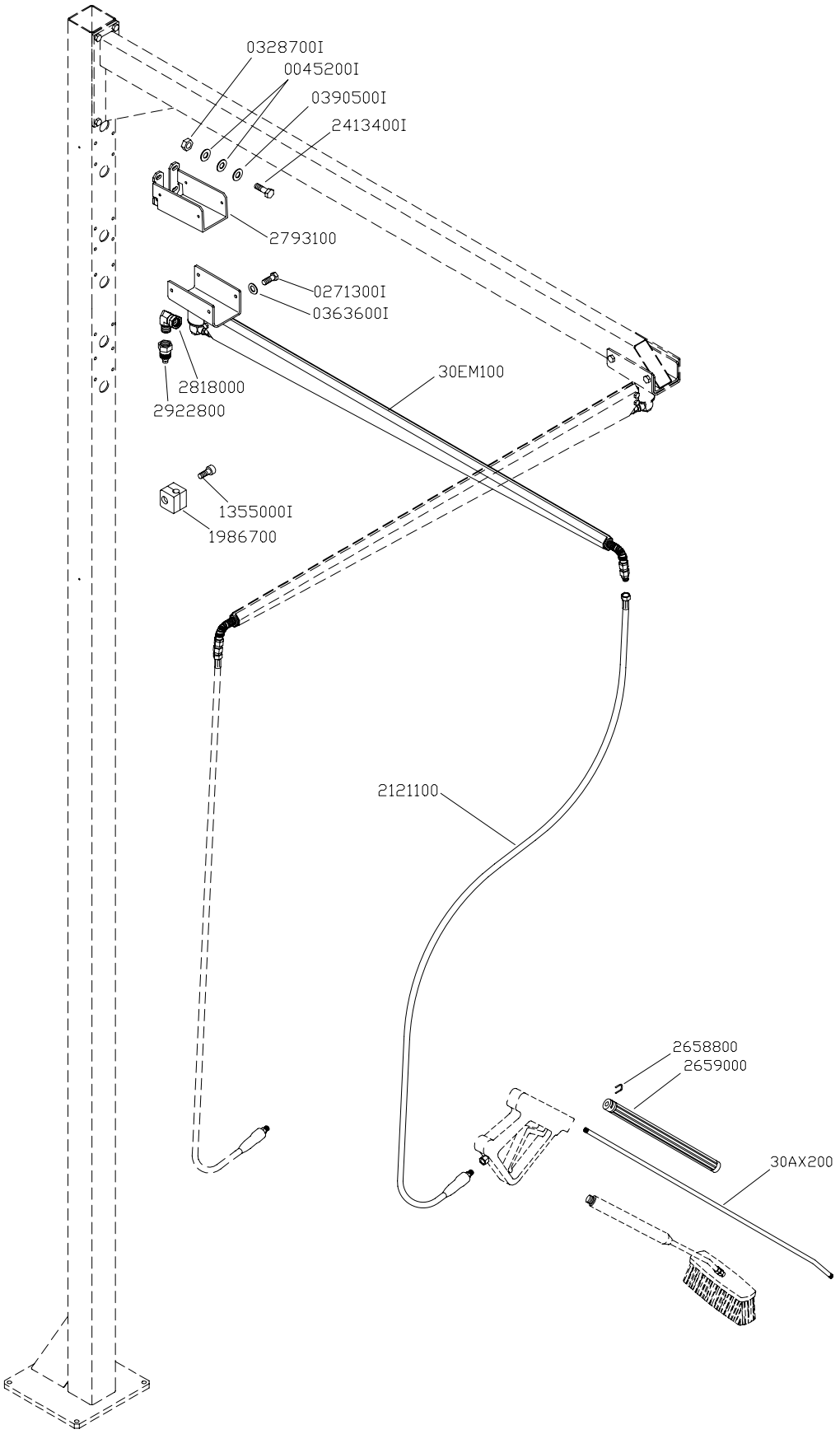

Nota:
El tubo poliamida se suministra en rollo y en el "Centro de lavado"

DENOMINACION:	ESCALA	DIBUJ.	06.10.99	J.Garcia	ISTOBAL	
BANDERA PARA CEPI. GIR.A POSTE		REVISADO:	IT-07.05		NUM:	PAG:
		MODIF.	14.05.04	J.Garcia	**4006900**	*

Auflistung der Referenznr. für Baugruppe:

4006900 - Schwenkarm 360° am Pfosten für Bürste

Referenznr.	Beschreibung	Stück	Referenznr.	Beschreibung	Stück
30EM100	Schwenkarm 360°R.1,75 Edelst.2P	1			
30AX200	SCHLAUCH LANZE 100 CM 1/4"	1			
2922800	Gerade Schraubanschluss 10/ 8-K	1			
2818000	Krümmer Adapter 3/8"M-H T/LOCA	1			
2793100	Flanschprofil	1			
2659000	Griff für Waschbürste SB-Platz	1			
2658800	CLIP FUR LANZENSCHUTZ	1			
2413400I	Schraube DIN 931 M10x130Edelsta	4			
2121100	NIEDERDRUCKSCHLAUCH 3/8" L=5M	1			
1986700	Rohrschelle D10	2			
1355000I	SCHRAUBE DIN 84 M 6X25 ROSTFR.	2			
0390500I	Federring DIN 127 D10 Edels.	4			
0363600I	Federring DIN127 D 8 Edelstahl	4			
0328700I	MUTTER DIN 934 M10 ROSTFREI	4			
0271300I	Schraube DIN 933 M 8x20 Edels.	4			
0045200I	Unterlegscheibe flach Edels. DI	8			

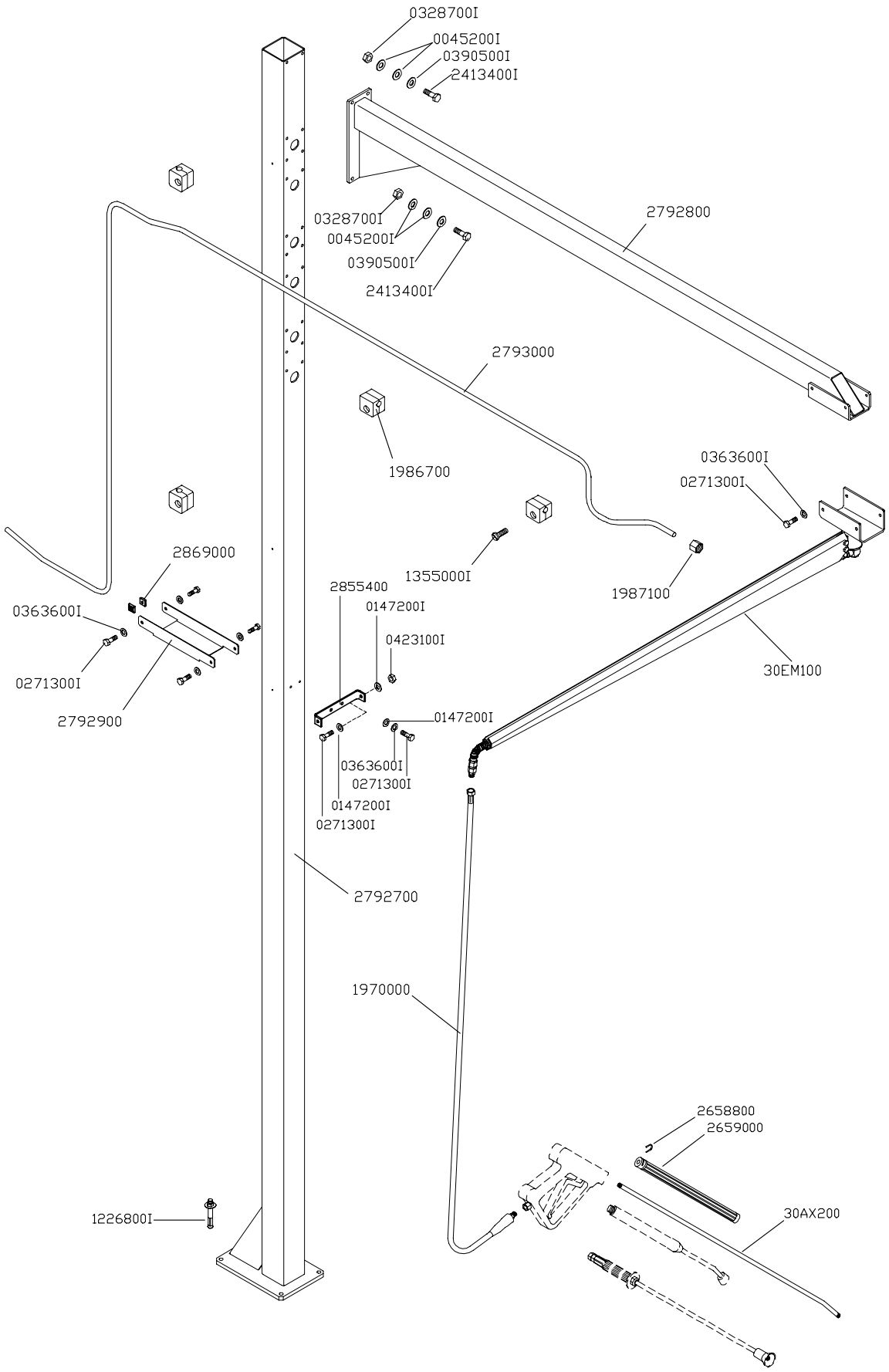

DENOMINACION:					
BANDERA PIST-LANZA GIR.C/POSTE	DIBUJ.	06.10.99	J.Garcia	ISTOBAL	
	REVISADO:	IT-07.05		NUM:	
	MODIF.	17.05.02	J.Garcia	4006800	*

Auflistung der Referenznr. für Baugruppe:

4006800 - Schwenkarm 360° mit Pfosten starr für Lanze mit/ohne

Referenznr.	Beschreibung	Stück	Referenznr.	Beschreibung	Stück
30EM100	Schwenkarm 360°R.1,75 Edelst.2P	1			
30AX200	SCHLAUCH LANZE 100 CM 1/4"	1			
2869000	HALTERUNG MUTTER M8	2			
2855400	Pfostenhalterungplattine	1			
2793000	HD-Schwenkarmrohr Höhe Wagen	1			
2792900	Säulehalterung	1			
2792800	Satz Armhalterung	1			
2792700	Säule	1			
2659000	Griff für Waschbürste SB-Platz	1			
2658800	CLIP FUR LANZENSCHUTZ	1			
2413400I	Schraube DIN 931 M10x130Edelsta	4			
1987100	Schraubanschluss 10-3/8"H Edels	1			
1986700	Rohrschelle D10	4			
1970000	HOCHDRUCKSCHLAUCH 1/4" L=5M	1			
1355000I	SCHRAUBE DIN 84 M 6X25 ROSTFR.	4			
1226800I	Ankerschraube D12x110Edelstahl	4			
0423100I	SELBSTBLOCK. MUT. DIN 985 M 8	2			
0390500I	Federring DIN 127 D10 Edels.	4			
0363600I	Federring DIN127 D 8 Edelstahl	10			
0328700I	MUTTER DIN 934 M10 ROSTFREI	4			
0271300I	Schraube DIN 933 M 8x20 Edels.	12			
0147200I	Unterlegscheibe flach DIN 125 D	6			
0045200I	Unterlegscheibe flach Edels. DI	8			

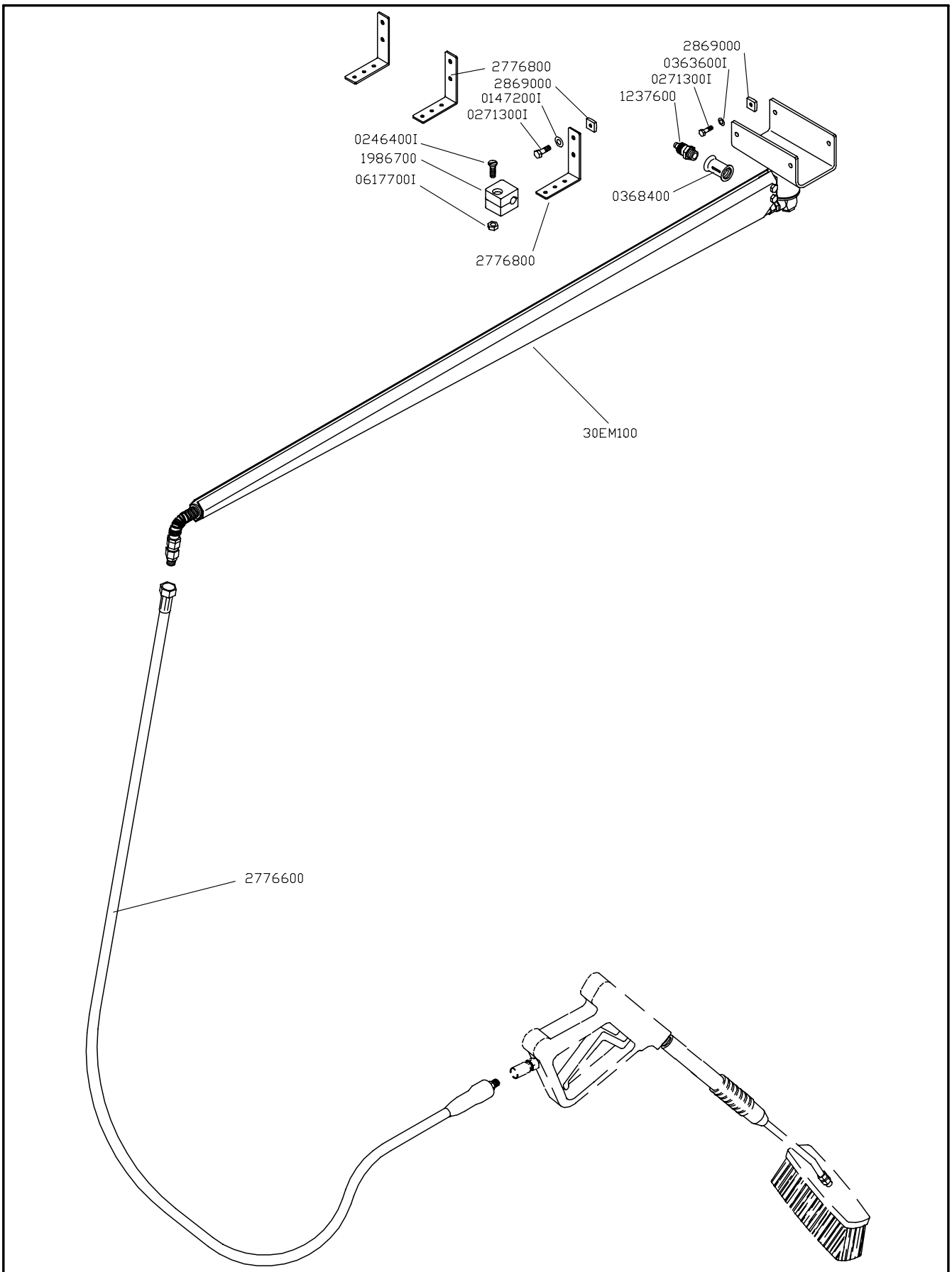

Nota:
El tubo poliamida se suministra en rollo y en el "Centro de lavado"

DENOMINACION:	ESCALA	DIBUJ.	17.09.99	J.Garcia	ISTOBAL	
BANDERA GIR. 360° PARA CEPILLO		REVISADO:	IT-07.05		NUM:	
		MODIF.	06.11.01		4006700	*

Auflistung der Referenznr. für Baugruppe:

4006700 - Schwenkarm 360° für Bürste (Montage am Stahlbau)

Referenznr.	Beschreibung	Stück	Referenznr.	Beschreibung	Stück
30EM100	Schwenkarm 360°R.1,75 Edelst.2P	1			
2869000	HALTERUNG MUTTER M8	8			
2776800	Winkelhalterung	2			
2776600	HD-Leitung 3/8" L= 4 m	1			
1986700	Rohrschelle D10	2			
1237600	Einschraubverschraubung 10/8- K	1			
0617700I	Blockiermutter DIN 985 M 6 Edel	2			
0368400	Verbindungsstück F270 3/8"H	1			
0363600I	Federring DIN127 D 8 Edelstahl	4			
0271300I	Schraube DIN 933 M 8x20 Edels.	8			
0246400I	Schraube DIN 912 M 6x30 Edels.	2			
0147200I	Unterlegscheibe flach DIN 125 D	4			

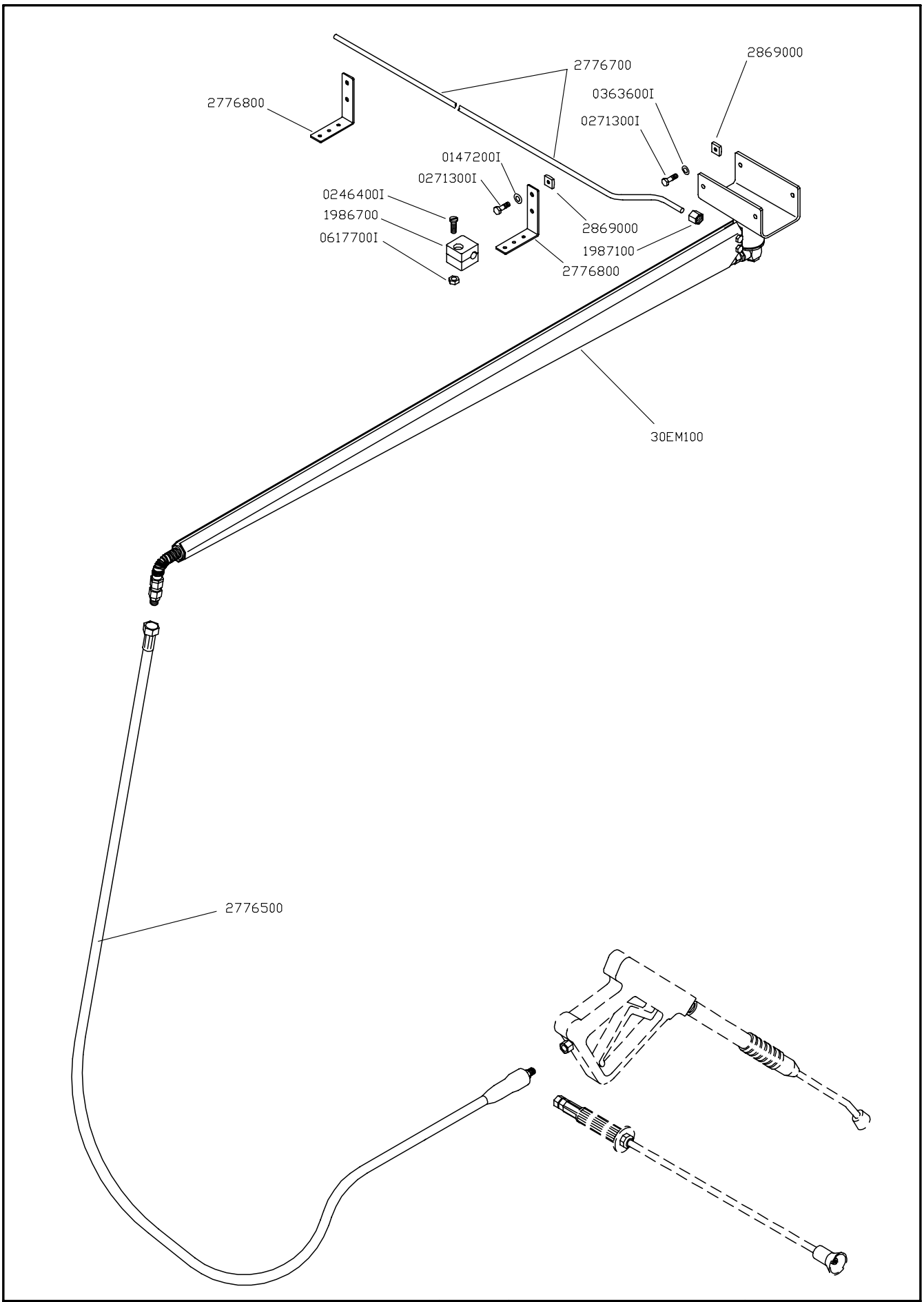

DENOMINACION:	ESCALA	DIBUJ.	17.09.99	J.Garcia	ISTOBAL
BANDERA GIR. 360° PARA PIST-LANZ		REVISADO:	IT-07.05		NUM:
		MODIF.	06.11.01		4006600 *

Auflistung der Referenznr. für Baugruppe:

4006600 - Schwenkarm 360° für Lanze mit/ohne Pistolengriff (Montage am

Referenznr.	Beschreibung	Stück	Referenznr.	Beschreibung	Stück
30EM100	Schwenkarm 360°R.1,75 Edelst.2P	1			
2869000	HALTERUNG MUTTER M8	8			
2776800	Winkelhalterung	2			
2776700	Schwenkarm HD-Rohr	1			
2776500	HD-Leitung 1/4" L= 4 m	1			
1987100	Schraubanschluss 10-3/8"H Edels	1			
1986700	Rohrschelle D10	2			
0617700I	Blockiermutter DIN 985 M 6 Edel	2			
0363600I	Federring DIN127 D 8 Edelstahl	4			
0271300I	Schraube DIN 933 M 8x20 Edels.	8			
0246400I	Schraube DIN 912 M 6x30 Edels.	2			
0147200I	Unterlegscheibe flach DIN 125 D	4			

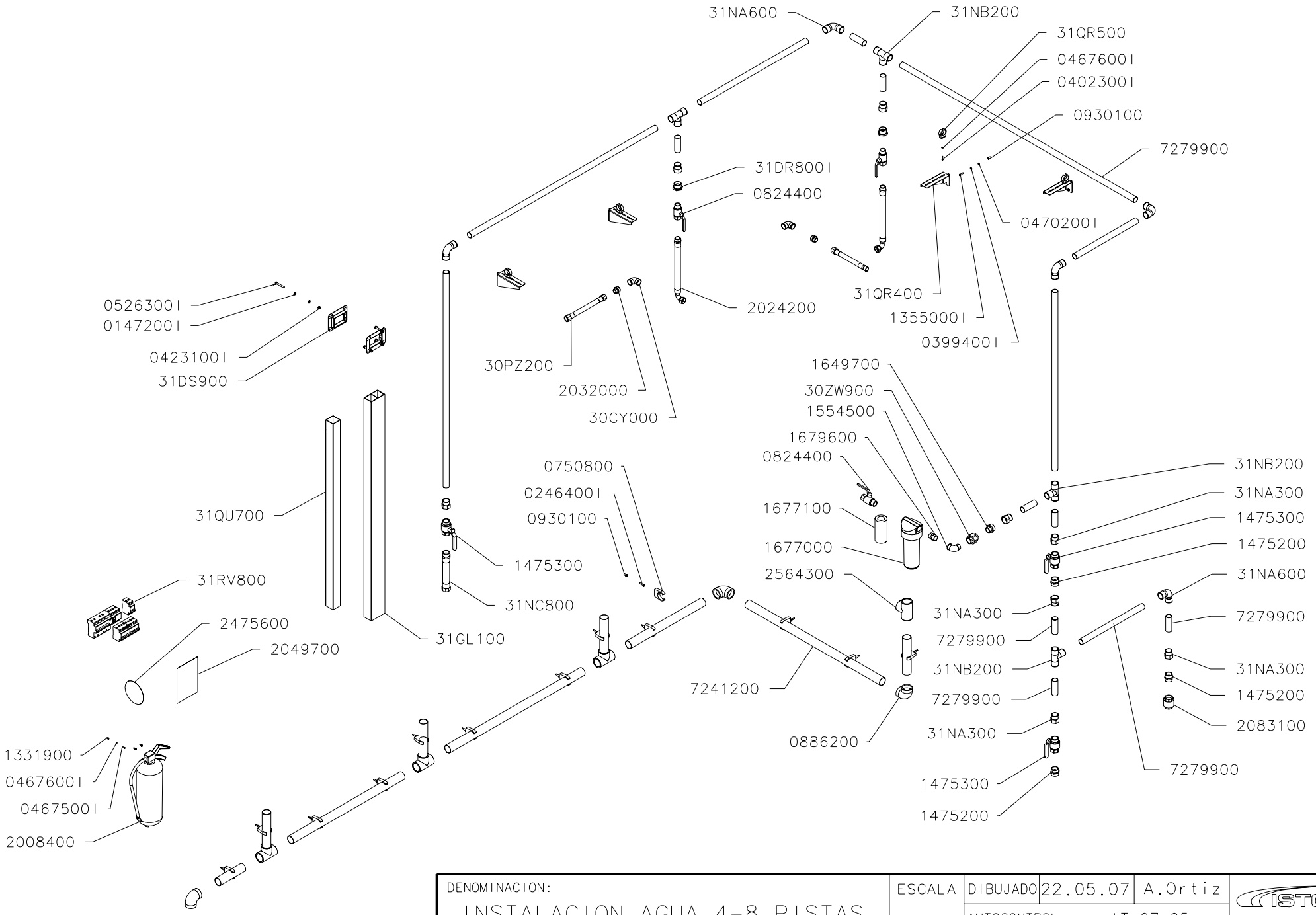

DENOMINACION:	ESCALA	DIBUJADO	22.05.07	A.Ortiz	ISTOBAL
INSTALACION AGUA 4-8 PISTAS		AUTOCONTROL:	IT-07.05		NUM: 31WV700 / PAG
		REVISADO	21.06.07	vpla	

Auflistung der Referenznr. für Baugruppe:

31WV700 - INSTALACION AGUA 4-8 PISTAS

Referenznr.	Beschreibung	Stück	Referenznr.	Beschreibung	Stück
7279900	TUBO INOX.AISI-304 D 35X1,5	10			
7241200	TUBO PVC GRIS 50X2,4 10 BAR	15			
31RV800	GRUPO ELECTRICO HASTA 8 PISTAS	1			
31QU700	CANAL CON TAPA 60.60X1300 MM	1			
31QR500	PINZA SUJECION PVC D35	4			
31QR400	SOPORTE	4			
31NC800	TUBO FLEXIBLE 1 1/4" M-H L=800	1			
31NB200	TE 90° D35 H-H-H PRES.INOX.	4			
31NA600	CODO 90° D35 H-H PRES.INOX.	5			
31NA300	MANG.D35-1 1/4"H-H PRES.INOX.	8			
31GL100	CANAL PORTACABLES 60X110X1533	1			
31DS900	MARCO ENTRADA ACOMETIDA	2			
31DR800I	TUERCA RED.F241 1 1/4"-1" M-H	2			
30ZW900	ENLACE F340B 1" H-H LATON	1			
30PZ200	Schlauch 3/4" Gew-Gew L=3000mm	1			
30CY000	Krümmer F90B 1" H-H Messing	2			
2789100	Schlauch 3/4" M-H L=2000mm	1			
2564300	TE PVC EVACUACION 87°D50 H-H-H	4			
2475600	Aufkleber kein Eintritt D148	1			
2196100	SCHLAUCH FLEXIBEL1"M-H L=800MM	1			
2083100	VERSCHLIESSVENTIL 1 1/4"	1			
2049700	Aufkleber Feuerlöscher	1			
2032000	RED.VERSCHRAUB. 1" -3/4"ST-ST	2			
2024200	SCHLAUCH FLEXIBEL1"M-H L=400MM	1			
2008400	Pulver-Feuerlöschgerät, 6kg	1			
1926400	SCHRAUBE DIN 7504K 4,8X16	12			
1679600	ADAPTER F280 1" MESSING	1			
1677100	Filtereinsatz 10"-50 Mikon	1			
1677000	Tank durchsichtig 10"-1"	1			
1649700	REDUZ.SCHR-ANSCH. 1 1/4"-1"	1			
1554500	Krümmer F92B 1" Schr-Gew Messi	1			
1475300	KUGELVENTIL 1 1/4" (SCHR.-GEW.	3			
1475200	VERBIND.SCHR.ANSCHL 1 1/4"MESS	3			
1355000I	SCHRAUBE DIN 84 M 6X25 ROSTFR.	8			
1331900	GEWINDENIET M 4 STAHL FK.AB	3			
0930100	FLACHKOPFGEWINDE. M 6 STAHL	21			
0886200	CODO PVC 90°D50 H-H	3			
0824400	KUGELVENTIL 1" (SCHR.-GEW.) PA	3			
0750800	SPANNKLEMME PVC D50	13			
0526300I	SCHRAUBE DIN 933 M 8X 60 ROSTF	4			
0470200I	UNTERLAGSCH.FL.DIN 125 D 6	8			
0467600I	UNTERLAGSCH.FL.DIN 125 D 4	7			
0467500I	SCHRAUBE DIN 84 M 4X16 ROSTFR.	3			
0423100I	SELBSTBLOCK. MUT. DIN 985 M 8	4			
0402300I	SCHRAUBE DIN 84 M 4X20 ROSTFR.	4			
0399400I	FEDERRING DIN 127 D 6 ROSTFREI	8			
0246400I	Schraube DIN 912 M 6x30 Edels.	13			
0147200I	Unterlegscheibe flach DIN 125 D	8			

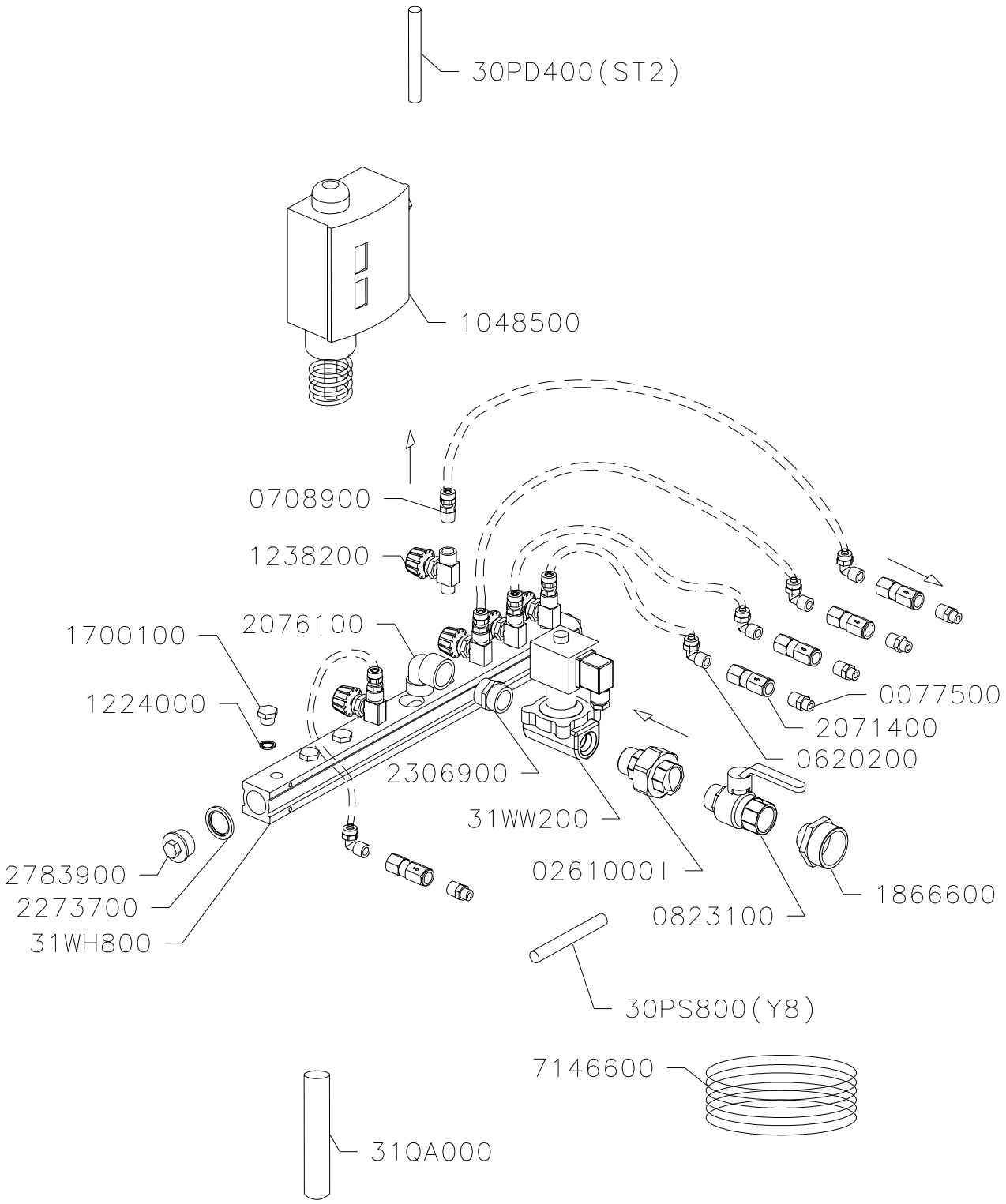

DENOMINACION:	ESCALA	DIBUJADO	08.05.07	MSol	ISTOBAL
ANTICONG.POR AGUA PERDIDA 5P		AUTOCONTROL:	IT-07.05		NUM: 31WJ500 / PAG
		REVISADO			

Auflistung der Referenznr. für Baugruppe:

31WJ500 - ANTICONG.POR AGUA PERDIDA 5P

Referenznr.	Beschreibung	Stück	Referenznr.	Beschreibung	Stück
7146600	TUBO POLIAMIDA-12 D 8X 6 NEGRO	14			
31WW200	ELECTROVALVULA 3/4" 2/2-24V CC	1			
31WH800	DISTRIBUIDOR ANTICONG.	1			
31QA000	TUBO AISLANTE D10X35X2000	33			
30PS800	MANGUERA ELECTRICA (Y 5)	1			
30PD400	MANGUERA ELECTRICA (ST2)	1			
2783900	TAPON MACHO F290 3/4" LATON	2			
2306900	Adapter F208 3/4" Messing	1			
2273700	DICHTUNG METALL-GUMMI 3/4"	2			
2076100	Krümmer F92B 3/4" M-H Messing	1			
2071400	Ventil 1/4" Edelstahl	5			
1866600	Red.Anschluss 1 1/4"-3/4" Schr-	1			
1700100	Verschluß-Stopfen 1/4"	11			
1238200	REGELVENTIL 1/4" (SCHR.-GEW.)	5			
1224000	DICHTUNG METALL-GUMMI 1/4"	11			
1048500	THERMOSTAT	1			
0823100	KUGELVENT.3/4" (SCHR.-GEW.) PA	1			
0708900	SCHRAUBANSCHLUSS 8/ 6-KR 1/4"	5			
0620200	WINKELSCHRAUBANSCH. 8/6 -KR 1/	5			
0261000I	Edelstahl-VerbindungsstückF341	1			
0077500	KEGELRED-ANSCH.1/8"-1/4" (SCHR	5			

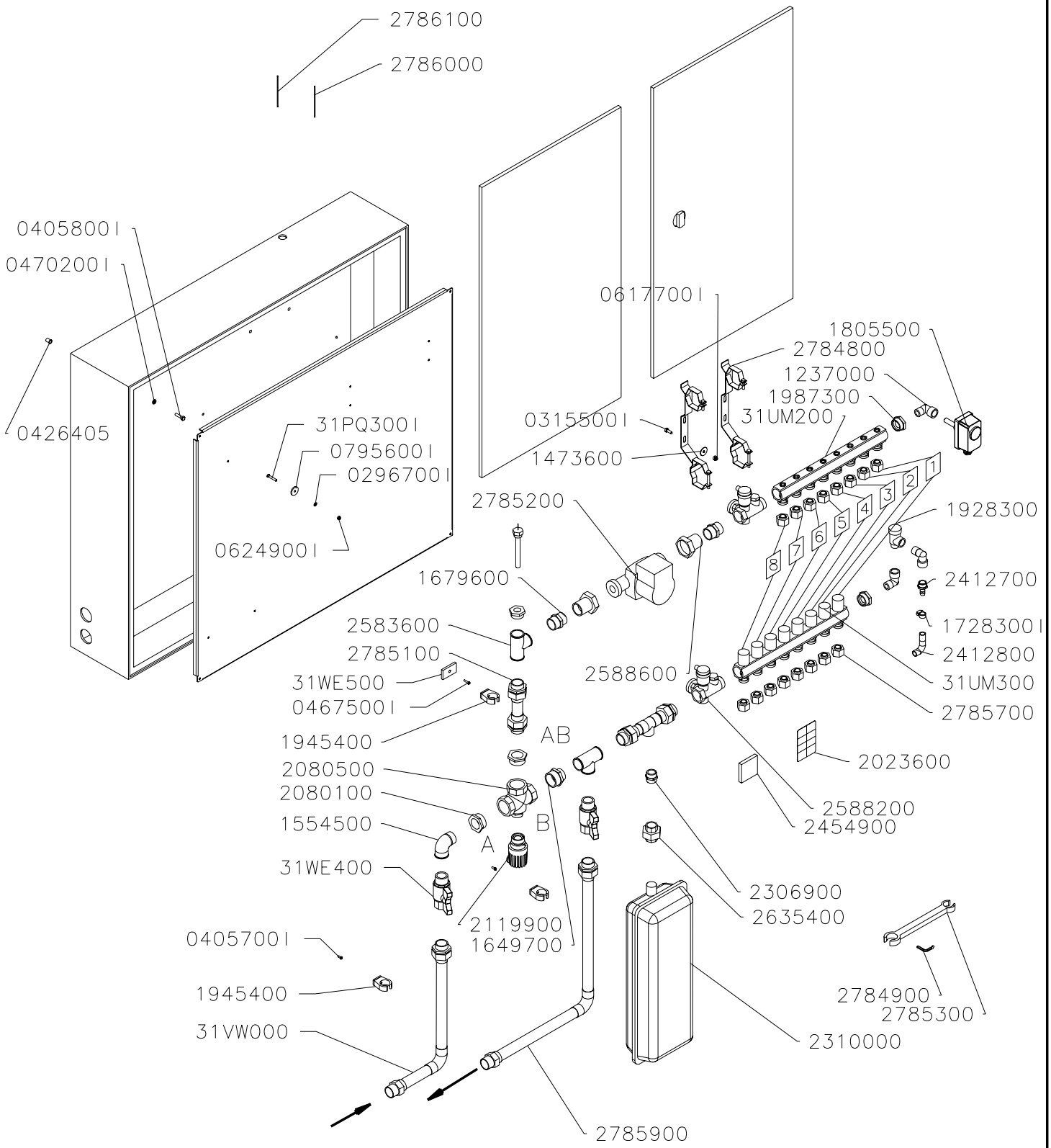

A = Agua Caliente
B = Agua Fria

DENOMINACION:	ESCALA	DIBUJADO	01.03.07	A.Ortiz	ISTOBAL
ARMARIO CALEFACCION 4-8 PISTAS		AUTOCONTROL:	IT-07.05		NUM: 31UQ400 / PAG
		REVISADO			

Auflistung der Referenznr. für Baugruppe:

31UQ400 - ARMARIO CALEFACCION 4-8 PISTAS

Referenznr.	Beschreibung	Stück	Referenznr.	Beschreibung	Stück
31WE500	PLETINA SEPARACION	1			
31WE400	VALVULA DE ESFERA 1" M-H MAR.	2			
31VW000	TUBERIA ENTRADA ARMARIO CALEF.	1			
31VG000	REFUERZO POSTERIOR ARMARIO	1			
31UM300	COLECTOR DISTRIBUC.C/VALVULAS	1			
31UM200	COLECTOR DISTRIBUC.C/DETENTOR.	1			
31PQ300I	TORNILLO ISO 7380 M 5X25-INOX	4			
2786100	MANGUERA ELECTRICA (B10)	1			
2786000	MANGUERA ELECTRICA (M15)	1			
2785900	TUBERIA SALIDA ARMARIO CALEF.	1			
2785700	Rohradapter aus Kunststoff	16			
2785500	ARMARIO CALEFACCION	1			
2785300	LLAVE POLIGONAL ABIERTA 27-29	1			
2785200	Kreislaufpumpe 25-60	1			
2785100	TUBERIA SALIDA VALV.MEZCLADORA	1			
2785000	TUBERIA A.F.VALVULA MEZCLADORA	1			
2784900	LLAVE PARA DETENTOR	1			
2784800	SOPORTE COLECTORES	2			
2635400	Anschluss F340B 3/4" H-H Mess.	1			
2588600	Kugelventil 1 1/2"-1"	2			
2588200	Zwischenschraubanschluss	2			
2583600	Red. Mutter 90°a30B 1" Messing	2			
2454900	Isolator 60x60x10	1			
2412800	Schlauch PVC 12x16/ 1300	1			
2412700	SCHLAUCHANSCHL. D12-1/2"ST.	1			
2310000	AUSDEHNGEFÄSS	1			
2306900	Adapter F208 3/4" Messing	1			
2119900	THERMOSTAT.AKTIVATOR M/SONDE	1			
2080500	VENTILMISCHER 1 1/4"	1			
2080100	STUTZEN VERKÜR.1 1/4"-1" M-H	2			
2023600	GRUPO ETIQUETAS BOMBAS A.P.	1			
1987300	VERTEILERSTOPFEN 1"-1/2"	3			
1945400	Halterungsklemme PVC D28	3			
1928300	Sicherungsventil 3BAR 1/2"m	1			
1805500	THERMOSTAT MIT HÜLSE	1			
1728300I	SCHELLE DIN 3017 10-16 ROSTFRE	1			
1679600	ADAPTER F280 1" MESSING	2			
1649700	REDUZ.SCHR-ANSCH. 1 1/4"-1"	1			
1554500	Krümmer F92B 1" Schr-Gew Messi	1			
1473600	UNTERLAGSCH.ROSTFR. 6,5X24X1,5	4			
1335200	WÖLBKOPFNIET D 4,8X 9 ALU.	4			
1237000	WINKELSCHRAUBANSCHLUSS KR 1/2"	3			
0795600I	UNTERLAGSCH.ROSTFREI 5,5X25X3	4			
0624900I	SELBSTBLOCK. MUTTER DIN 985 M	4			
0617700I	Blockiermutter DIN 985 M 6 Edel	4			
0470200I	UNTERLAGSCH.FL.DIN 125 D 6	4			
0467500I	SCHRAUBE DIN 84 M 4X16 ROSTFR.	1			
0426405	Gewinde Niet M 6 EdelstahlC-AV.	4			
0405800I	SCHRAUBE DIN 933 M 6X 25 ROSTF	4			
0405700I	SCHRAUBE DIN 84 M 4X10 ROSTFR.	2			
0315500I	SCHRAUBE DIN 933 M 6X 16	4			
0296700I	Unterlagscheibe flach DIN125 D	4			

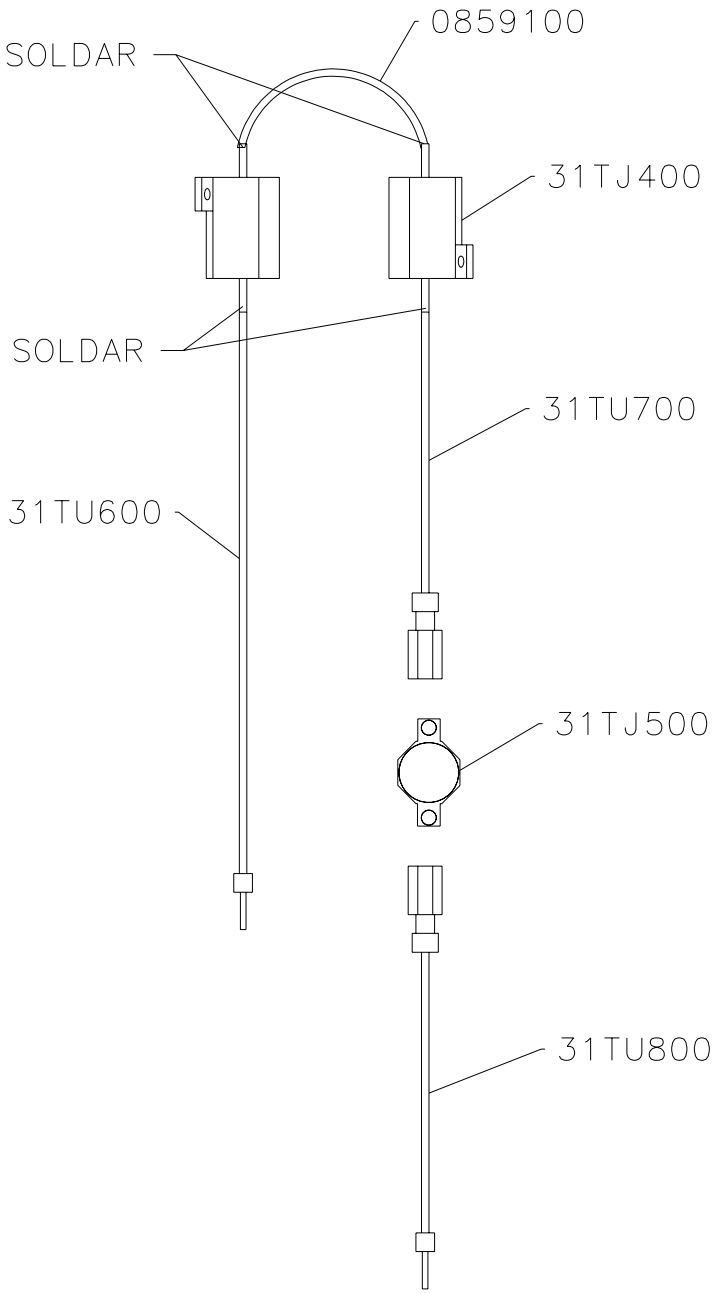

Referencia	Denominación	Can
31TU800	CABLE CON TERMINALES	1
31TU700	CABLE CON TERMINAL	1
31TU600	CABLE CON TERMINAL	1
31TJ500	TERMOSTATO BIMETALICO NC.20ÓC	1
31TJ400	RESISTENCIA C/DISIP.47 OHM 25W	2
0859100	CABLE SIN TERMINALES	1

REVISION	CLASE DE TOLERANCIA: ISO 2768-			s/IT-10.04
	TRATAMIENTO CODIGO ISTOBAL			
	MAT. PRIMA/ORIGEN:		FECHA	NOMBRE
	MATERIAL	DIBUJADO	02.02.07	A.Ortiz
		AUTOCONTROL:	IT-07.05	
		ULTIMA REVISION		
	ESCALA 1:2	DENOMINACION GRUPO CALEFACTOR SISTEMA PAGO		

ISTOBAL

N° 31TU900

SUSTITUYE A:

FORMATO A4

ESTADO: S2

Auflistung der Referenznr. für Baugruppe:

31TU900 - GRUPO CALEFACTOR SISTEMA PAGO

Referenznr.	Beschreibung	Stück	Referenznr.	Beschreibung	Stück
31TU800	CABLE CON TERMINALES	1			
31TU700	CABLE CON TERMINAL	1			
31TU600	CABLE CON TERMINAL	1			
31TJ500	TERMOSTATO BIMETALICO NC.20°C	1			
31TJ400	RESISTENCIA C/DISIP.47 OHM 25W	2			
0859100	CABLE SIN TERMINALES	1			

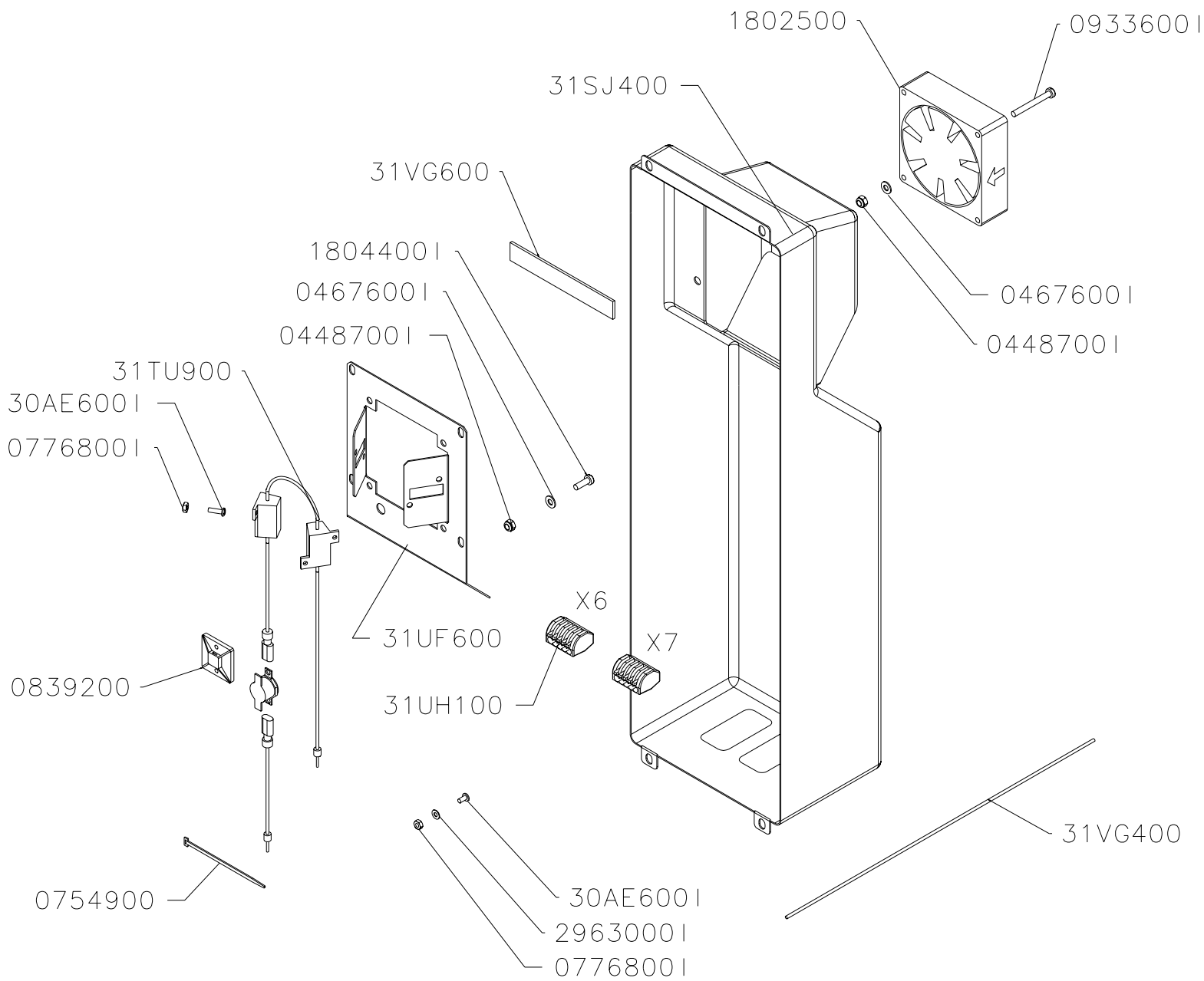

DENOMINACION:	ESCALA	DIBUJADO	20.02.07	A.Ortiz	ISTOBAL	
PROTECCION SISTEMAS DE PAGO		AUTOCONTROL:	IT-07.05		NUM:	PAG
		REVISADO	29.03.07	A.Ortiz	31TU500	

Auflistung der Referenznr. für Baugruppe:

31TU500 - PROTECCION SISTEMAS DE PAGO

Referenznr.	Beschreibung	Stück	Referenznr.	Beschreibung	Stück
31VG600	JUNTA CAUCHO ADHES.15X 3X 100	1			
31VG400	CABLE CON TERMINALES	2			
31UH100	CONECTOR TERMINALES FLEXIBLES	2			
31UF600	SOPORTE RESISTENCIAS	1			
31TU900	GRUPO CALEFACTOR SISTEMA PAGO	1			
31SJ400	PROTECTOR PLASTICO	1			
31DW500I	TORNILLO DIN 7985 M 3X10 INOX	4			
2963000I	FLACHSCHEIBE DIN 125D3 INOX	2			
1804400I	SCHRAUBE DIN 84 M 4X12 ROSTFR.	4			
1802500	LÜFTER 24V CC 2,4W	1			
0933600I	Schraube DIN 84 M 4x35 Edelst.	4			
0839200	KLEBEBASIS	1			
0776800I	Mutter DIN 934 M3 Edelstahl	6			
0754900	BANDSCHELLE KUNSTSTO. D 22-2,5	1			
0467600I	UNTERLAGSCH.FL.DIN 125 D 4	8			
0448700I	Blockiermutter DIN 985 M 4 Edel	8			

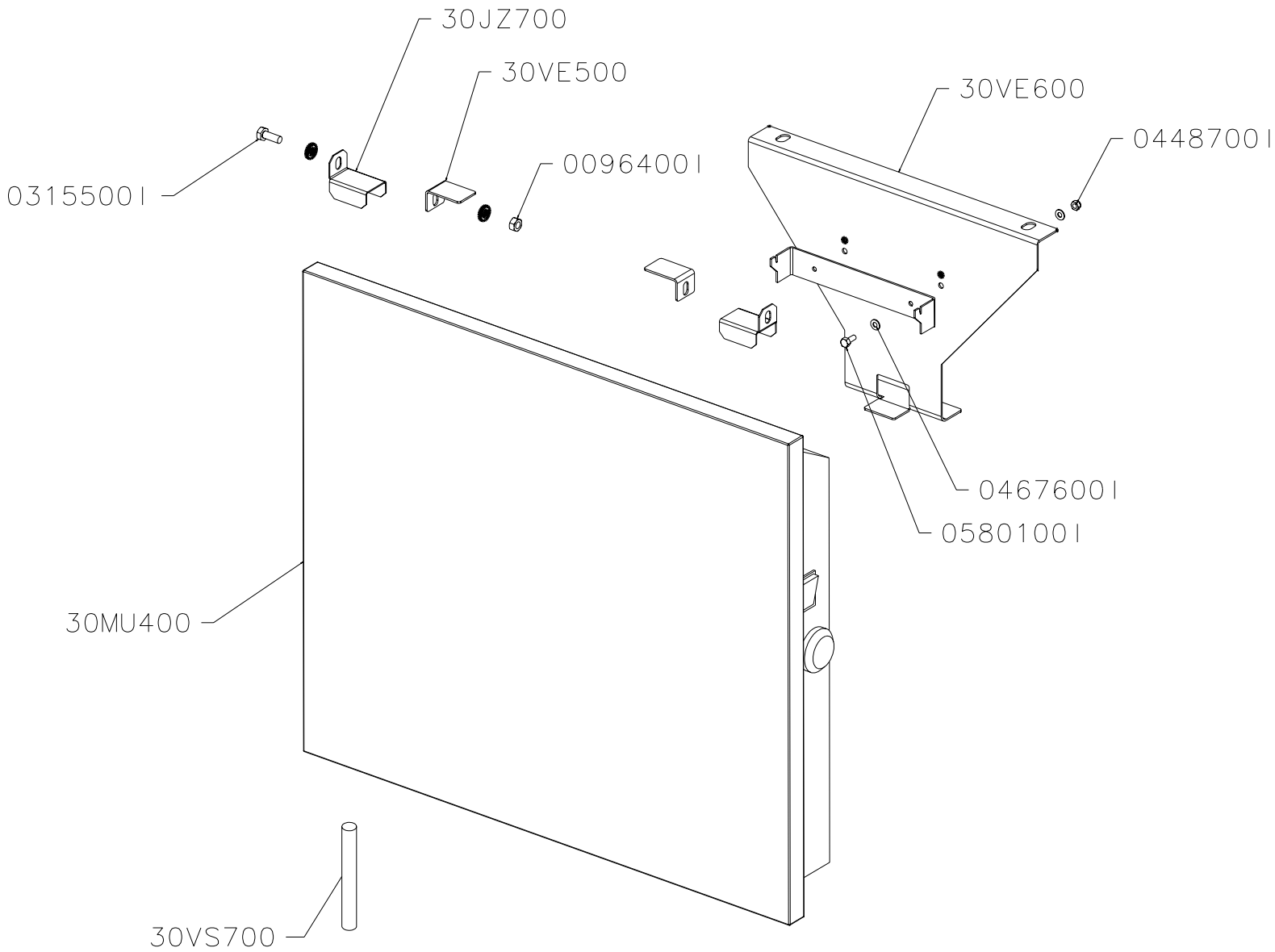

DENOMINACION: CALEFACTOR 1 KW	ESCALA	DIBUJADO	22.01.07	BARTHE	ISTOBAL
		AUTOCONTROL:	IT-07.05		NUM: 31SX600 / PAG
		REVISADO			

Auflistung der Referenznr. für Baugruppe:

31SX600 - CALEFACTOR 1KW

Referenznr.	Beschreibung	Stück	Referenznr.	Beschreibung	Stück
30VS700	MANGUERA ELECTRICA (R 3)	1			
30VE600	SOPORTE CALEFACTOR	1			
30VE500	ESCUADRA TOPE	2			
30MU400	CALEFACTOR 1 KW	1			
30JZ700	SOPORTE CALEFACTOR	2			
0580100I	SCHRAUBE DIN 933 M 4X 10 ROSTF	2			
0470200I	UNTERLAGSCH.FL.DIN 125 D 6	4			
0467600I	UNTERLAGSCH.FL.DIN 125 D 4	4			
0448700I	Blockiermutter DIN 985 M 4 Edel	2			
0315500I	SCHRAUBE DIN 933 M 6X 16	2			
0096400I	MUTTER DIN 934 M 6 ROSTFREI	2			

31SN900

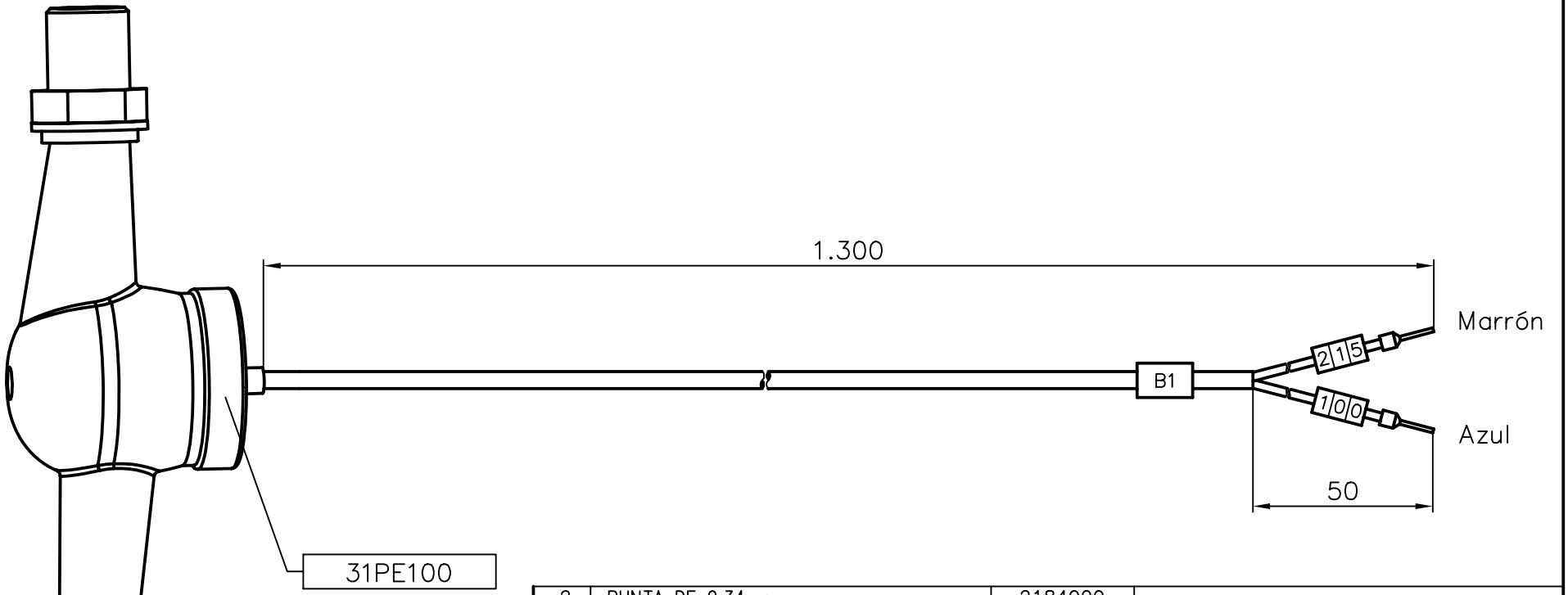

Cant.	Denominación	Referencia	
2	PUNTA DE 0,34mm.	2184000	
1	CONTADOR A.C. 6M3/H 1X1L IMP.	31PE100	
1	SEÑALIZADOR DE ANILLA 0	1319000	
1	SEÑALIZADOR DE ANILLA 5	1318500	
1	SEÑALIZADOR DE ANILLA 2	1318200	
2	SEÑALIZADOR DE ANILLA 1	1318100	
1	ABRAZADERA DE IDENTIFICACION	1123200	

REVISION	CLASE DE TOLERANCIA: ISO 2768–		S/IT–10.04	ISTOBAL
	TRATAMIENTO CODIGO ISTOBAL			
	MATERIA PRIMA / ORIGEN:		FECHA	NOMBRE
	MATERIAL	DIBUJADO	08.02.07	JSR
		AUTOCONTROL:	IT–07.05	Nº 31SN900
		ULTIMA REVISION		SUSTITUYE A:
	ESCALA 1:2	DENOMINACION CONTADOR A.C. CHAMPU LIQUIDO		FORMATO A4 / ESTADO:

Auflistung der Referenznr. für Baugruppe:

31SN900 - CONTADOR A.C.CHAMPU LIQUIDO

Referenznr.	Beschreibung	Stück	Referenznr.	Beschreibung	Stück
31PE100	CONTADOR A.C. 6M3/H 1X1L IMP.	1			
2184000	Spitzenstück 0,34mm²	2			
1319000	Ring-Kennzeichnung 0 klein	1			
1318500	Ring-Kennzeichnung 5 klein	1			
1318200	Ring-Kennzeichnung 2 klein	1			
1318100	Ring-Kennzeichnung 1 klein	2			
1123200	IDENTIFIZIERUNGSSCHELLE	1			

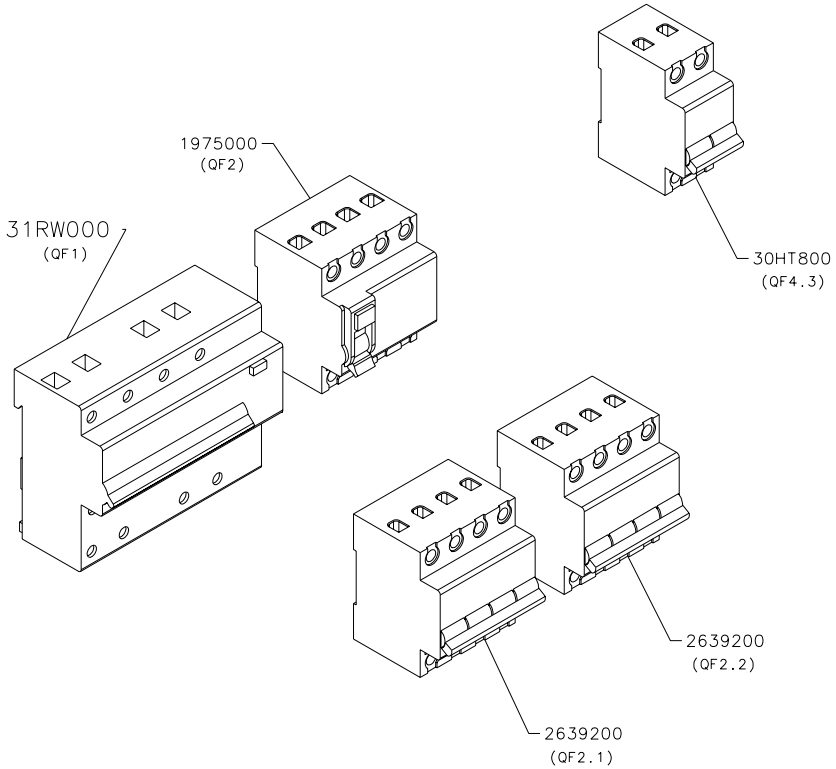

31RW200 CABLEADO G.E. HASTA 8 PISTAS

31EQ400 ETIQUETA CAJA DISTR.CONTENEDOR

DENOMINACION: GRUPO ELECTRICO HASTA 8 PISTAS	ESCALA	DIBUJADO	24.11.06	J.Mañó	ISTOBAL	
		AUTOCONTROL:	IT-07.05		NUM:	PAG
		REVISADO	26.02.07	A.Ortiz	31RV800	

Auflistung der Referenznr. für Baugruppe:

31RV800 - GRUPO ELECTRICO HASTA 8 PISTAS

Referenznr.	Beschreibung	Stück	Referenznr.	Beschreibung	Stück
31RW200	CABLEADO G.E.HASTA 8 PISTAS	1			
31RW000	INTERRUPT.MAG/DIF 4P 80/0,03A	1			
31EQ400	ETIQUETA CAJA DISTR.CONTENEDOR	1			
30HT800	INTERRUPTOR MAGNETOTERM.2P 6 A	1			
2639200	Magnotherm. Ausschalter 4P 10A	2			
1975000	SCHALTER DIFER-4P 40A 0,03A	1			

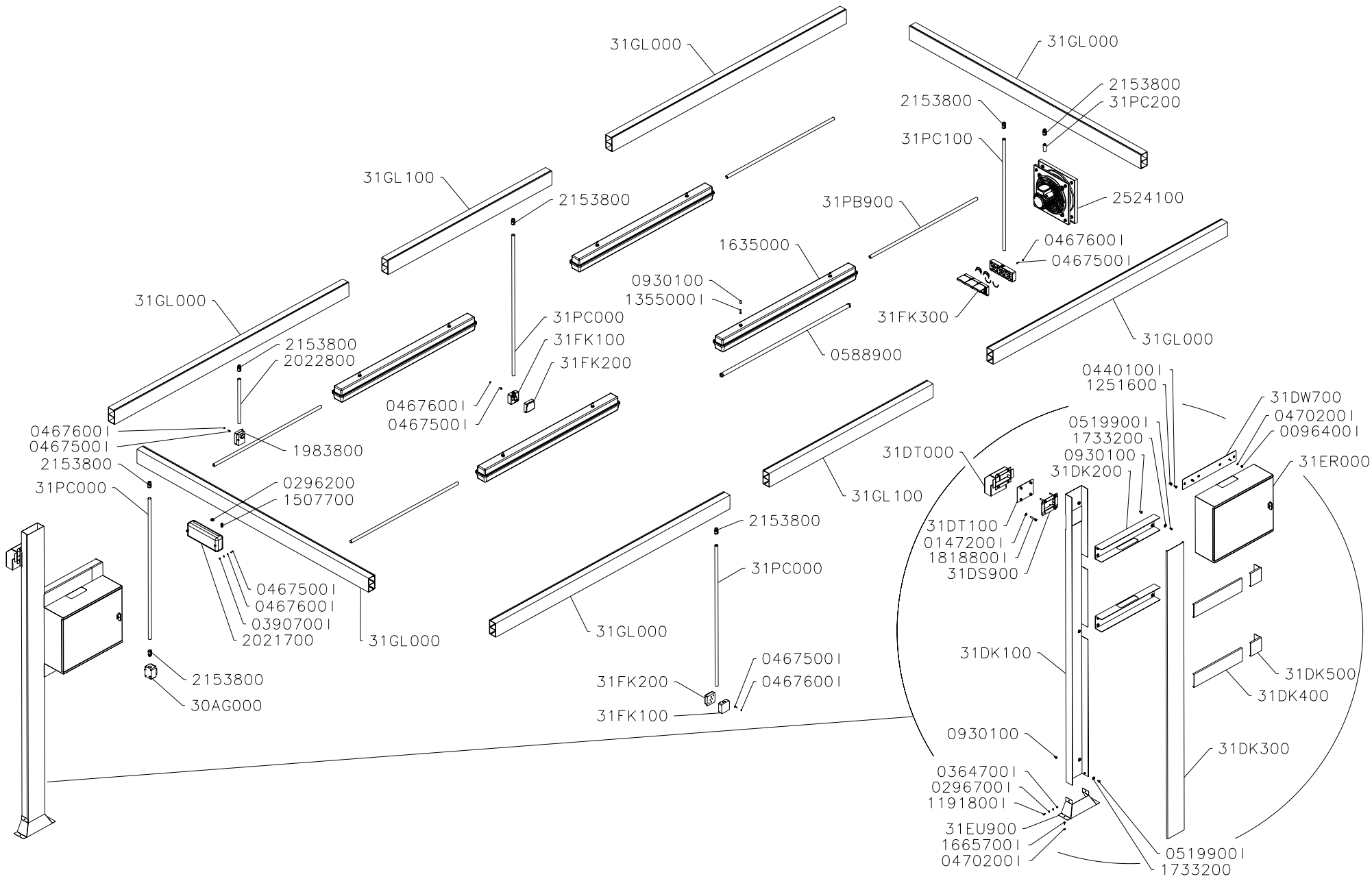

DENOMINACION:	ESCALA	DIBUJADO	20.11.06	J.Mañó	ISTOBAL
INSTALAC.ELECTRICA CONTENEDOR		AUTOCONTROL:	IT-07.05		NUM: 31RF100 / PAG
		REVISADO			

Auflistung der Referenznr. für Baugruppe:

31RF100 - INSTALAC.ELECTRICA CONTENEDOR

Referenznr.	Beschreibung	Stück	Referenznr.	Beschreibung	Stück
31PC200	TUBO PVC BLINDADO D16/ 50 GR.	1			
31PC100	TUBO PVC BLINDADO D16/ 650 GR.	1			
31PC000	TUBO PVC BLINDADO D16/ 812 GR.	3			
31PB900	TUBO PVC BLINDADO D16/1000 GR.	4			
31GL100	CANAL PORTACABLES 60X110X1533	2			
31GL000	CANAL PORTACABLES 60X110X2192	6			
31FK300	CONJUNTO BASE 3 ENCHUFES	1			
31FK200	TOMA DE CORRIENTE 2P+T 16A C/T	2			
31FK100	BASE CAJA 1 TOMA DE CORRIENTE	2			
31EU900	EMBELLECEDOR ACOMETIDA	1			
31ER000	CAJA DISTRIB.ELECTR.CONTENEDOR	1			
31DW700	SOPORTE ARMARIO ELECTRICO	2			
31DT100	TAPA ENTRADA ACOMETIDA	1			
31DT000	CODO ENTRADA ACOMETIDA	1			
31DS900	MARCO ENTRADA ACOMETIDA	1			
31DK500	TAPA FINAL CANAL 60X100MM	2			
31DK400	TAPA CANALETA 100X 450 MM	2			
31DK300	TAPA CANALETA 150X2290 MM	1			
31DK200	CANALETA 60X100/ 550 MM	2			
31DK100	CANALETA 60X150/2330 MM	1			
30AG000	Ausschaltermontage	1			
2524100	Luftabzugmontage	1			
2153800	GER.STUTZ. PG11M SCHLAUCH DN12	7			
2022800	TUBO PVC BLINDADO D20/350 ROSC	1			
2021700	Not-Leuchte	1			
1983800	Umweltthermostat -35/+35	1			
1926400	SCHRAUBE DIN 7504K 4,8X16	48			
1818800I	SCHRAUBE DIN 912 M 8X45 ROSTFR	4			
1733200	BEFESTIGUNGSSCHEIBE	14			
1665700I	SCHRAUBE DIN 7981 5,5X13 ROSTF	2			
1635000	LEUCHTSCHIRM	4			
1507700	Verschraubungsstutzen PG 7 K	1			
1355000I	SCHRAUBE DIN 84 M 6X25 ROSTFR.	8			
1251600	FLACHKOPFGEWINDENIET M 8 ST.	8			
1191800I	SCHRAUBE DIN 84 M 5X12 ROSTFER	2			
0930100	FLACHKOPFGEWINDE. M 6 STAHL	22			
0588900	LEUCHTSTOFFRÖHRE	4			
0519900I	SCHRAUBE DIN 7991 M 6X16	14			
0470200I	UNTERLAGSCH.FL.DIN 125 D 6	6			
0467600I	UNTERLAGSCH.FL.DIN 125 D 4	13			
0467500I	SCHRAUBE DIN 84 M 4X16 ROSTFR.	11			
0440100I	SCHRAUBE DIN 7991 M 8X20 ROSTF	8			
0390700I	MUTTER DIN 934 M 4 NIROSTA	2			
0364700I	MUTTER DIN 934 M 5 ROSTFREI	2			
0296700I	Unterlagscheibe flach DIN125 D	4			
0296200	Mauerdurchführung E 2-3 D15 Off	1			
0147200I	Unterlegscheibe flach DIN 125 D	4			
0096400I	MUTTER DIN 934 M 6 ROSTFREI	4			

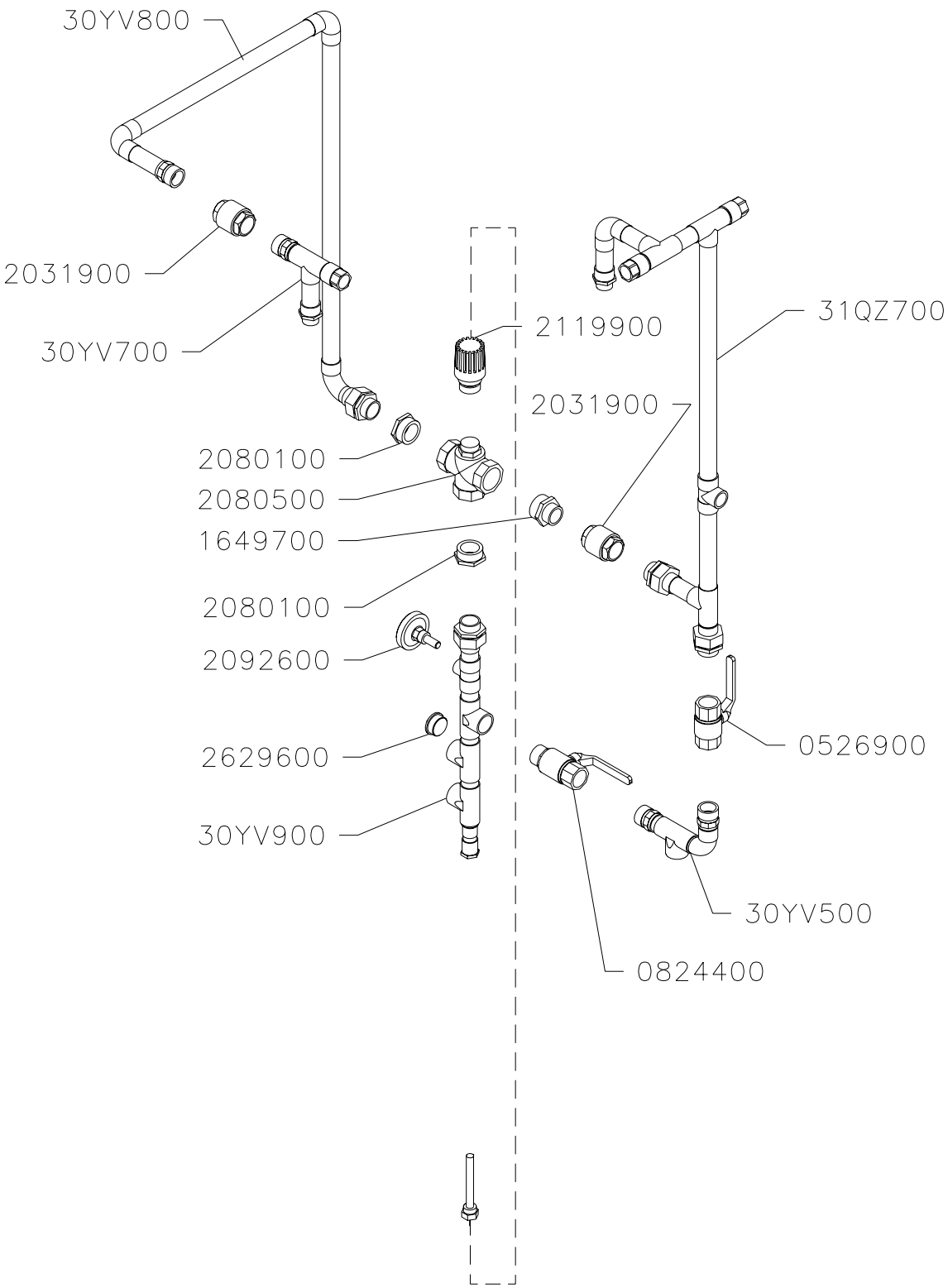

DENOMINACION:	ESCALA	DIBUJADO	07.11.06	A.Ortiz	ISTOBAL
TUBERIAS CALDERA 1152 L/H. 60°		AUTOCONTROL:	IT-07.05		NUM: 31QY500 / PAG
		REVISADO			

Auflistung der Referenznr. für Baugruppe:

31QY500 - TUBERIAS CALDERA 1152 L/H 60°

Referenznr.	Beschreibung	Stück	Referenznr.	Beschreibung	Stück
31QZ700	TUBERIA ENTRADA AGUA FRIA	1			
30YV900	TUBERIA SALIDA A.C.	1			
30YV800	TUBERIA SALIDA A.C.	1			
30YV700	TUBERIA SALIDA A.C.	1			
30YV500	TUBERIA ENTRADA A.F.	1			
2629600	Gewindestopfen F290 1" Messing	1			
2119900	THERMOSTAT.AKTIVATOR M/SONDE	1			
2092600	THERMOMETER 1-120° R 1/2"	1			
2080500	VENTILMISCHER 1 1/4"	1			
2080100	STUTZEN VERKÜR.1 1/4"-1" M-H	2			
2031900	VERSCHLIESSVENTIL 1"	2			
1649700	REDUZ.SCHR-ANSCH. 1 1/4"-1"	1			
0824400	KUGELVENTIL 1" (SCHR.-GEW.) PA	1			
0526900	KUGELVENTIL 1" (GEW.-GEW.) PAL	1			

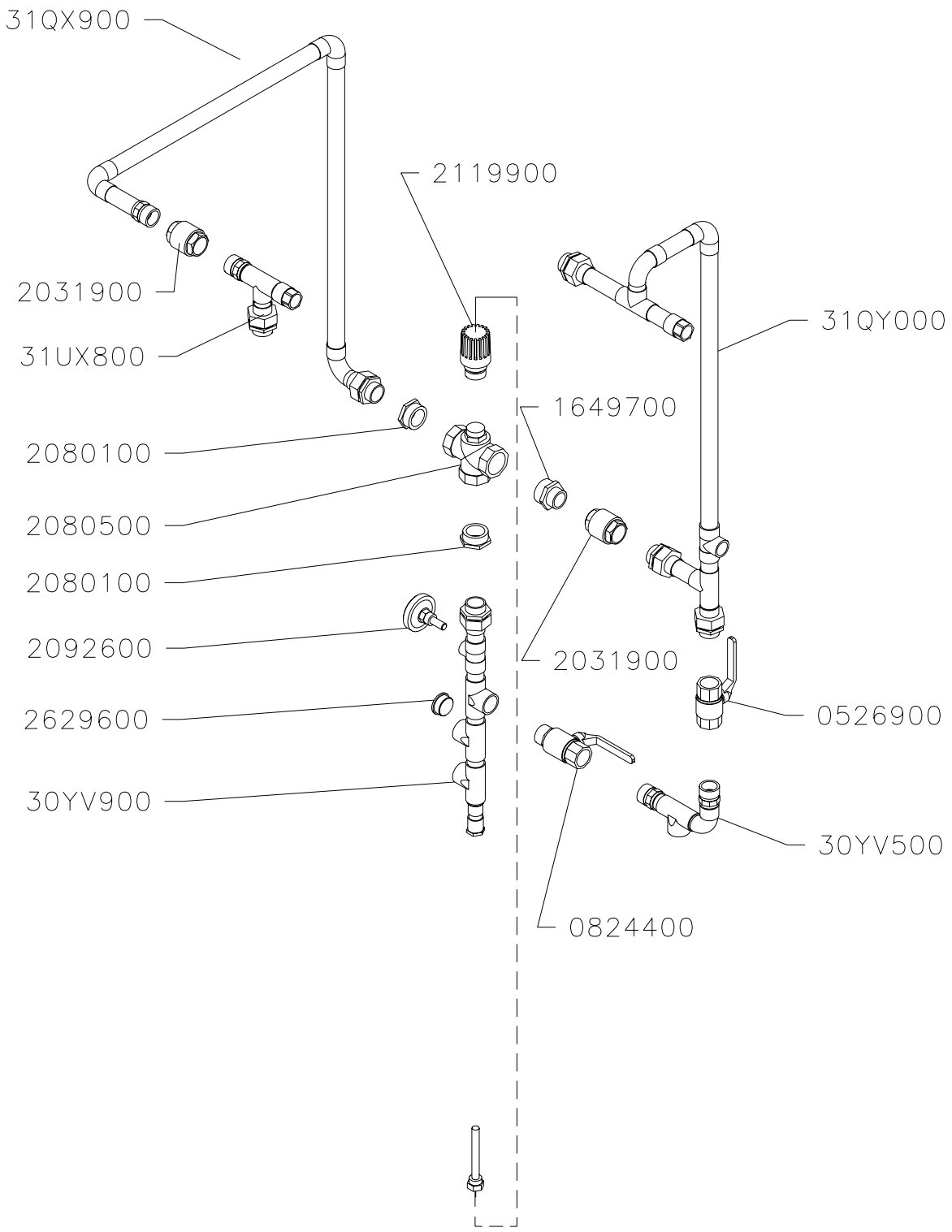

DENOMINACION:	ESCALA	DIBUJADO	10.11.06	A.Ortiz	ISTOBAL
TUBERIAS CALDERA 1588 L/H 60°		AUTOCONTROL:	IT-07.05		NUM: 31QY200 / PAG
		REVISADO	21.03.07	A.Ortiz	

Auflistung der Referenznr. für Baugruppe:

31QY200 - TUBERIAS CALDERA 1588 L/H 60°

Referenznr.	Beschreibung	Stück	Referenznr.	Beschreibung	Stück
31UX800	TUBERIA SALIDA A.C.	1			
31QY000	TUBERIA ENTRADA A.F.	1			
31QX900	TUBERIA SALIDA A.C.	1			
30YV900	TUBERIA SALIDA A.C.	1			
30YV500	TUBERIA ENTRADA A.F.	1			
2629600	Gewindestopfen F290 1" Messing	1			
2119900	THERMOSTAT.AKTIVATOR M/SONDE	1			
2092600	THERMOMETER 1-120° R 1/2"	1			
2080500	VENTILMISCHER 1 1/4"	1			
2080100	STUTZEN VERKÜR.1 1/4"-1" M-H	2			
2031900	VERSCHLIESSVENTIL 1"	2			
1649700	REDUZ.SCHR-ANSCH. 1 1/4"-1"	1			
0824400	KUGELVENTIL 1" (SCHR.-GEW.) PA	1			
0526900	KUGELVENTIL 1" (GEW.-GEW.) PAL	1			

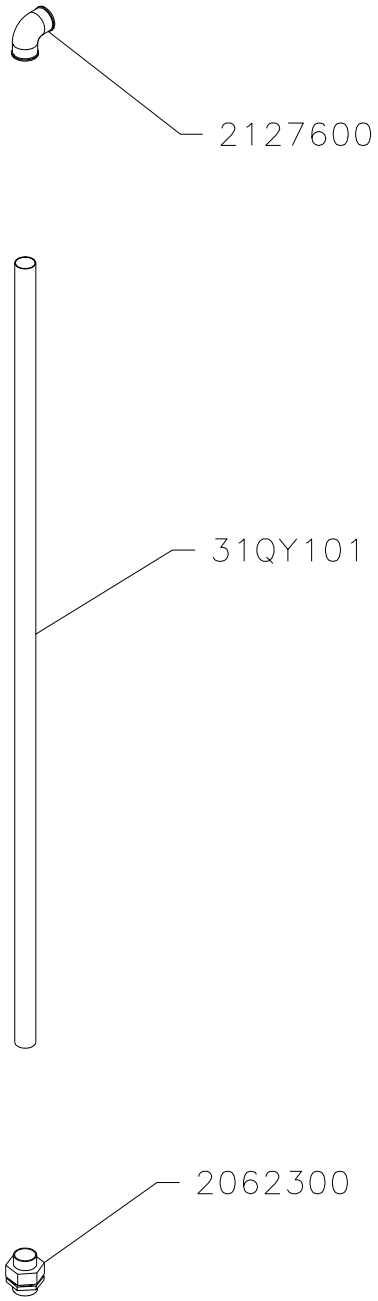

NOTA:
Soldadura por capilaridad, con hilo de aleacion 94%Sn y 6% Ag previa limpieza con decapante S39.

31QY101	TUBO COBRE D28X1275	1
2127600	CODO F4090G D28-1 H-H	1
2062300	ENLACE F4341G D28-1 H-M	1
Referencia	Denominación	Can

REVISION	CLASE DE TOLERANCIA: ISO 2768- C			s/IT-10.04
	TRATAMIENTO CODIGO ISTOBAL			
	MAT. PRIMA/ORIGEN:		FECHA	NOMBRE
	MATERIAL	DIBUJADO	07.11.06	A.Ortiz
		AUTOCONTROL:	IT-07.05	
		ULTIMA REVISION		
	ESCALA	DENOMINACION		
		TUBERIA CALEFACCION		

ISTOBAL

N° 31QY100

SUSTITUYE A:

FORMATO A4

ESTADO: S2

Auflistung der Referenznr. für Baugruppe:

31QY100 - TUBERIA CALEFACCION

Referenznr.	Beschreibung	Stück	Referenznr.	Beschreibung	Stück
31QY101	TUBO COBRE D28X1275	1			
2127600	CODO F4090G D28-1" H-H	1			
2062300	Anscluss F4341G D28-1" H-M	1			

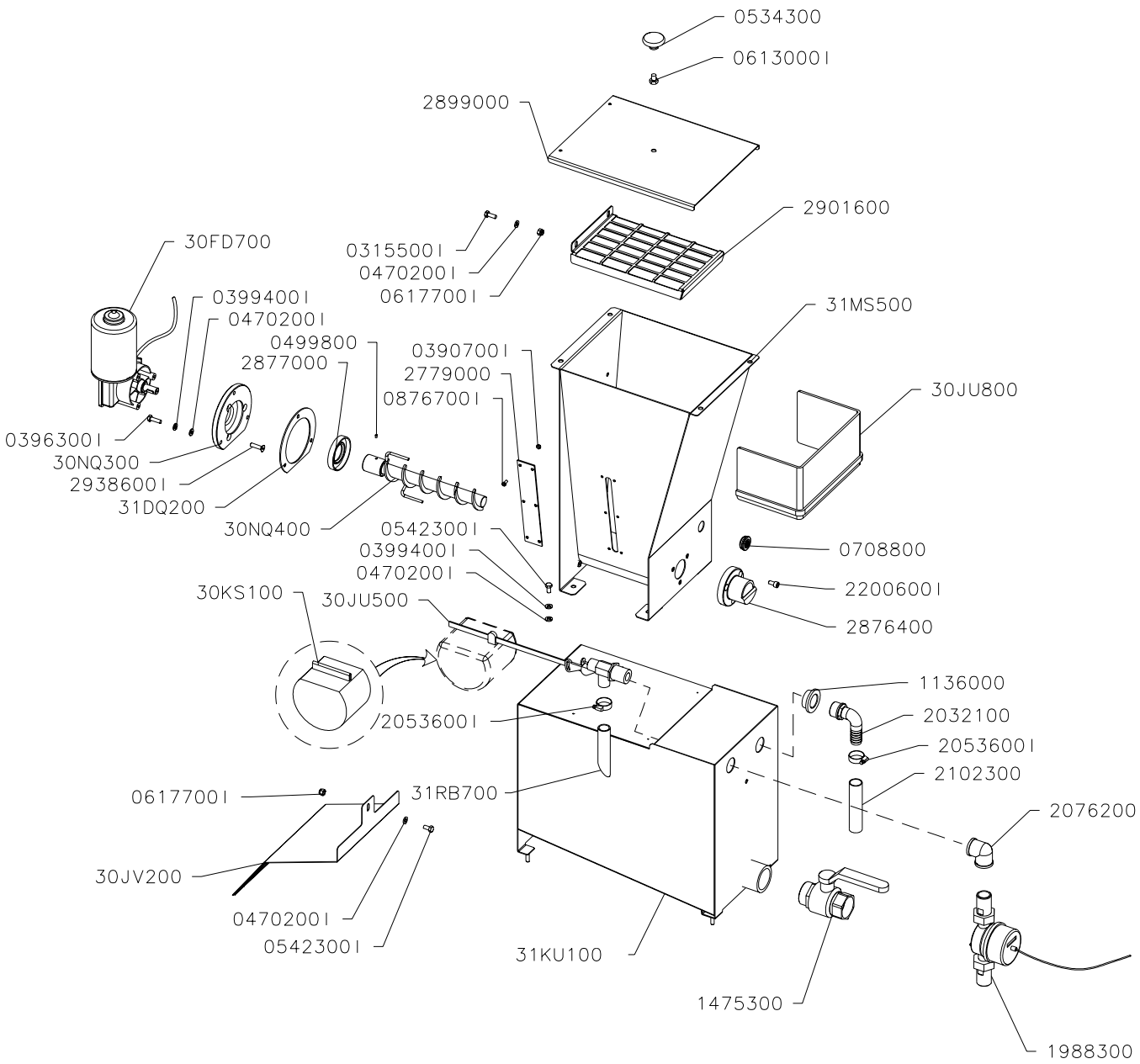

DENOMINACION:	ESCALA	DIBUJADO	03.11.06	MSol	ISTOBAL
DOSIFICADOR CHAMPU POLVO		AUTOCONTROL:	IT-07.05		NUM: 31QW500 PAG
		REVISADO	16.02.07	MSol	

Auflistung der Referenznr. für Baugruppe:

31QW500 - DOSIFICADOR CHAMPU POLVO

Referenznr.	Beschreibung	Stück	Referenznr.	Beschreibung	Stück
31RB700	TUBO DEFLECTOR	1			
31MS500	TOLVA DOSIFICADOR	1			
31KU100	DEPOSITO DE 25 LT. (INOX.)	1			
31DQ200	JUNTA DOSIFICADOR	1			
30NQ400	HELICE DOSIFICADOR	1			
30NQ300	BRIDA	1			
30KS100	Edelstahl Boje	1			
30JV200	SOPORTE FILTRO	1			
30JU800	Staubschutz	1			
30JU500	Schwimmventil 3/4" M	1			
30FD700	Antrieb 24V 3A CC	1			
2938600I	Schraube DIN 7991 M 6x25-Edelst	3			
2901600	REJILLA SEGURIDAD	1			
2899000	TAPA TOLVA	1			
2877000	Abdichtring Form R-DE	1			
2876400	Führungsschien	1			
2779000	MAGNETKARTENLESERKLAPPE	1			
2200600I	SCHRAUBE DIN 912 M 6X12-ROSTF.	3			
2102300	Schlauch PVC 18x22/ 1800	1			
2076200	Krümmer 3/4" Gew.-Gew. Messing	1			
2053600I	SCHELLE DIN 3017 16-25 ROSTFRE	2			
2032100	WINKELSCHR.ANSCH. NYL. D20-3/4	1			
1988300	Zähler warmes Wasser 1x1L	1			
1475300	KUGELVENTIL 1 1/4" (SCHR.-GEW.	1			
1136000	Mutter Nylon 3/4"	1			
0876700I	SCHRAUBE DIN 84 M 4X 8 ROSTFRE	6			
0708800	MAUERDURCHFÜRUNG E 2-4 D19,5	2			
0617700I	Blockiermutter DIN 985 M 6 Edel	3			
0613000I	SCHRAUBE DIN 933 M 8X 10 ROSTF	1			
0542300I	SCHRAUBE DIN 933 M 6X 12ROSTFR	5			
0534300	KNAUF BAKELIT M 8 D40X26	1			
0499800	SCHRAUBSTIFT DIN 914 M 4X6	1			
0470200I	UNTERLAGSCH.FL.DIN 125 D 6	10			
0399400I	FEDERRING DIN 127 D 6 ROSTFREI	7			
0396300I	SCHRAUBE DIN 933 M 6X 20 ROSTF	3			
0390700I	MUTTER DIN 934 M 4 NIROSTA	6			
0315500I	SCHRAUBE DIN 933 M 6X 16	2			

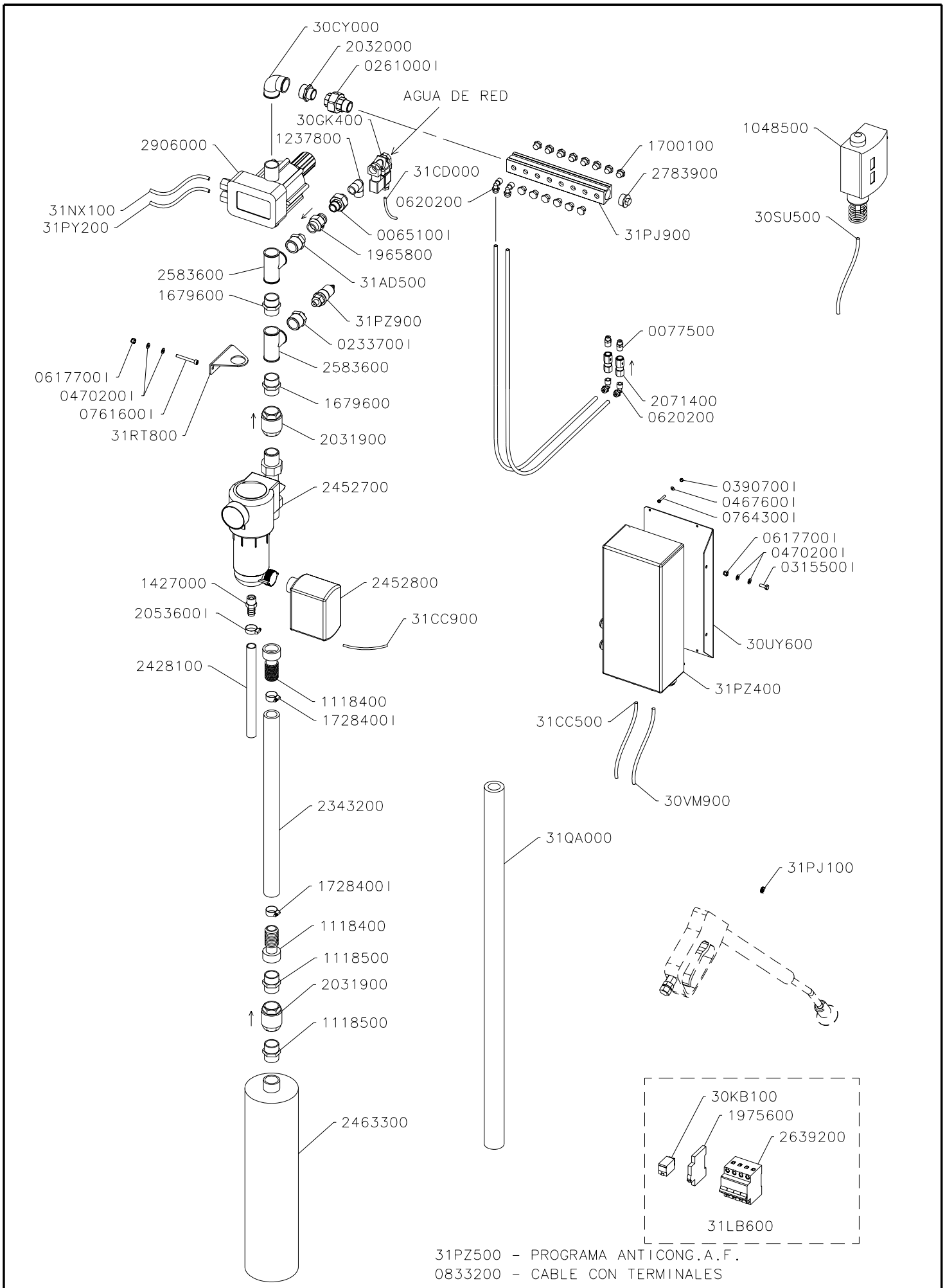

DENOMINACION:	ESCALA	DIBUJADO	24.10.06	J.Mañó	ISTOBAL
ANTICONG.A.F.2PIST.AUTO.S/CEP		AUTOCONTROL:	IT-07.05		NUM: 31QQ300 / PAG
		REVISADO	08.02.07	MSol	

Auflistung der Referenznr. für Baugruppe:

31QQ300 - ANTICONG.A.F.2PIST.AUTO.S/CEP

Referenznr.	Beschreibung	Stück	Referenznr.	Beschreibung	Stück
31RT800	SOPORTE	1			
31QA000	TUBO AISLANTE D10X35X2000	6			
31PZ900	PRESOSTATO 0,7-1 BAR CON MANG.	1			
31PZ500	PROGRAMA ANTICONG.A.F.	1			
31PZ400	CAJA DE MANDOS ANTICONG.A.F.	1			
31PY200	MANGUERA ELECTRICA	1			
31PJ900	DISTRIBUIDOR	1			
31PJ100	ASIENTO VALVULA PISTOLA	1			
31NX100	MANGUERA ELECTRICA	1			
31CD000	MANGUERA ELECTRICA (Y 1)	1			
31CC900	MANGUERA ELECTRICA (A17)	1			
31CC500	MANGUERA ELECTRICA (W 1)	1			
31AD500	RACOR REDUC.1"-1/2" M-M INOX.	1			
30VM900	MANGUERA ELECTRICA (W 0)	1			
30UY600	SOPORTE CAJA ELECTRICA	1			
30SU500	MANGUERA ELECTRICA (ST 2)	1			
30KB100	RELAIS 2 KONTAKTE	1			
30GK400	Elektroventil 1/2" 2/2-24V CC	1			
30CY000	Krümmer F90B 1" H-H Messing	1			
2906000	ELEK.DRUCKSTEUERNGPERMEATPUMPE	1			
2783900	TAPON MACHO F290 3/4" LATON	1			
2639200	Magnotherm. Ausschalter 4P 10A	1			
2583600	Red. Mutter 90°a30B 1" Messing	2			
2463300	Elektropumpe versenkt. 0,55KW	1			
2452800	WÄSCHEPROGRAMM. AUT.FILTER	1			
2452700	FILTER M/ KONTR.WÄSCHE 1" 50m	1			
2428100	Schlauch PVC 18x22/ 600	1			
2343200	MANGUERA AGUA D25X36/ 8000	1			
2071400	Ventil 1/4" Edelstahl	2			
2053600I	SCHELLE DIN 3017 16-25 ROSTFRE	1			
2032000	RED.VERSCHRAUB. 1" -3/4"ST-ST	1			
2031900	VERSCHLIESSVENTIL 1"	2			
1975600	HILFSKONTAKT 1A/C	1			
1965800	RÜCKSCHLAGVENTIL 1/2"	1			
1728400I	SCHELLE DIN 3017 25-40 ROSTFRE	2			
1700100	Verschluß-Stopfen 1/4"	14			
1679600	ADAPTER F280 1" MESSING	2			
1427000	SCHR.ANSCHL.SCHLAUCHL. D17-1/2	1			
1331900	GEWINDENIET M 4 STAHL FK.AB	4			
1237800	WINKELSCHRAUBANSCH. KR 1/2"	1			
1118500	ADAPTER NYLON 1"	2			
1118400	SCHRAUBANSCH.NYLON D25-1"	2			
1048500	THERMOSTAT	1			
0871200	ROHR POLYAMID A 11 D 8X6/2200	2			
0833200	Kabel mit Anschlussklemmen	1			
0764300I	SCHRAUBE DIN 84 M 4X25 ROSTFRE	4			
0761600I	Schraube DIN912 D6x50Edelstahl	2			
0620200	WINKELSCHRAUBANSCH. 8/6 -KR 1/	4			
0617700I	Blockiermutter DIN 985 M 6 Edel	4			
0470200I	UNTERLAGSCH.FL.DIN 125 D 6	8			
0467600I	UNTERLAGSCH.FL.DIN 125 D 4	4			
0390700I	MUTTER DIN 934 M 4 NIROSTA	4			
0315500I	SCHRAUBE DIN 933 M 6X 16	2			
0261000I	Edelstahl-VerbindungsstückF341	1			
0077500	KEGELRED-ANSCH.1/8"-1/4" (SCHR	2			
0065100I	EDELSTAHLVERBINDUNG F341 1/2"	1			

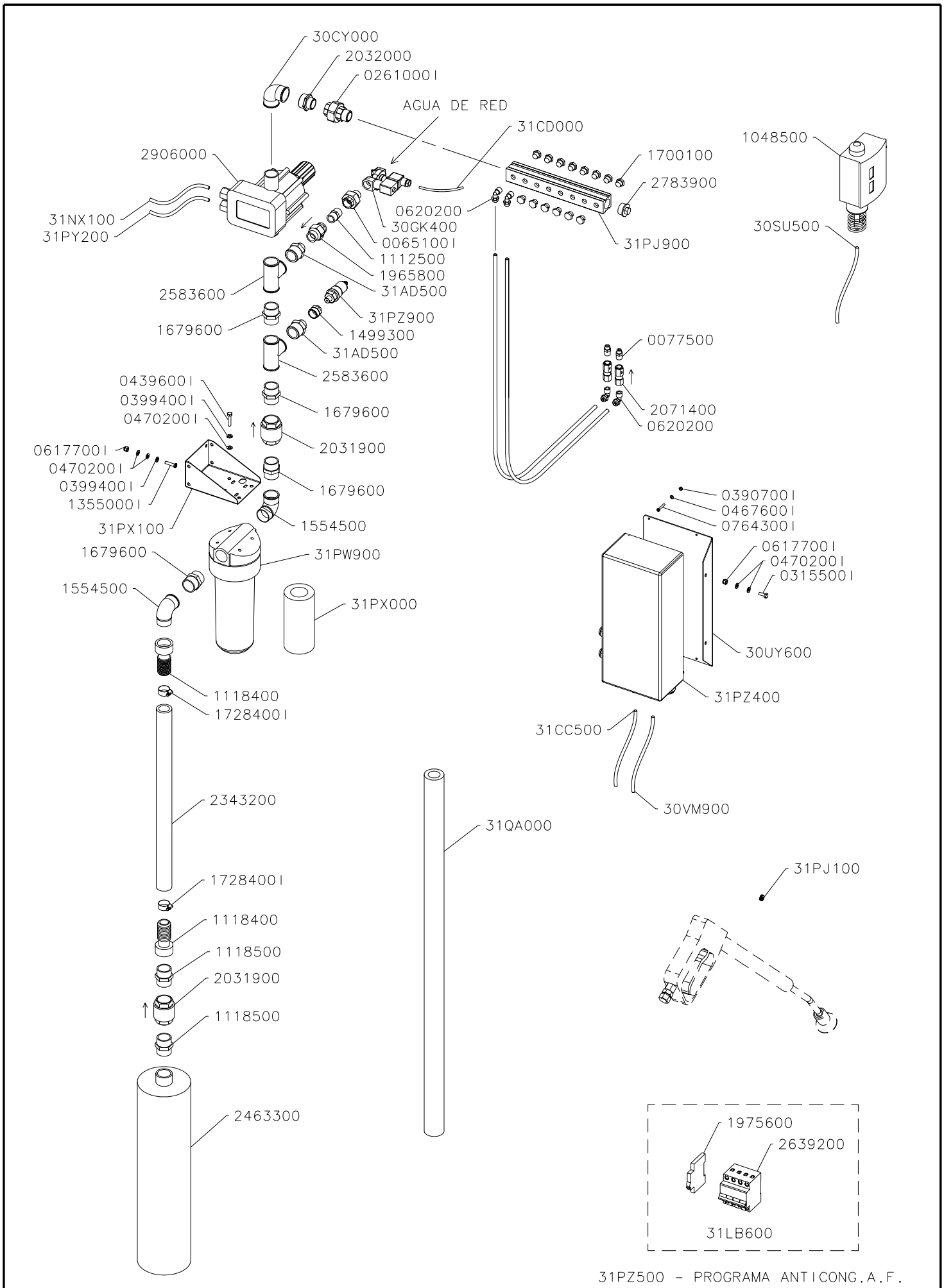

31PZ500 - PROGRAMA ANTICONG.A.F.

DENOMINACION:	ESCALA	DIBUJADO	24.10.06	J.Mañó	ISTOBAL
ANTICONG.A.F.2PIST.MAN.S/CEP		AUTOCONTROL:	IT-07.05		NUM: 31QQ100 / PAG
		REVISADO			

Auflistung der Referenznr. für Baugruppe:

31QQ100 - ANTICONG.A.F.2PIST.MAN.S/CEP

Referenznr.	Beschreibung	Stück	Referenznr.	Beschreibung	Stück
31QA000	TUBO AISLANTE D10X35X2000	6			
31PZ900	PRESOSTATO 0,7-1 BAR CON MANG.	1			
31PZ500	PROGRAMA ANTICONG.A.F.	1			
31PZ400	CAJA DE MANDOS ANTICONG.A.F.	1			
31PY200	MANGUERA ELECTRICA	1			
31PX100	SOPORTE	1			
31PX000	CARTUCHO FILTRO 10"-200 MICRAS	1			
31PW900	CONTENEDOR FILTRO 10"-1"	1			
31PJ900	DISTRIBUIDOR	1			
31PJ100	ASIENTO VALVULA PISTOLA	1			
31NX100	MANGUERA ELECTRICA	1			
31CD000	MANGUERA ELECTRICA (Y 1)	1			
31CC500	MANGUERA ELECTRICA (W 1)	1			
31AD500	RACOR REDUC.1"-1/2" M-M INOX.	2			
30VM900	MANGUERA ELECTRICA (W 0)	1			
30UY600	SOPORTE CAJA ELECTRICA	1			
30SU500	MANGUERA ELECTRICA (ST 2)	1			
30GK400	Elektroventil 1/2" 2/2-24V CC	1			
30CY000	Krümmer F90B 1" H-H Messing	1			
2906000	ELEK.DRUCKSTEUERNGPERMEATPUMPE	1			
2783900	TAPON MACHO F290 3/4" LATON	1			
2639200	Magnotherm. Ausschalter 4P 10A	1			
2583600	Red. Mutter 90°a30B 1" Messing	2			
2463300	Elektropumpe versenkt. 0,55KW	1			
2343200	MANGUERA AGUA D25X36/ 8000	1			
2071400	Ventil 1/4" Edelstahl	2			
2032000	RED.VERSCHRAUB. 1" -3/4"ST-ST	1			
2031900	VERSCHLIESSVENTIL 1"	2			
1975600	HILFSKONTAKT 1A/C	1			
1965800	RÜCKSCHLAGVENTIL 1/2"	1			
1728400I	SCHELLE DIN 3017 25-40 ROSTFRE	2			
1700100	Verschluß-Stopfen 1/4"	14			
1679600	ADAPTER F280 1" MESSING	4			
1554500	Krümmer F92B 1" Schr-Gew Messi	2			
1499300	KEGELRED.ANSCHLAG 1/2"-1/4"H-H	1			
1355000I	SCHRAUBE DIN 84 M 6X25 ROSTFR.	3			
1331900	GEWINDENIET M 4 STAHL FK.AB	4			
1118500	ADAPTER NYLON 1"	2			
1118400	SCHRAUBANSCH.NYLON D25-1"	2			
1112500	SCHRAUBANSCH.KR 1/2"(SCHR.TEIL	1			
1048500	THERMOSTAT	1			
0930100	FLACHKOPFGEWINDE. M 6 STAHL	3			
0871200	ROHR POLYAMID A 11 D 8X6/2200	2			
0764300I	SCHRAUBE DIN 84 M 4X25 ROSTFRE	4			
0620200	WINKELSCHRAUBANSCH. 8/6 -KR 1/	4			
0617700I	Blockiermutter DIN 985 M 6 Edel	5			
0470200I	UNTERLAGSCH.FL.DIN 125 D 6	14			
0467600I	UNTERLAGSCH.FL.DIN 125 D 4	4			
0439600I	SCHRAUBE DIN 933 M 6X 30 ROSTF	4			
0399400I	FEDERRING DIN 127 D 6 ROSTFREI	7			
0390700I	MUTTER DIN 934 M 4 NIROSTA	4			
0315500I	SCHRAUBE DIN 933 M 6X 16	2			
0261000I	Edelstahl-VerbindungsstückF341	1			
0077500	KEGELRED-ANSCH.1/8"-1/4" (SCHR	2			
0065100I	EDELSTAHLVERBINDUNG F341 1/2"	1			

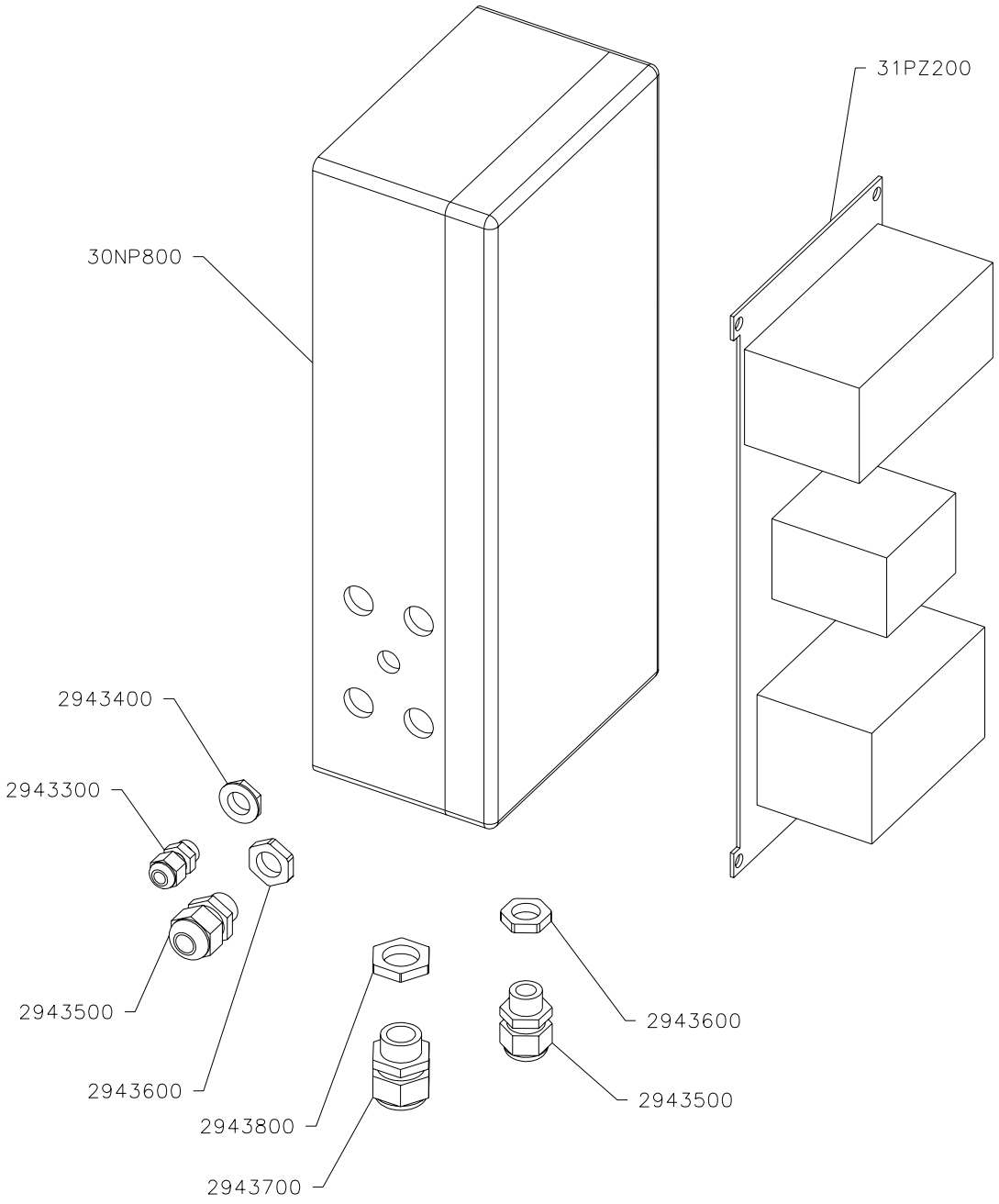

DENOMINACION:	ESCALA	DIBUJADO	04.10.06	J.Mañó	ISTOBAL
CAJA DE MANDOS ANTICONG.A.F.		AUTOCONTROL:	IT-07.05		NUM: 31PZ400 / PAG
		REVISADO			

Auflistung der Referenznr. für Baugruppe:

31PZ400 - CAJA DE MANDOS ANTICONG.A.F.

Referenznr.	Beschreibung	Stück	Referenznr.	Beschreibung	Stück
31PZ200	MANIOBRA ELEC.ANTICONG.A.F.	1			
30NP800	CAJA	1			
2943800	Mutter M20 Kunsstoff	3			
2943700	Verschraubung M20 Kunsstoff	3			
2943600	Mutter M16 Kunststoff	7			
2943500	Verschraubstutzen M16 Kunstst.	7			
2943400	TUERCA PRENSA M12 PLASTICO	1			
2943300	Verschraubstutzen M12Kunststoff	1			

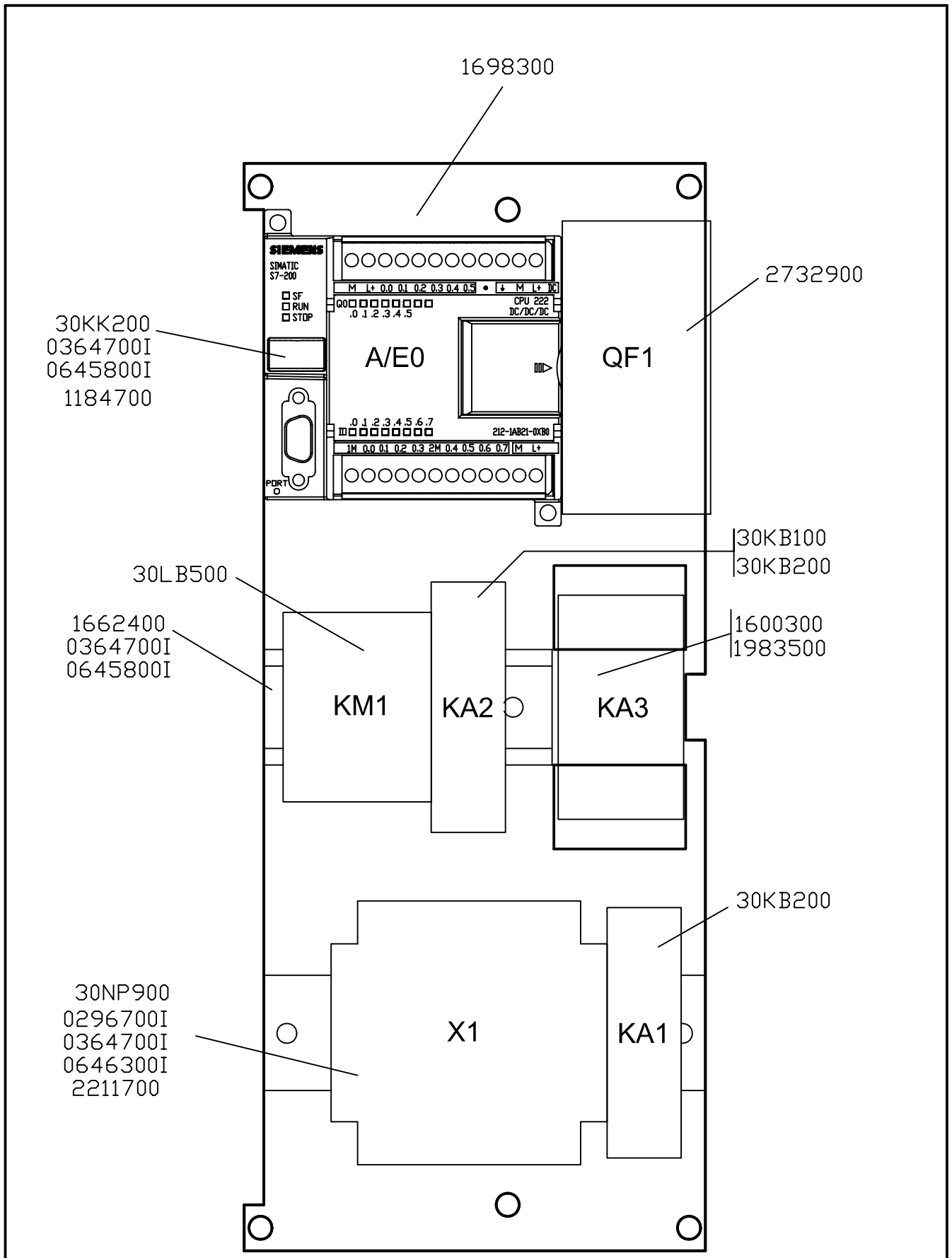

30JZ400 GRUPO ETIQUETAS
31PZ300 CABLEADO

DENOMINACION: MANIOBRA ELEC. ANTICONG.A.F.	DIBUJ.	04.10.06	JSR	ISTOBAL
	REVISADO:	IT-07.05		NUM:
	MODIF.	02.02.07	JSR	31PZ200

Auflistung der Referenznr. für Baugruppe:

31PZ200 - MANIOBRA ELEC.ANTICONG.A.F.

Referenznr.	Beschreibung	Stück	Referenznr.	Beschreibung	Stück
31PZ300	CABLEADO ANTICONG.A.F.	1			
30NP900	BLOQUE DE BORNES X 1	1			
30LB500	SCHUTZ 24V CC 12A 1NC	1			
30KK200	UNIDAD CENTRAL 8E/6S 24V	1			
30KB200	RELAISSOCKEL 2 KONTAKTE	2			
30KB100	RELAIS 2 KONTAKTE	1			
30JZ400	GRUPO ETIQUETAS	1			
2732900	Schutzauschalter 2,3- 3,2 A	1			
2211700	TRENNBUCHSE 5,5X14X12	2			
1983500	RELAIS EINSTECKBAR 8P 220V	1			
1698300	PLACA SOPORTE	1			
1662400	HALTERUNGSPROFIL 89 MM	1			
1519500	STECKSCHÜTZBASIS 8P	1			
1184700	STÜTZPROFIL 130MM	1			
0646300I	SCHRAUBE DIN 933 M 5X 25 ROSTF	2			
0645800I	SCHRAUBE DIN 933 M 5X 10 ROSTF	4			
0364700I	MUTTER DIN 934 M 5 ROSTFREI	6			
0296700I	Unterlagscheibe flach DIN125 D	2			

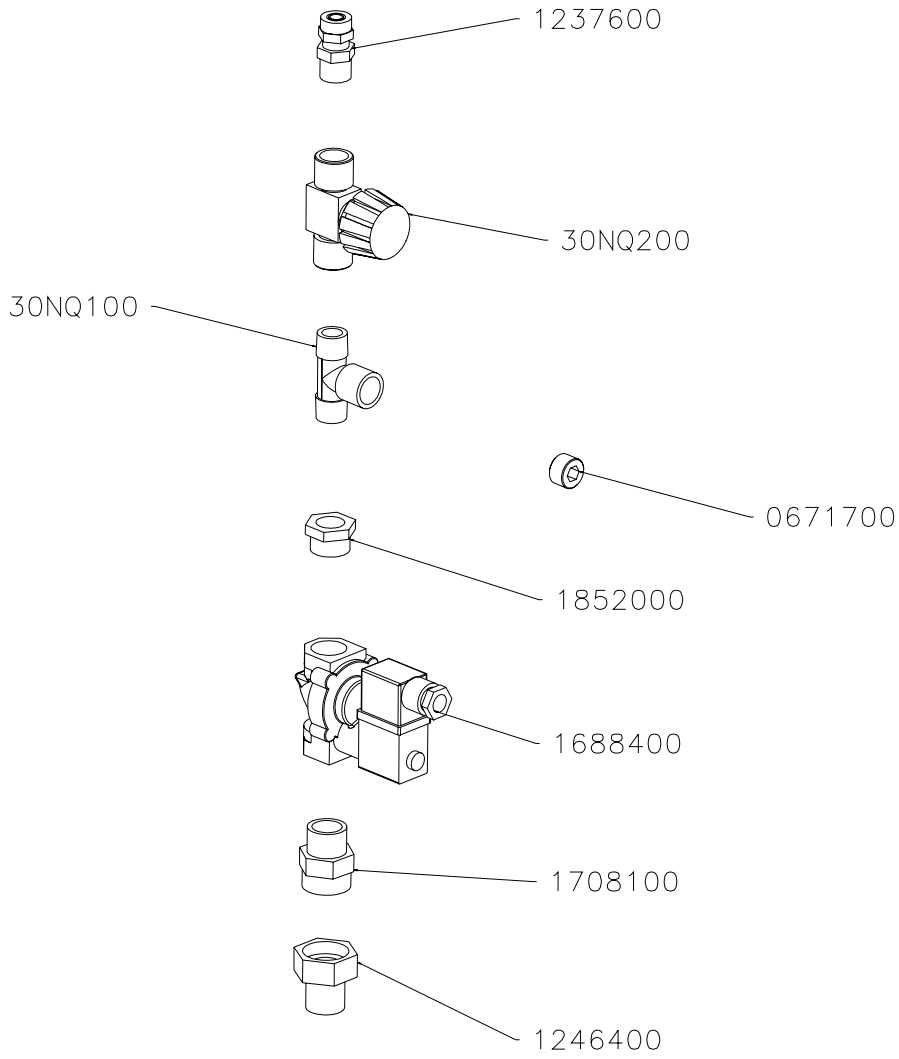

DENOMINACION: ACCESORIO ESPUMA ACTIVA	ESCALA	DIBUJADO	13.09.06	A.Ortiz	ISTOBAL
		AUTOCONTROL:	IT-07.05		NUM: 31PS200 / PAG
		REVISADO			

Auflistung der Referenznr. für Baugruppe:

31PS200 - ACCESORIO ESPUMA ACTIVA

Referenznr.	Beschreibung	Stück	Referenznr.	Beschreibung	Stück
30NQ200	VALVULA DE REGULACION 3/8" H-H	1			
30NQ100	RACOR EN TE KR 3/8" M-H-M	1			
1852000	RED.SCHRAUBANSCHLUSS 1/2"-3/8"	1			
1708100	HALBANSCHLUSS 1/2"M	1			
1688400	ELEKTROVENTIL 1/2" 2/2-24V GS	1			
1246400	HALBVERB.STÜ. F341 1/2" (HÜ.)	1			
1237600	Einschraubverschraubung 10/8- K	1			
0671700	GEWINDESTOPFEN DIN 906 3/8"	1			

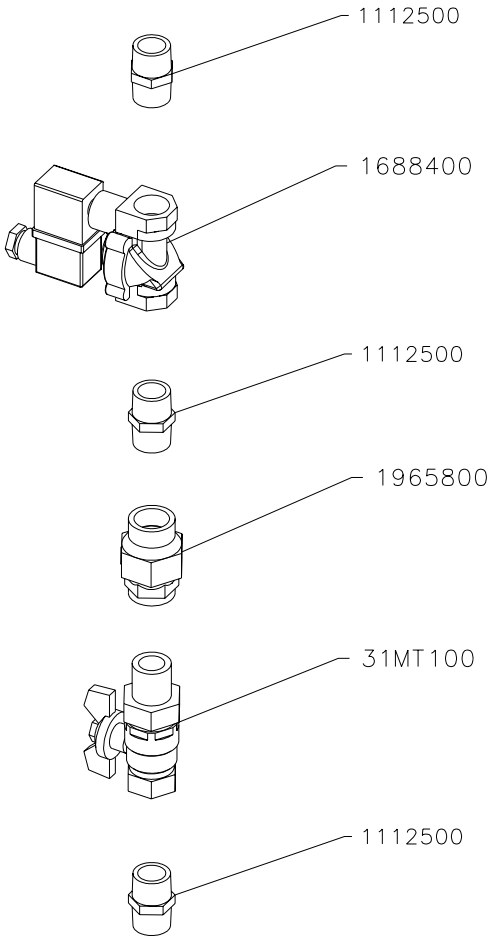

DENOMINACION: ACCESORIOS COLECTOR PISTA	ESCALA	DIBUJADO	19.09.06	vpla	ISTOBAL
		AUTOCONTROL:	IT-07.05		NUM: 31PR500 PAG
		REVISADO	07.11.06	MSol	

Auflistung der Referenznr. für Baugruppe:

31PR500 - MV mit Absperrhahn

Referenznr.	Beschreibung	Stück	Referenznr.	Beschreibung	Stück
31MT100	VALVULA ESFERA C/ENLAC.1/2"M-H	1			
1965800	RÜCKSCHLAGVENTIL 1/2"	1			
1688400	ELEKTROVENTIL 1/2" 2/2-24V GS	1			
1112500	SCHRAUBANSCH.KR 1/2"(SCHR.TEIL	3			

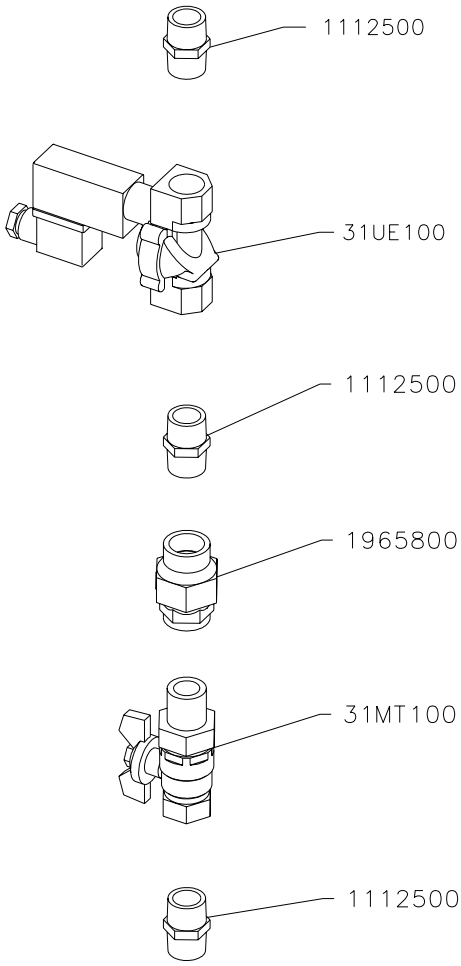

DENOMINACION: ACCESORIOS CHAMPU POLVO	ESCALA	DIBUJADO	29.09.06	A.Ortiz	ISTOBAL
		AUTOCONTROL:	IT-07.05		NUM: 31PF100 / PAG
		REVISADO	15.02.07	MSol	

Auflistung der Referenznr. für Baugruppe:

31PF100 - ACCESORIOS CHAMPU POLVO

Referenznr.	Beschreibung	Stück	Referenznr.	Beschreibung	Stück
31UE100	ELECTROVALVULA 1/2" 2/2-24V CC	1			
31MT100	VALVULA ESFERA C/ENLAC.1/2"M-H	1			
1965800	RÜCKSCHLAGVENTIL 1/2"	1			
1112500	SCHRAUBANSCH.KR 1/2"(SCHR.TEIL	3			

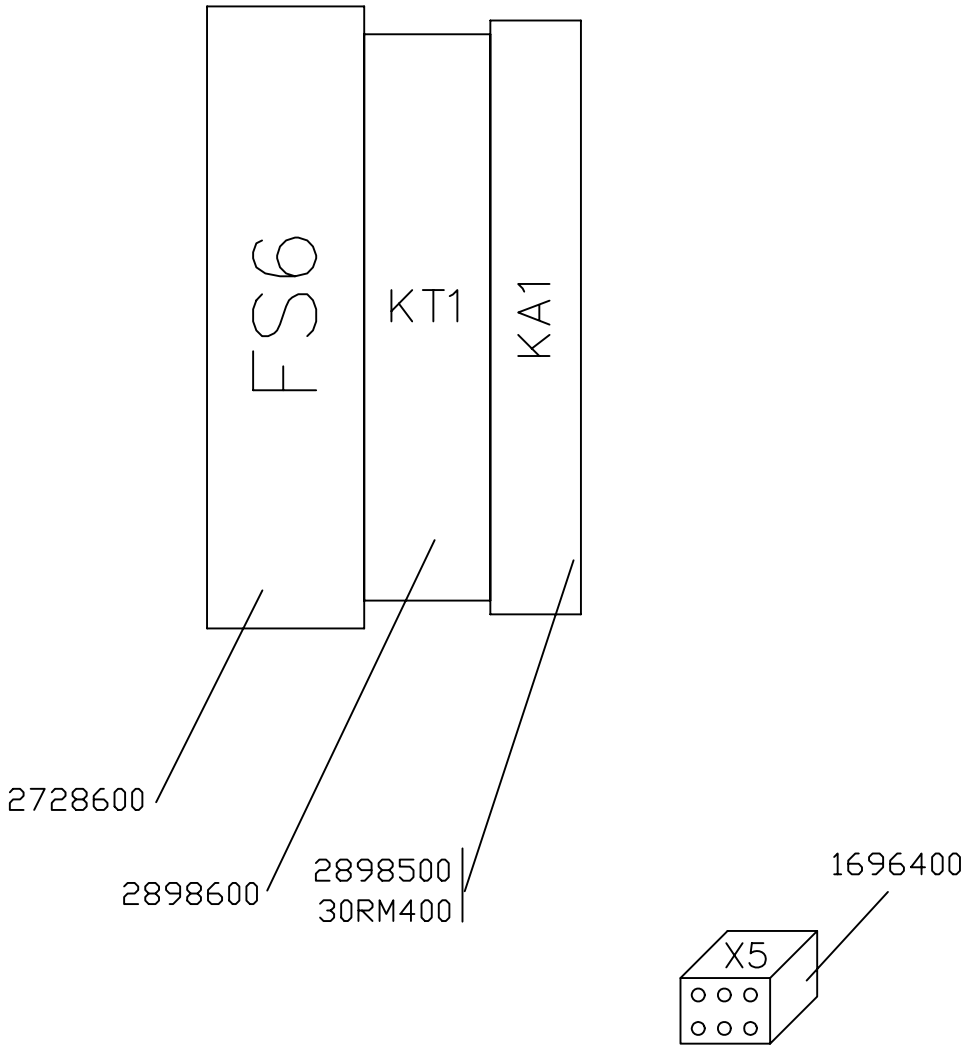

31NN600 CABLEADO GRUPO ELECTRICO DOSIFICADOR POLVO
31LC200 GRUPO ETIQUETAS

NOTA: SE MONTA DERECHA X1 PARA DOSIFICADOR 1
SE MONTA IZQUIERDA X1 PARA DOSIFICADOR 2

DENOMINACION: **GRUPO ELEC. DOSIFICADOR POLVO**	DIBUJ.	13.07.06	JSR	ISTOBAL
	REVISADO:	IT-07.05		NUM:
	MODIF.	24.07.06	JSR	**31NN500**

Auflistung der Referenznr. für Baugruppe:

31NN500 - GRUPO ELEC.DOSIFICADOR POLVO

Referenznr.	Beschreibung	Stück	Referenznr.	Beschreibung	Stück
31NN600	CABLEADO GRUP.ELEC.DOSIF.POLVO	1			
31LC200	GRUPO ETIQUETAS	1			
30RM400	RELE ESTATICO 24V CC 1X3A	1			
2898600	MULTIFUNKTIONS ZEITSCHALTER	1			
2898500	Basis statisches relais	1			
2728600	SICHERUNGSAUTOMAT 4 A	1			
1696400	KONTAKTDOSE STECKTEIL 6P	1			

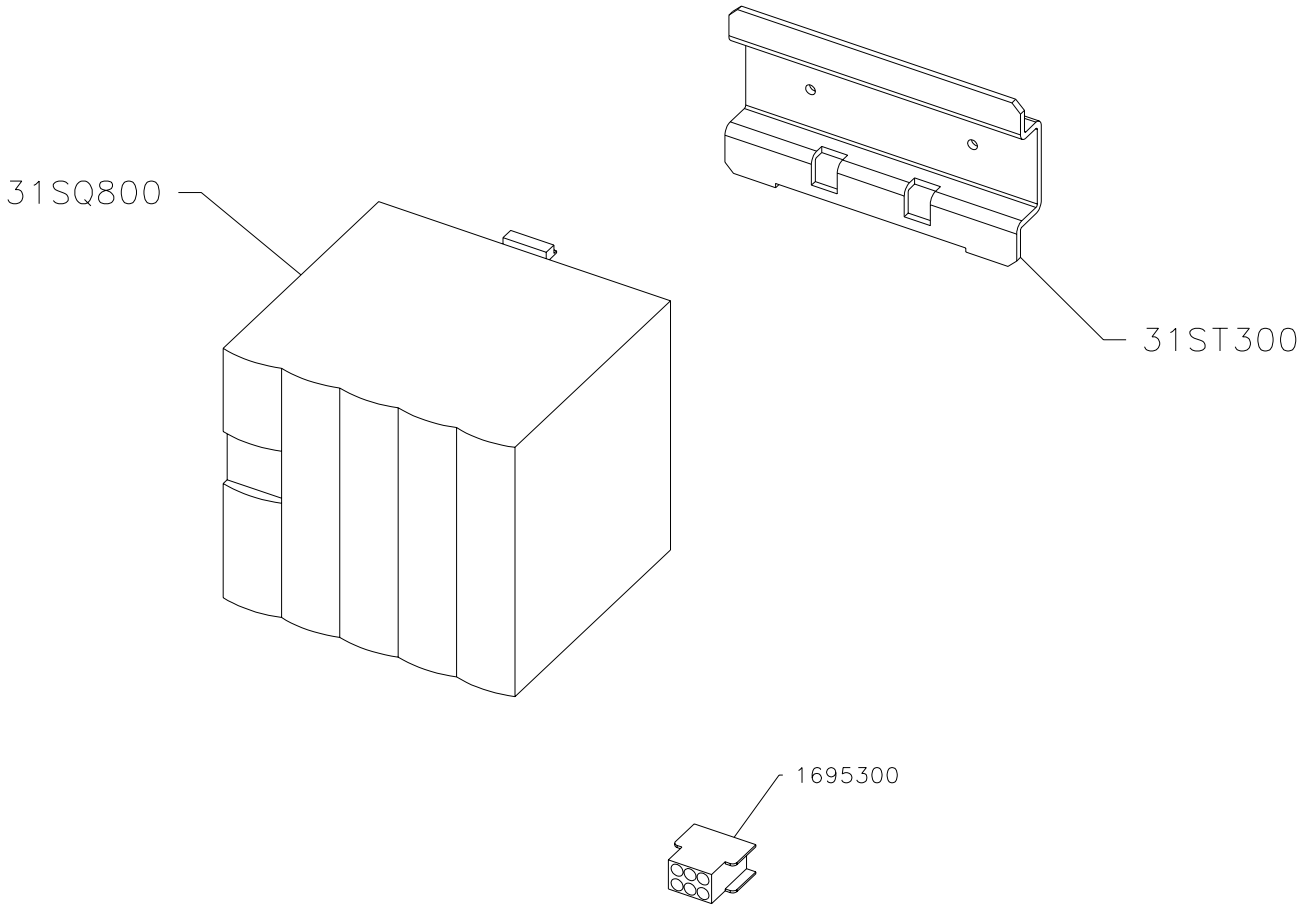

31MV200 CABLEADO FUENTE DOSIF.POLVO

DENOMINACION: FUENTE ALIM.DOSIFICADOR POLVO	ESCALA 1:2.5	DIBUJADO	23.03.06	J.Mañó	ISTOBAL
		AUTOCONTROL:	IT-07.05		NUM: 31MV100 PAG
		REVISADO	18.01.07	A.Ortiz	

Auflistung der Referenznr. für Baugruppe:

31MV100 - FUENTE ALIM.DOSIFICADOR POLVO

Referenznr.	Beschreibung	Stück	Referenznr.	Beschreibung	Stück
31ST300	PERFIL SOPORTE 135 MM.	1			
31SQ800	FUENTE ALIM. 1X230V/24V 10A	1			
31MV200	CABLEADO FUENTE DOSIF.POLVO	1			
1695300	KONTAKTDOSE HÜLSE 6P	2			

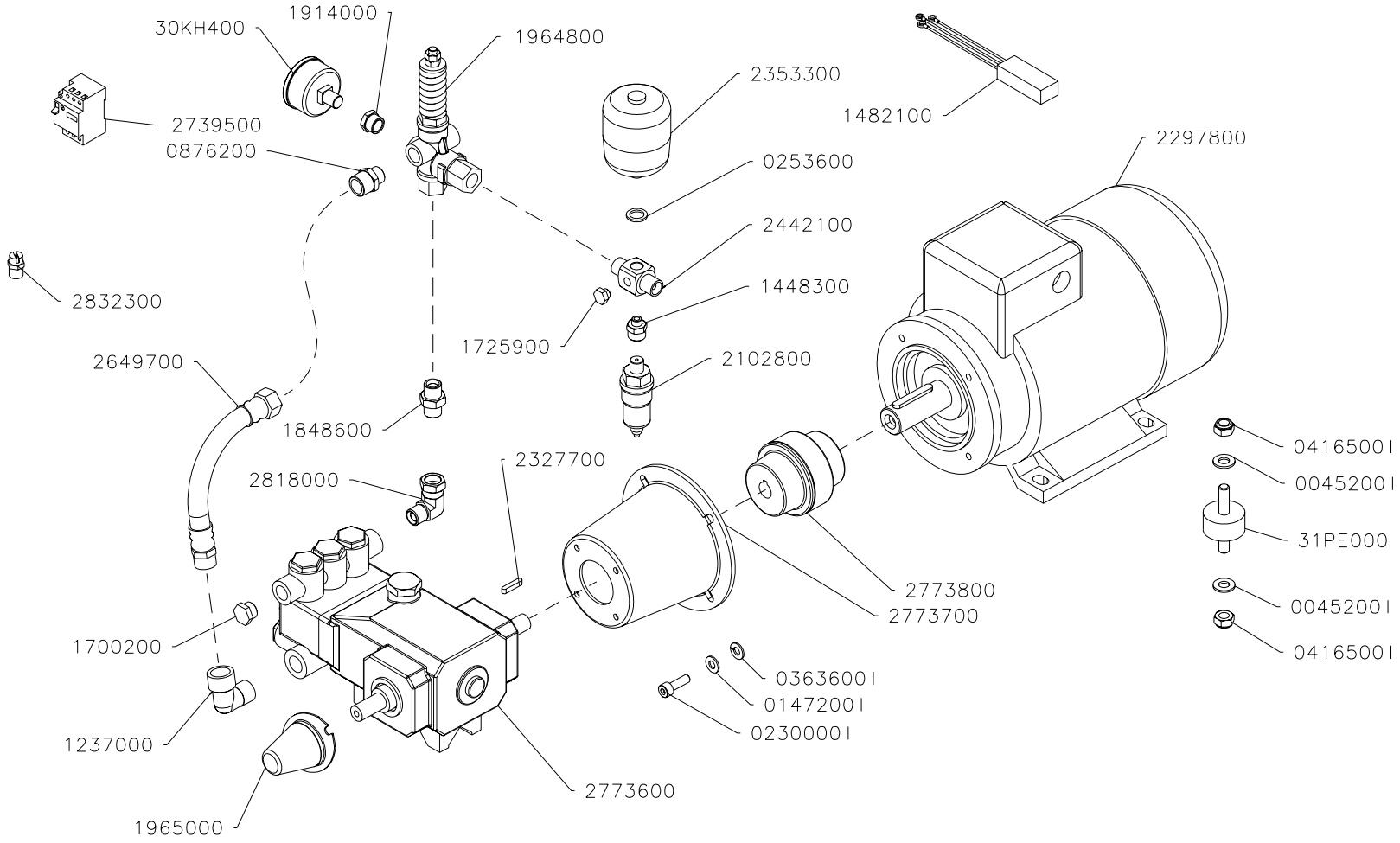

DENOMINACION:	ESCALA	DIBUJADO	14.06.06	A.Ortiz	ISTOBAL	
ELECTROBOMB.2,2KW 100BAR 11L/M		AUTOCONTROL:	IT-07.05		NUM:	PAG
		REVISADO	21.09.06	vpla	31MQ700	

Auflistung der Referenznr. für Baugruppe:

31MQ700 - ELECTROBOMB.2,2KW 100BAR 11L/M

Referenznr.	Beschreibung	Stück	Referenznr.	Beschreibung	Stück
31PE000	S.AMORTIGUADOR D40X20M10L25/35	4			
30KH400	Manometer 0-160bar D 50- 1/4	1			
2832300	Düse für Durchflussmenge 11l/m	1			
2818000	Krümmer Adapter 3/8"M-H T/LOCA	1			
2773800	VERKUPP ELASTISCH PUMPNANTRIEB	1			
2773700	kooplungglöcke Motor-Pumpe	1			
2773600	HD-PUMPE	1			
2739500	Motorschutzschalter 4,5-6,3A	1			
2649700	SCHLAUCH 1/2"M-H L=250 MM	1			
2442100	VERSCHRAUBUNG	1			
2353300	AKKUMULATOR PULSIERUNG. 30 BAR	1			
2327700	Zünge DIN 6885 AB 5X5X25	1			
2297800	Motor 2,2 KW 1500 RPM 230/400V	1			
2102800	DRUCKREGLER 1/4" (ST.) N.A.	1			
1965000	SCHUTZACHSE	1			
1964800	DRUCKAUSGLEICHVENTIL	1			
1914000	REDUZIERSCHRAUBANSCH. 3/8"-1/4	1			
1848600	ADAPTERANSCHLUSS 3/8" (ST.-ST.	1			
1725900	GEWINDESTOPFEN 1/8"	1			
1700200	GEWINDESTOPFEN 3/8"	1			
1482100	WIDERSTAND KLEMMLEISTE	1			
1448300	RED.SCHR.ANSCHL 1/8"-1/4" (SCH	1			
1237000	WINKELSCHRAUBANSCHLUSS KR 1/2"	1			
0876200	KEGELRED.ANSCH3/8"-1/2"(GEW.)	1			
0416500I	SELBSTBLOCK. MUT DIN 985 M10	4			
0363600I	Federring DIN127 D 8 Edelstahl	4			
0253600	UNTERLAGSCH. KUPFER 14X20X2	1			
0230000I	SCHRAUBE DIN 912 M 8X25	4			
0147200I	Unterlegscheibe flach DIN 125 D	4			
0045200I	Unterlegscheibe flach Edels. DI	4			

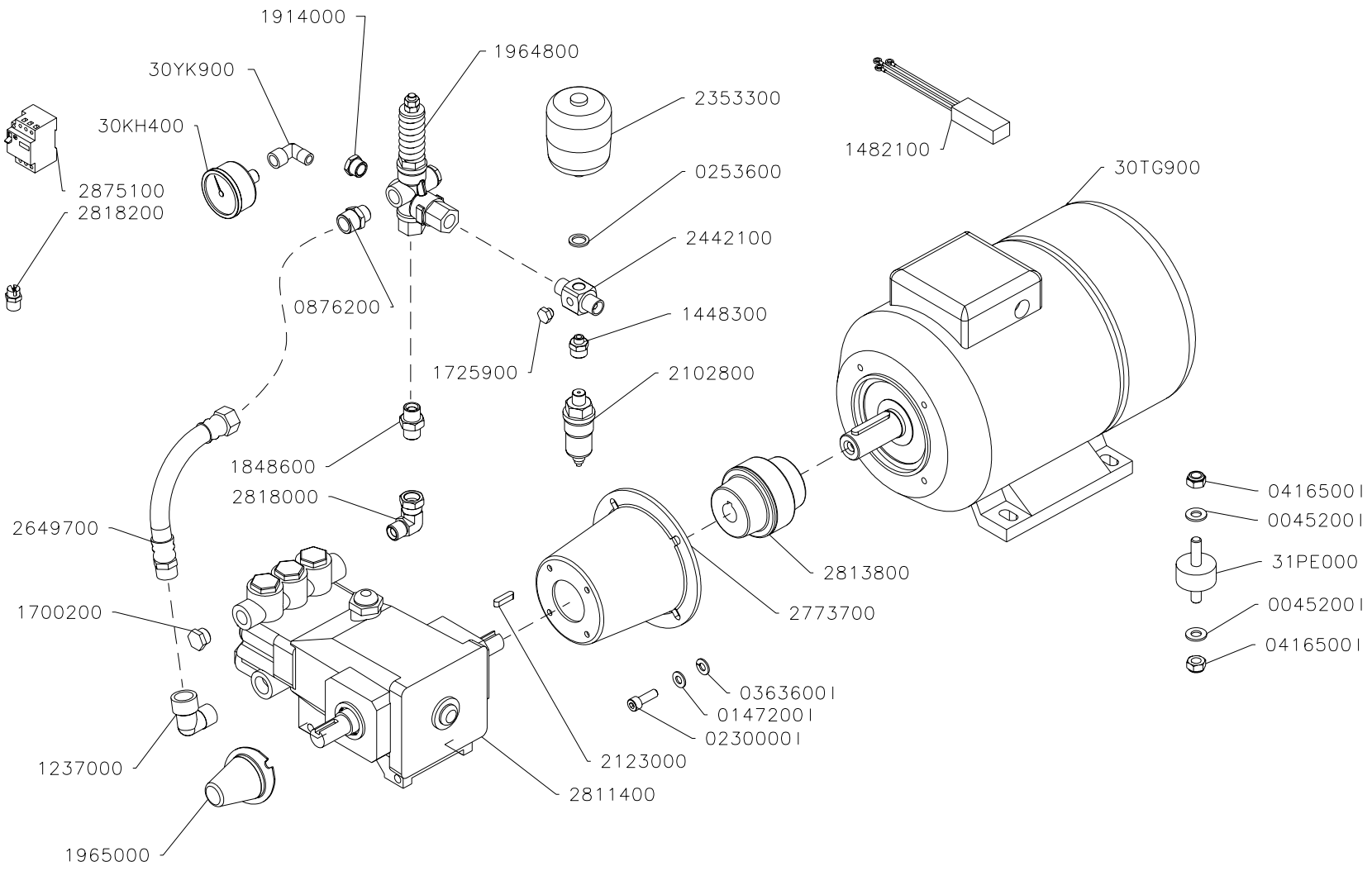

DENOMINACION:	ESCALA	DIBUJADO	27.06.06	A.Ortiz	ISTOBAL	
ELECTROBOMBA 4KW 120BAR 15L/M		AUTOCONTROL:	IT-07.05		NUM:	PAG
		REVISADO	20.09.06	vpla	31MC500	

Auflistung der Referenznr. für Baugruppe:

31MC500 - ELECTROBOMBA 4KW 120BAR 15L/M

Referenznr.	Beschreibung	Stück	Referenznr.	Beschreibung	Stück
31PE000	S.AMORTIGUADOR D40X20M10L25/35	4			
30YK900	CODO F92 1/4" M-H INOX	1			
30TG900	MOTOR 4 KW 1500 RPM 230/400V	1			
30KH400	Manometer 0-160bar D 50- 1/4	1			
2875100	SCHUTZSCHALTER 7-10 A	1			
2818200	Tüllu 1/4 Rostfrei 70-11,4-40°	1			
2818000	Krümmer Adapter 3/8"M-H T/LOCA	1			
2813800	ACOPLAMIENTO ALAST.MOTOR-BOMBA	1			
2811400	HD- PUMPE	1			
2773700	kooplungglöcke Motor-Pumpe	1			
2649700	SCHLAUCH 1/2"M-H L=250 MM	1			
2442100	VERSCHRAUBUNG	1			
2353300	AKKUMULATOR PULSIERUNG. 30 BAR	1			
2123000	ZUNGE DIN 6885 AB 6X6X25	1			
2102800	DRUCKREGLER 1/4" (ST.) N.A.	1			
1965000	SCHUTZACHSE	1			
1964800	DRUCKAUSGLEICHVENTIL	1			
1914000	REDUZIERSCHRAUBANSCH. 3/8"-1/4	1			
1848600	ADAPTERANSCHLUSS 3/8" (ST.-ST.	1			
1725900	GEWINDESTOPFEN 1/8"	1			
1700200	GEWINDESTOPFEN 3/8"	1			
1482100	WIDERSTAND KLEMMLEISTE	1			
1448300	RED.SCHR.ANSCHL 1/8"-1/4" (SCH	1			
1237000	WINKELSCHRAUBANSCHLUSS KR 1/2"	1			
0876200	KEGELRED.ANSCH3/8"-1/2"(GEW.)	1			
0416500I	SELBSTBLOCK. MUT DIN 985 M10	8			
0363600I	Federring DIN127 D 8 Edelstahl	4			
0253600	UNTERLAGSCH. KUPFER 14X20X2	1			
0230000I	SCHRAUBE DIN 912 M 8X25	4			
0147200I	Unterlegscheibe flach DIN 125 D	4			
0045200I	Unterlegscheibe flach Edels. DI	8			

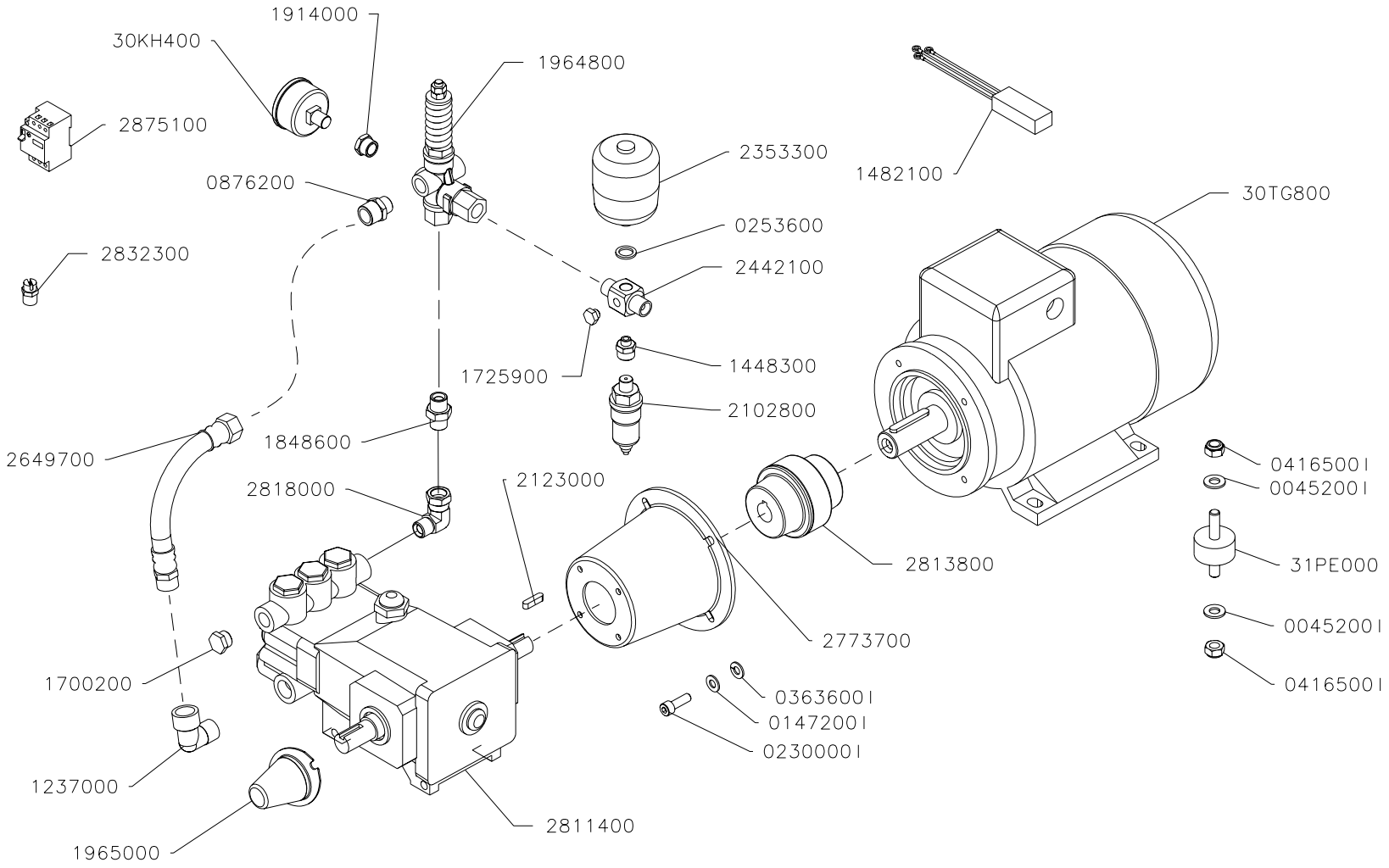

DENOMINACION:	ESCALA	DIBUJADO	14.06.06	A.Ortiz	ISTOBAL
ELECTROBOMBA 3KW 120BAR 12L/M		AUTOCONTROL:	IT-07.05		NUM: 31MC200 / PAG
		REVISADO	20.09.06	vpla	

Auflistung der Referenznr. für Baugruppe:

31MC200 - ELECTROBOMBA 3KW 120BAR 12L/M

Referenznr.	Beschreibung	Stück	Referenznr.	Beschreibung	Stück
31PE000	S.AMORTIGUADOR D40X20M10L25/35	4			
30TG800	Motor 3 Kw 1500 RPM 230/400V	1			
30KH400	Manometer 0-160bar D 50- 1/4	1			
2875100	SCHUTZSCHALTER 7-10 A	1			
2832300	Düse für Durchflussmenge 11l/m	1			
2818000	Krümmer Adapter 3/8"M-H T/LOCA	1			
2813800	ACOPLAMIENTO ALAST.MOTOR-BOMBA	1			
2811400	HD- PUMPE	1			
2773700	kooplungglöcke Motor-Pumpe	1			
2649700	SCHLAUCH 1/2"M-H L=250 MM	1			
2442100	VERSCHRAUBUNG	1			
2353300	AKKUMULATOR PULSIERUNG. 30 BAR	1			
2123000	ZUNGE DIN 6885 AB 6X6X25	1			
2102800	DRUCKREGLER 1/4" (ST.) N.A.	1			
1965000	SCHUTZACHSE	1			
1964800	DRUCKAUSGLEICHVENTIL	1			
1914000	REDUZIERSCHRAUBANSCH. 3/8"-1/4	1			
1848600	ADAPTERANSCHLUSS 3/8" (ST.-ST.	1			
1725900	GEWINDESTOPFEN 1/8"	1			
1700200	GEWINDESTOPFEN 3/8"	1			
1482100	WIDERSTAND KLEMMLEISTE	1			
1448300	RED.SCHR.ANSCHL 1/8"-1/4" (SCH	1			
1237000	WINKELSCHRAUBANSCHLUSS KR 1/2"	1			
0876200	KEGELRED.ANSCH3/8"-1/2"(GEW.)	1			
0416500I	SELBSTBLOCK. MUT DIN 985 M10	4			
0363600I	Federring DIN127 D 8 Edelstahl	4			
0253600	UNTERLAGSCH. KUPFER 14X20X2	1			
0230000I	SCHRAUBE DIN 912 M 8X25	4			
0147200I	Unterlegscheibe flach DIN 125 D	4			
0045200I	Unterlegscheibe flach Edels. DI	4			

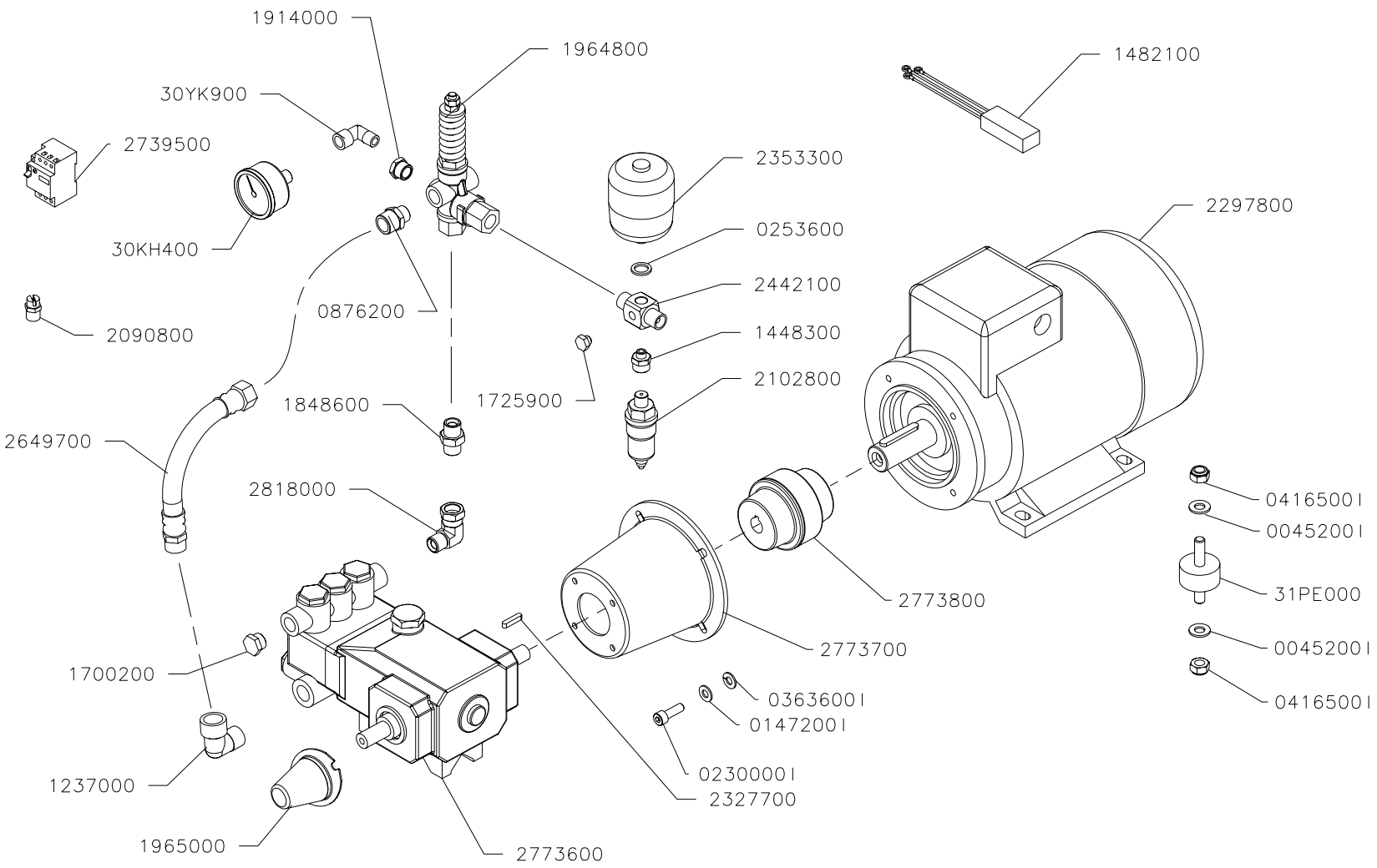

DENOMINACION:	ESCALA	DIBUJADO	27.06.06	A.Ortiz	ISTOBAL
ELECTROBOM.2,2KW 100BAR 8L/M		AUTOCONTROL:	IT-07.05		NUM: 31MC100 / PAG
		REVISADO	20.09.06	vpla	

Auflistung der Referenznr. für Baugruppe:

31MC100 - ELECTROBOM.2,2KW 100BAR 8L/M

Referenznr.	Beschreibung	Stück	Referenznr.	Beschreibung	Stück
31PE000	S.AMORTIGUADOR D40X20M10L25/35	4			
30YK900	CODO F92 1/4" M-H INOX	1			
30KH400	Manometer 0-160bar D 50- 1/4	1			
2818000	Krümmer Adapter 3/8"M-H T/LOCA	1			
2773800	VERKUPP ELASTISCH PUMPNANTRIEB	1			
2773700	kooplungglöcke Motor-Pumpe	1			
2773600	HD-PUMPE	1			
2739500	Motorschutzschalter 4,5-6,3A	1			
2649700	SCHLAUCH 1/2"M-H L=250 MM	1			
2442100	VERSCHRAUBUNG	1			
2353300	AKKUMULATOR PULSIERUNG. 30 BAR	1			
2327700	Zünge DIN 6885 AB 5X5X25	1			
2297800	Motor 2,2 KW 1500 RPM 230/400V	1			
2102800	DRUCKREGLER 1/4" (ST.) N.A.	1			
2090800	Düse für Durchflussmenge 8 l/m	1			
1965000	SCHUTZACHSE	1			
1964800	DRUCKAUSGLEICHVENTIL	1			
1914000	REDUZIERSCHRAUBANSCH. 3/8"-1/4	1			
1848600	ADAPTERANSCHLUSS 3/8" (ST.-ST.	1			
1725900	GEWINDESTOPFEN 1/8"	1			
1700200	GEWINDESTOPFEN 3/8"	1			
1482100	WIDERSTAND KLEMMLEISTE	1			
1448300	RED.SCHR.ANSCHL 1/8"-1/4" (SCH	1			
1237000	WINKELSCHRAUBANSCHLUSS KR 1/2"	1			
0876200	KEGELRED.ANSCH3/8"-1/2"(GEW.)	1			
0416500I	SELBSTBLOCK. MUT DIN 985 M10	8			
0363600I	Federring DIN127 D 8 Edelstahl	4			
0253600	UNTERLAGSCH. KUPFER 14X20X2	1			
0230000I	SCHRAUBE DIN 912 M 8X25	4			
0147200I	Unterlegscheibe flach DIN 125 D	4			
0045200I	Unterlegscheibe flach Edels. DI	8			

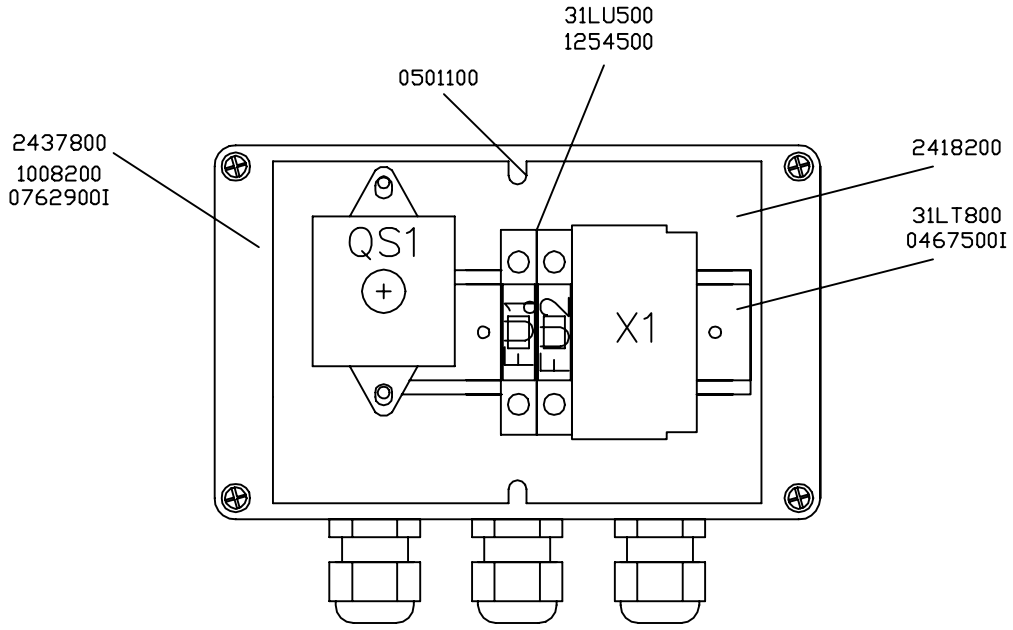

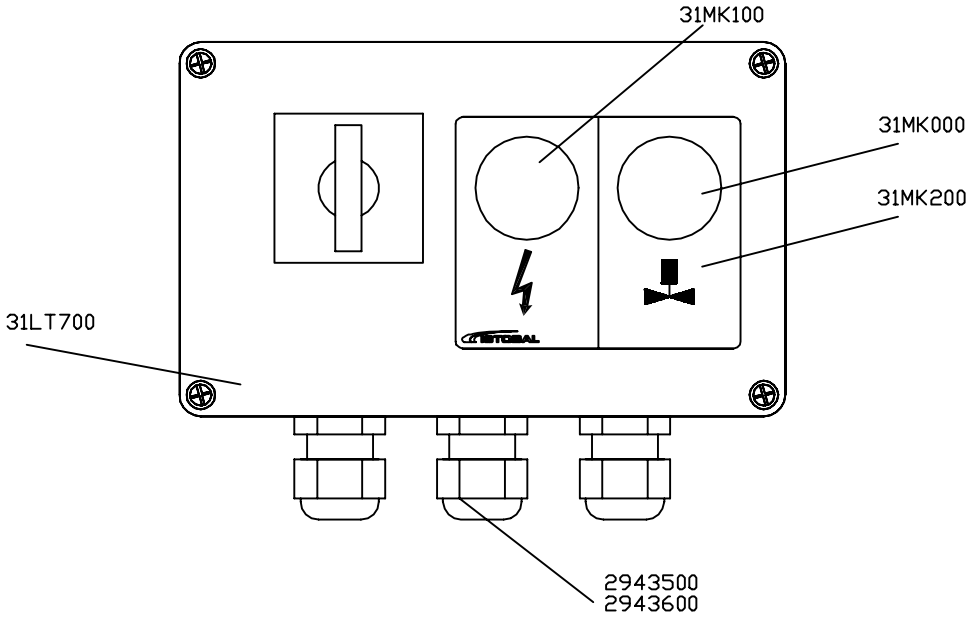

31LT900 CABLEADO MANIOBRA

DENOMINACION: CAJA DE MANDOS	DIBUJ.	21.06.06	S.Ibáñez	ISTOBAL
	REVISADO:	IT-07.05		NUM: 31LT600 / PAG:
	MODIF.			

Auflistung der Referenznr. für Baugruppe:

31LT600 - CAJA DE MANDOS

Referenznr.	Beschreibung	Stück	Referenznr.	Beschreibung	Stück
31MK200	ETIQUETA OPCIONAL BY-PASS OI	1			
31MK100	PILOTO 230VCA 2W BLANCO	1			
31MK000	PILOTO 230VCA 2W VERDE	1			
31LU500	FUSIBLE CRISTAL 0,25A 5X20	2			
31LT900	CABLEADO	1			
31LT800	BLOQUE DE BORNES X 1	1			
31LT700	CAJA	1			
2943600	Mutter M16 Kunststoff	3			
2943500	Verschraubstutzen M16 Kunstst.	3			
2437800	Ausschalter Vierpolig 16A	1			
2418200	PLACA SOPORTE	1			
1254500	SICHERUNGSTRÄGER	2			
1008200	TRENNBsCHSE 4,5X 7X20	2			
0762900I	SCHRAUBE DIN 84 M 4X30 ROSTFRE	2			
0501100	SCHRAUBE DIN 84 M 5X8	2			
0467500I	SCHRAUBE DIN 84 M 4X16 ROSTFR.	2			

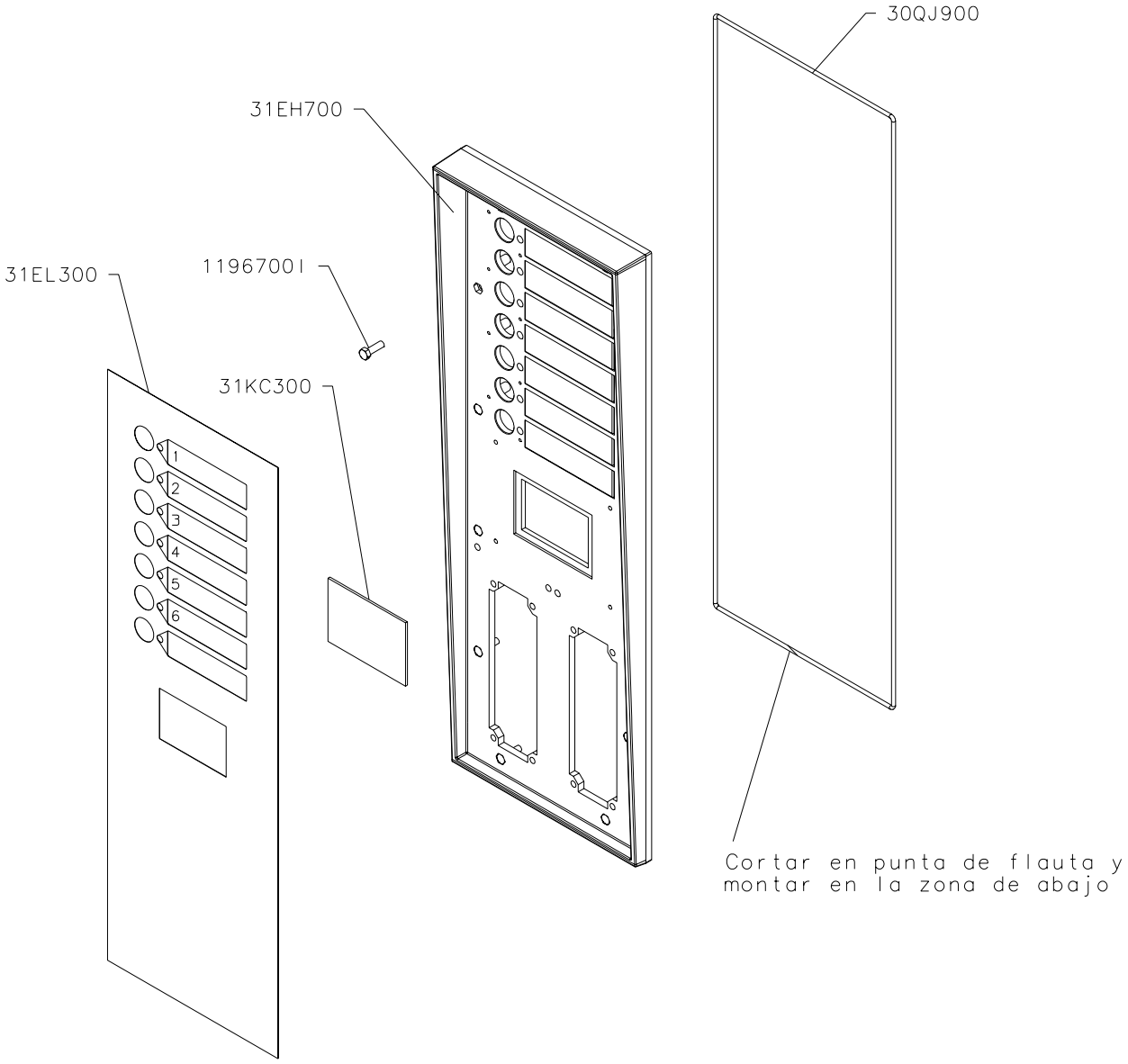

Pegar con LOCTITE 401 las
ref.30QJ900 y 31KC300 sobre
la base 31EH600 (poner pegamento
ligeramente para sujetar la junta)

DENOMINACION: FRONTAL PANEL MANDOS 2 S.P.CL	ESCALA	DIBUJADO	29.03.06	vpla	ISTOBAL
		AUTOCONTROL:	IT-07.05		NUM: 31KC200 / PAG
		REVISADO			

Auflistung der Referenznr. für Baugruppe:

31KC200 - FRONTAL PANEL MANDOS 2 S.P.CL

Referenznr.	Beschreibung	Stück	Referenznr.	Beschreibung	Stück
31KC300	MIRILLA DISPLAY	1			
31EL300	ADHESIVO PANEL MANDOS	1			
31EH700	PLACA SOPORTE 2 S.PAGO	1			
30QJ900	JUNTA DE CIERRE D3 X1465 MM	1			
1196700I	SCHRAUBE DIN 933 M 5X 16	12			

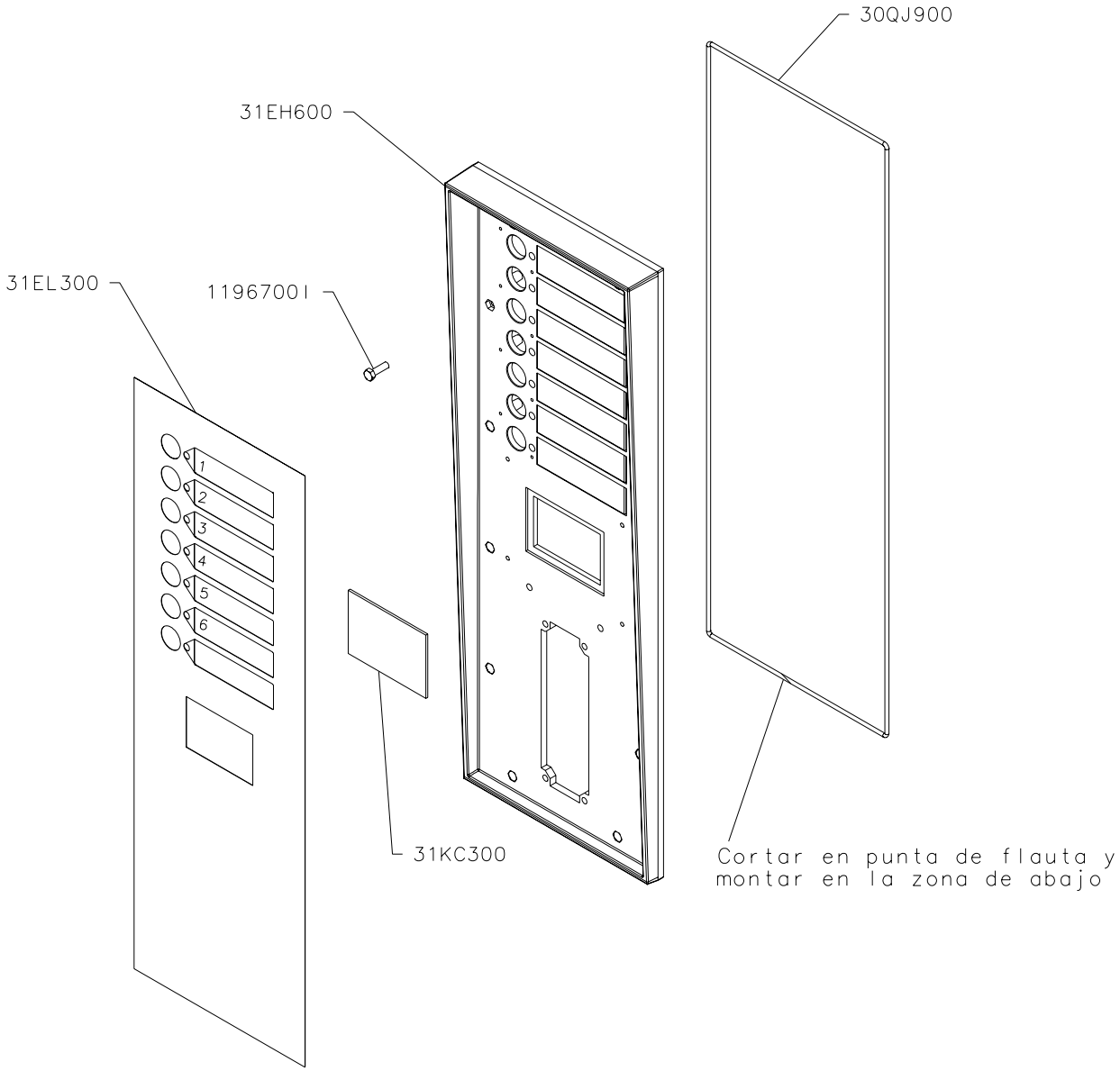

Pegar con LOCTITE 401 las
ref.30QJ900 y 31KC300 sobre
la base 31EH600 (poner pegamento
ligeramente para sujetar la junta)

DENOMINACION: FRONTAL PANEL MANDOS 1 S.P.CL	ESCALA	DIBUJADO	29.03.06	vpla	ISTOBAL
		AUTOCONTROL:	IT-07.05		NUM: 31KC000 / PAG
		REVISADO			

Auflistung der Referenznr. für Baugruppe:

31KC000 - FRONTAL PANEL MANDOS 1 S.P.CL

Referenznr.	Beschreibung	Stück	Referenznr.	Beschreibung	Stück
31KC300	MIRILLA DISPLAY	1			
31EL300	ADHESIVO PANEL MANDOS	1			
31EH600	PLACA SOPORTE 1 S.PAGO	1			
30QJ900	JUNTA DE CIERRE D3 X1465 MM	1			
1196700I	SCHRAUBE DIN 933 M 5X 16	12			

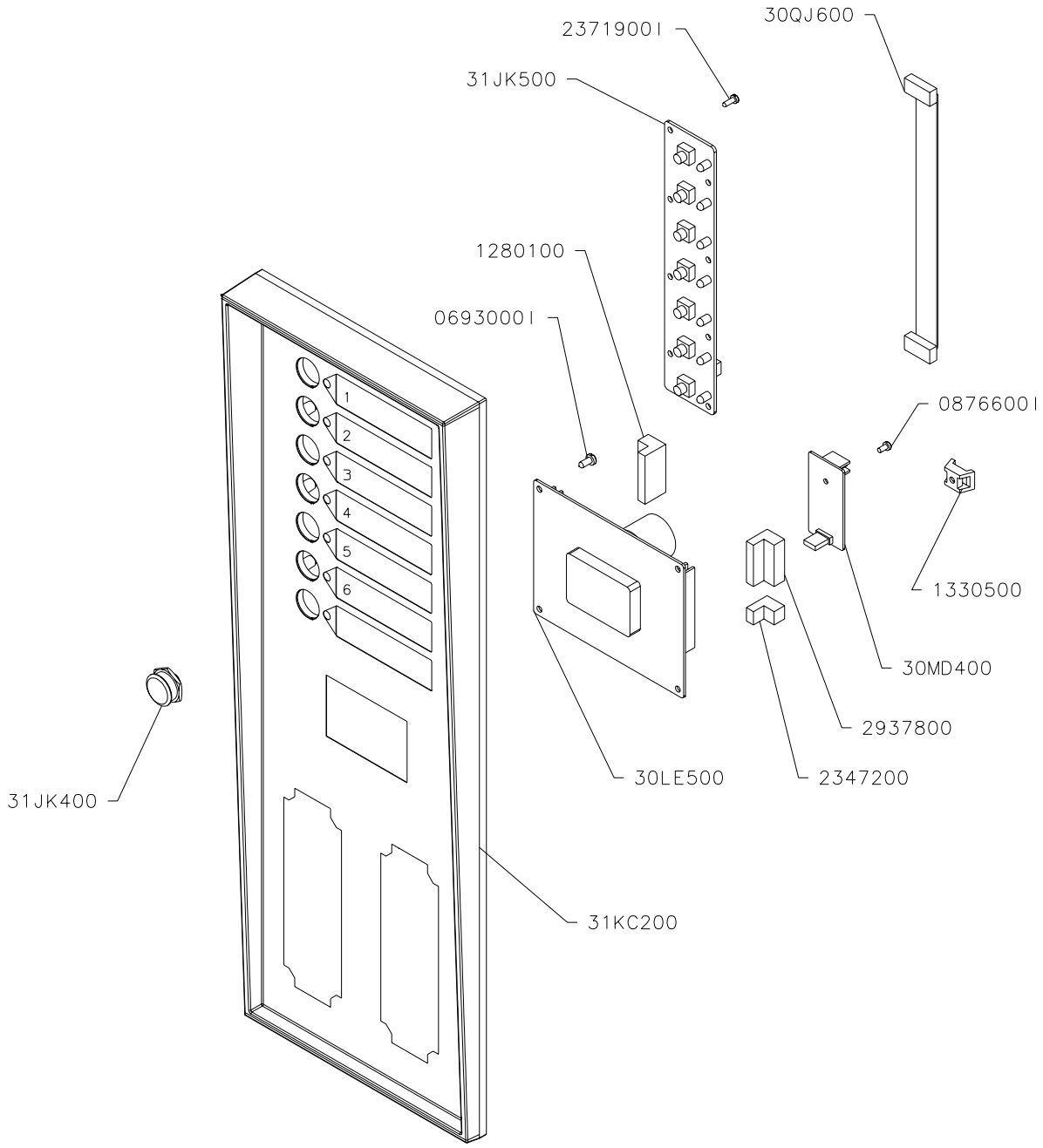

DENOMINACION:	ESCALA	DIBUJADO	30.03.06	vpla	ISTOBAL
PANEL MANDOS 2 SIST.PAGO CL		AUTOCONTROL:	IT-07.05		NUM: 31KB400 PAG
		REVISADO	04.05.06	vpla	

Auflistung der Referenznr. für Baugruppe:

31KB400 - PANEL MANDOS 2 SIST.PAGO CL

Referenznr.	Beschreibung	Stück	Referenznr.	Beschreibung	Stück
31KC200	FRONTAL PANEL MANDOS 2 S.P.CL	1			
31JK500	Tastenplatine	1			
31JK400	Knopf D19 ohne Kontakt	7			
31EL300	ADHESIVO PANEL MANDOS	1			
30QJ600	CABLE PLANO CON TERMINALES	1			
30MD400	CAN-BUS-Platine (1 pro Staubsau	1			
30LE500	Platte CRTL/DISPLAY SB-Plätze	1			
2937800	Verbindungsstück 6P/H Rundform	1			
2371900I	Schraube DIN 7971 2,9x9,5Edelst	8			
2347200	STECKER 2 P/HÜ. RUNDFORM	1			
1330500	AUFSCHRAUBBASIS	1			
1280100	Verbindung 7 P/H runde Form	1			
0876600I	Schraube DIN 84 M 3x6Edelstahl	1			
0693000I	SCHRAU.DIN 7971 3,9X9,5 ROSTF.	4			

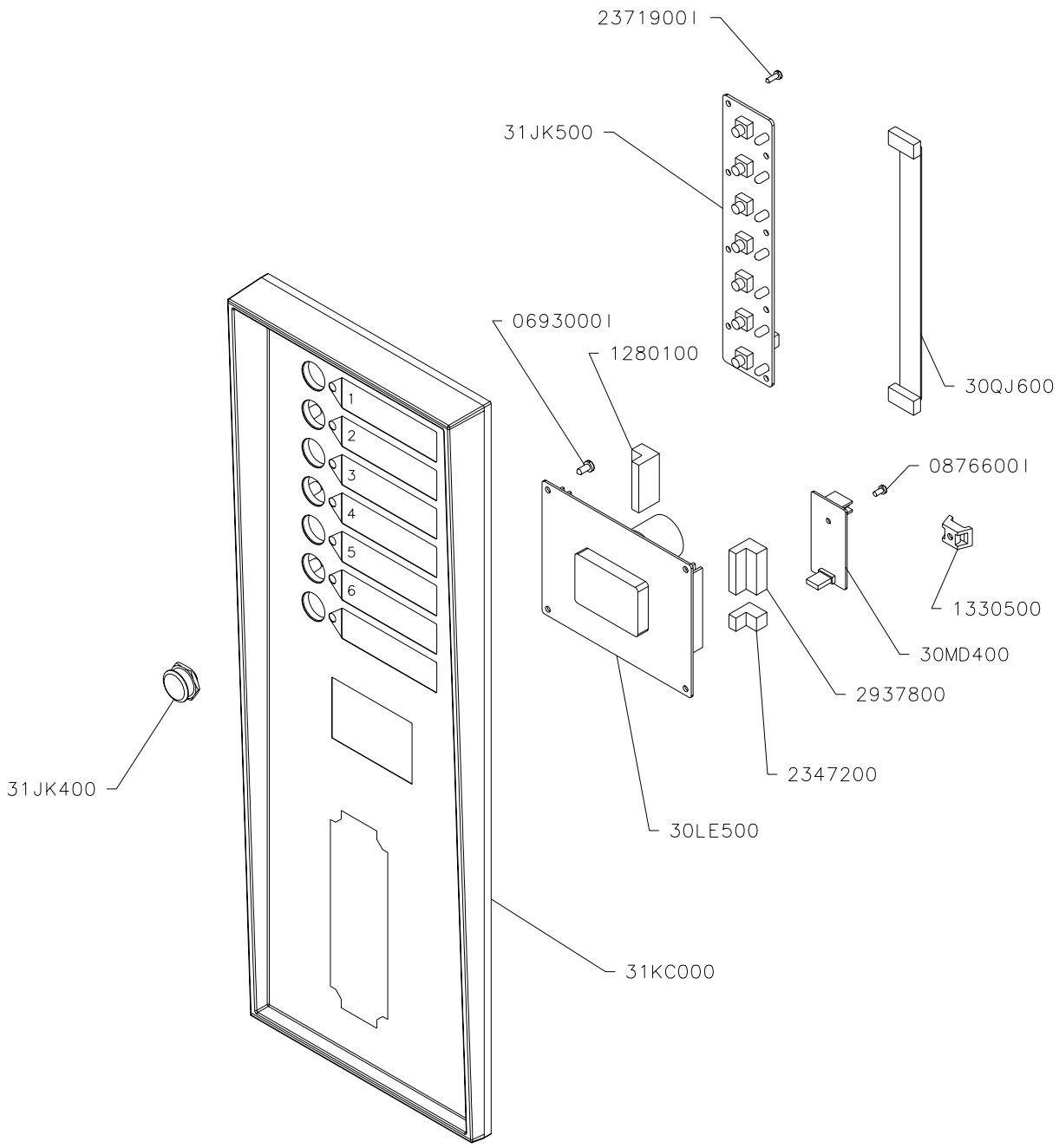

DENOMINACION:	ESCALA	DIBUJADO	29.03.06	vpla	ISTOBAL
PANEL MANDOS 1 SIST.PAGO CL		AUTOCONTROL:	IT-07.05		NUM: 31KB300 PAG
		REVISADO	04.05.06	vpla	

Auflistung der Referenznr. für Baugruppe:

31KB300 - PANEL MANDOS 1 SIST.PAGO CL

Referenznr.	Beschreibung	Stück	Referenznr.	Beschreibung	Stück
31KC000	FRONTAL PANEL MANDOS 1 S.P.CL	1			
31JK500	Tastenplatine	1			
31JK400	Knopf D19 ohne Kontakt	7			
30QJ600	CABLE PLANO CON TERMINALES	1			
30MD400	CAN-BUS-Platine (1 pro Staubsau	1			
30LE500	Platte CRTL/DISPLAY SB-Plätze	1			
2937800	Verbindungsstück 6P/H Rundform	1			
2371900I	Schraube DIN 7971 2,9x9,5Edelst	8			
2347200	STECKER 2 P/HÜ. RUNDFORM	1			
1330500	AUFSCHRAUBBASIS	1			
1280100	Verbindung 7 P/H runde Form	1			
0876600I	Schraube DIN 84 M 3x6Edelstahl	1			
0693000I	SCHRAU.DIN 7971 3,9X9,5 ROSTF.	4			

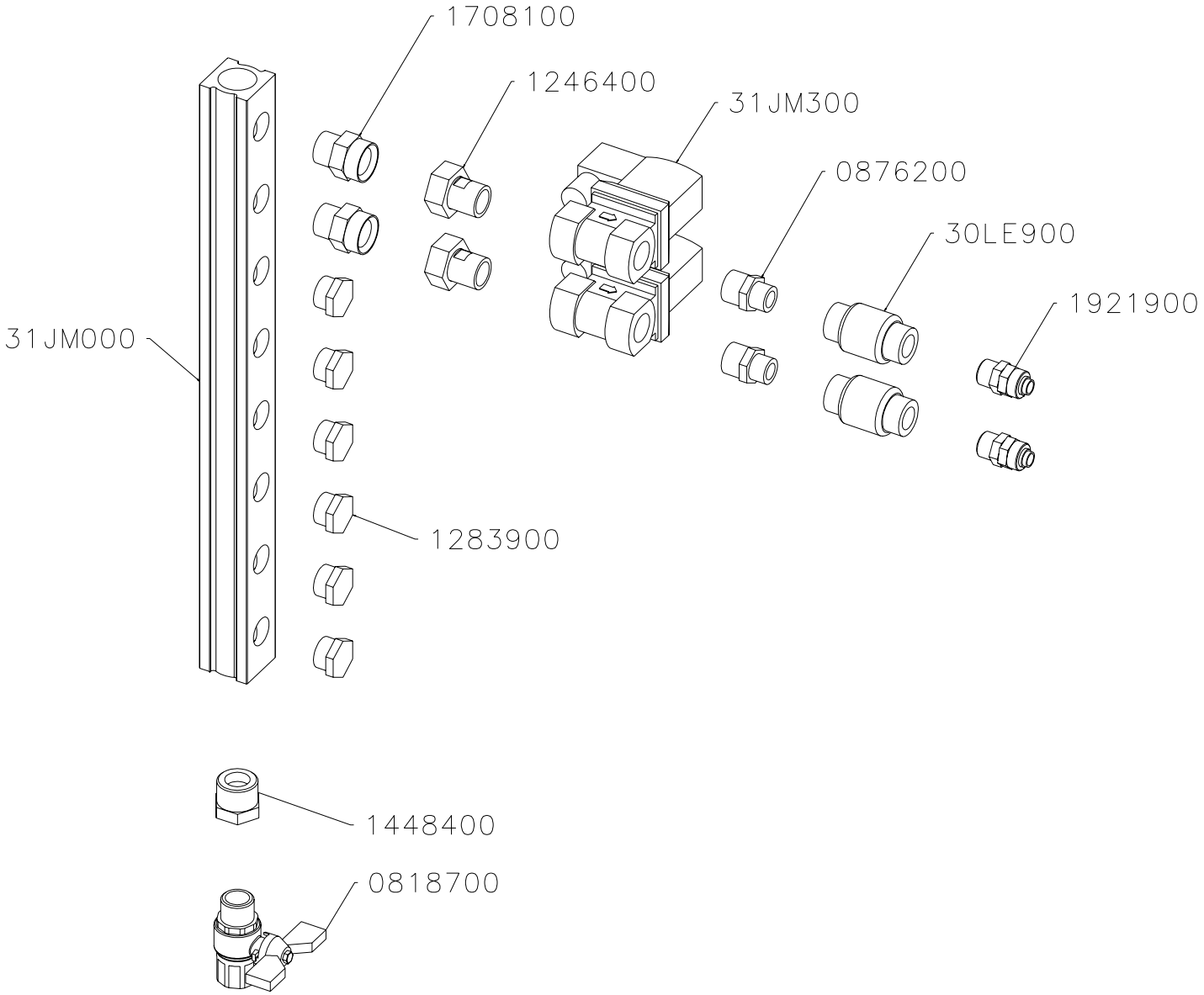

DENOMINACION:	ESCALA	DIBUJADO	01.03.06	J.Mañó	ISTOBAL
GRUPO ELECTROVALVULAS		AUTOCONTROL:	IT-07.05		NUM: 31JM100 / PAG
		REVISADO			

Auflistung der Referenznr. für Baugruppe:

31JM100 - GRUPO ELECTROVALVULAS

Referenznr.	Beschreibung	Stück	Referenznr.	Beschreibung	Stück
31JM300	ELECTROVALVULA 1/2" 2/2-24V CC	2			
31JM000	DISTRIBUIDOR	1			
30LE900	VALVULA DE RETENCION 3/8" INOX	2			
1921900	SCHRAUBANSCHL.12/10-KR 3/8"	2			
1708100	HALBANSCHLUSS 1/2"M	2			
1448400	Reduzierung 3/4"-1/2"(konisch)	1			
1283900	GEWINDESTOPFEN 1/2"	6			
1246400	HALBVERB.STÜ. F341 1/2" (HÜ.)	2			
0876200	KEGELRED.ANSCH3/8"-1/2"(GEW.)	2			
0818700	KUGELVENTIL 1/2" (SCHR.-GEW.)	1			

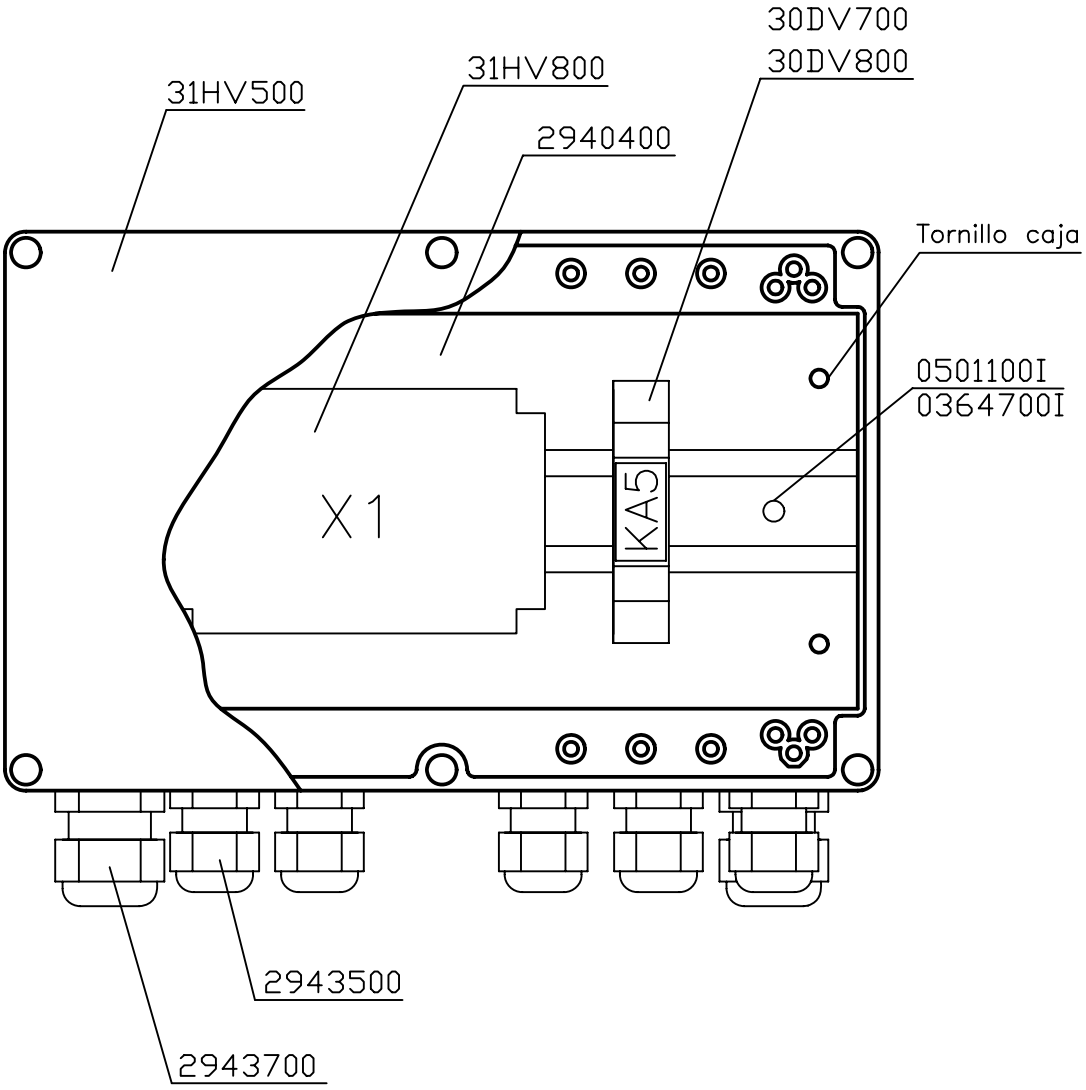

31HV700 CABLEADO CAJA CONEXIONES A20

DENOMINACION: CAJA PRELAVADO QUIMICO	DIBUJ.	16.01.06	JSR	ISTOBAL
	REVISADO:	IT-07.05		NUM: 31HV600
	MODIF.			

Auflistung der Referenznr. für Baugruppe:

31HV600 - CAJA PRELAVADO QUIMICO

Referenznr.	Beschreibung	Stück	Referenznr.	Beschreibung	Stück
31HV800	BLOQUE DE BORNES X 1	1			
31HV700	CABLEADO CAJA CONEXIONES A20	1			
31HV500	CAJA	1			
30DV800	Relaissockel 1 Kontakt 1 NO/NC	1			
30DV700	Relais 1 Kontakt 1mA/5A 24V CA/	1			
2943700	Verschraubung M20 Kunsstoff	2			
2943500	Verschraubstutzen M16 Kunstst.	9			
2940400	PLACA SOPORTE	1			
0501100I	SCHRAUBE DIN 84 M 5X8 ROSTFREI	2			
0364700I	MUTTER DIN 934 M 5 ROSTFREI	2			

EN ARMARIO PRINCIPAL

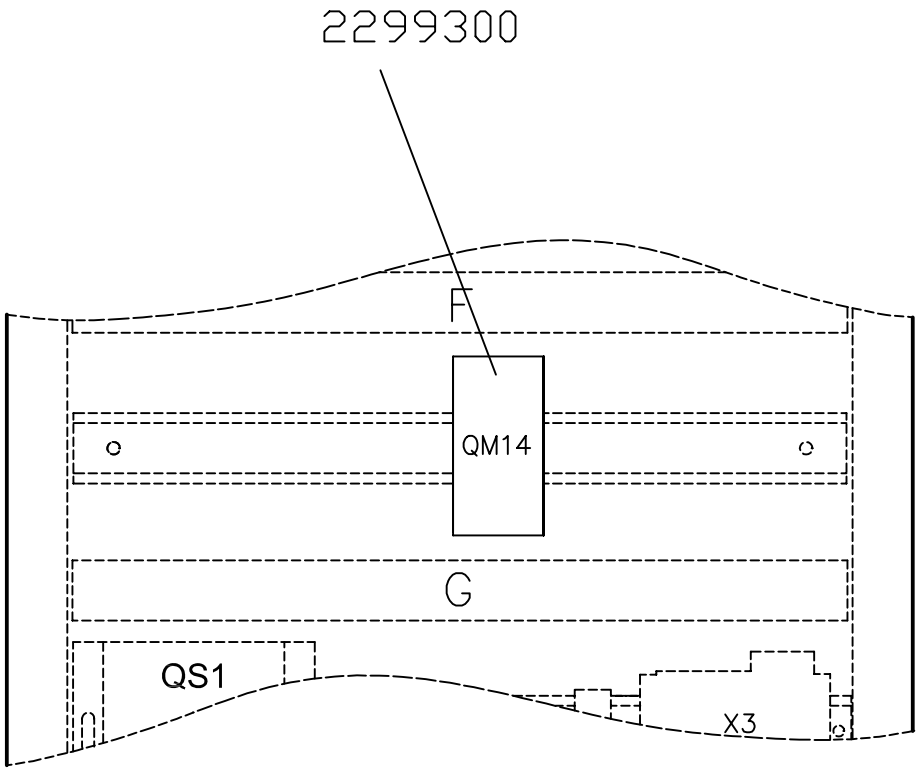

31HY100 CABLEADO GRUPO ILUM. PISTAS

DENOMINACION: **GRUPO ELECTRICO PRELAV. QUIMICO**	DIBUJ.	08.05.06	JSR	ISTOBAL
	REVISADO:	IT-07.05		NUM:
	MODIF.			**31HV300**

Auflistung der Referenznr. für Baugruppe:

31HV300 - GRUPO ELECTRICO PRELAV.QUIMICO

Referenznr.	Beschreibung	Stück	Referenznr.	Beschreibung	Stück
31HY100	CABLEADO PRELAVADO QUIMICO	1			
2299300	Magnotherm. Ausschalter 2P 10A	1			

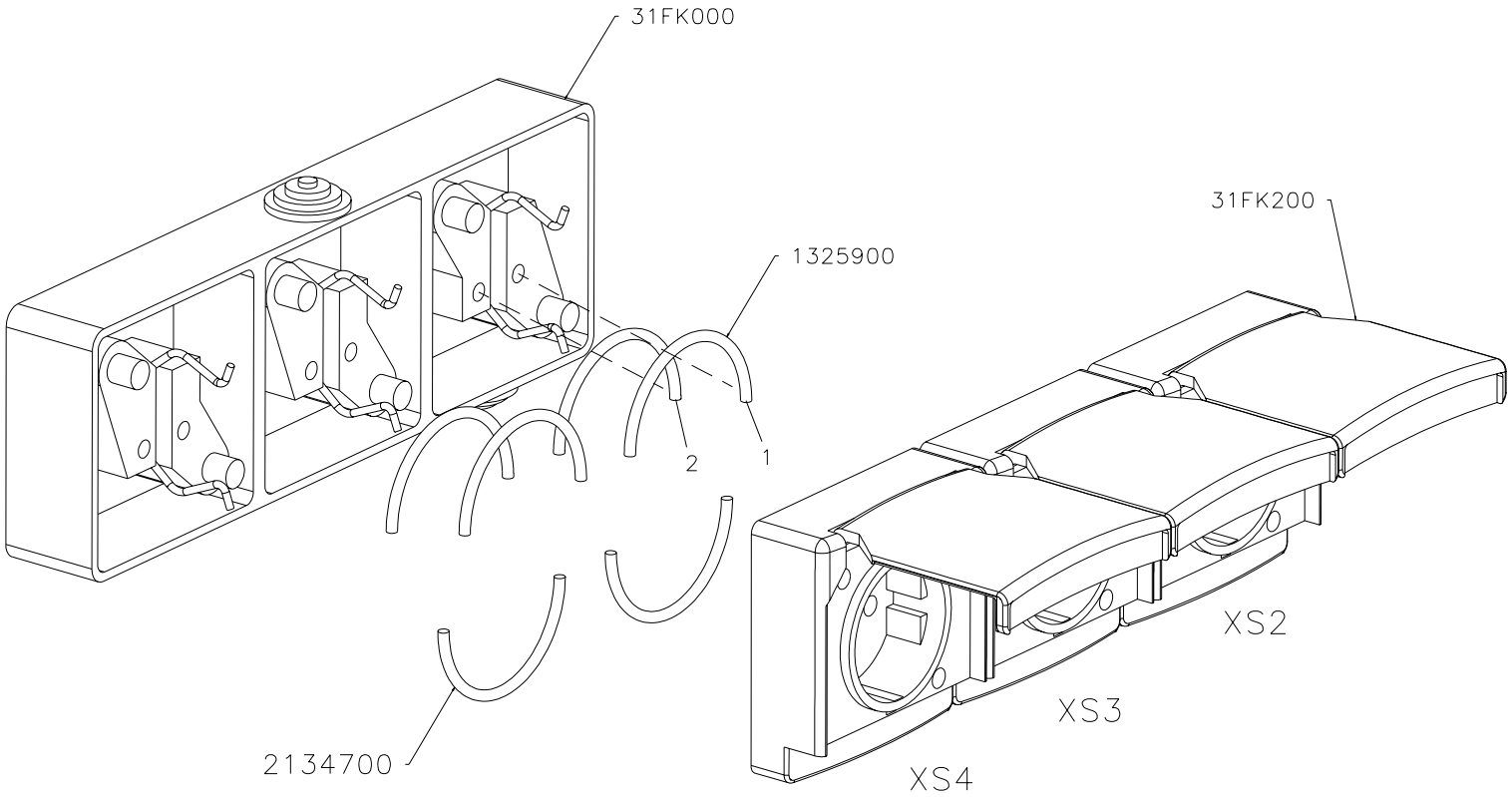

DENOMINACION: CONJUNTO BASE 3 ENCHUFES	ESCALA	DIBUJADO	14.09.05	A.Ortiz	ISTOBAL
		AUTOCONTROL:	IT-07.05		NUM: 31FK300 / PAG
		REVISADO	24.11.05	J.Mano	

Auflistung der Referenznr. für Baugruppe:

31FK300 - CONJUNTO BASE 3 ENCHUFES

Referenznr.	Beschreibung	Stück	Referenznr.	Beschreibung	Stück
31FK200	TOMA DE CORRIENTE 2P+T 16A C/T	3			
31FK000	BASE CAJA 3 TOMAS DE CORRIENTE	1			
2134700	CABLE CON TERMINALES	2			
1325900	CABLE CON TERMINALES	4			

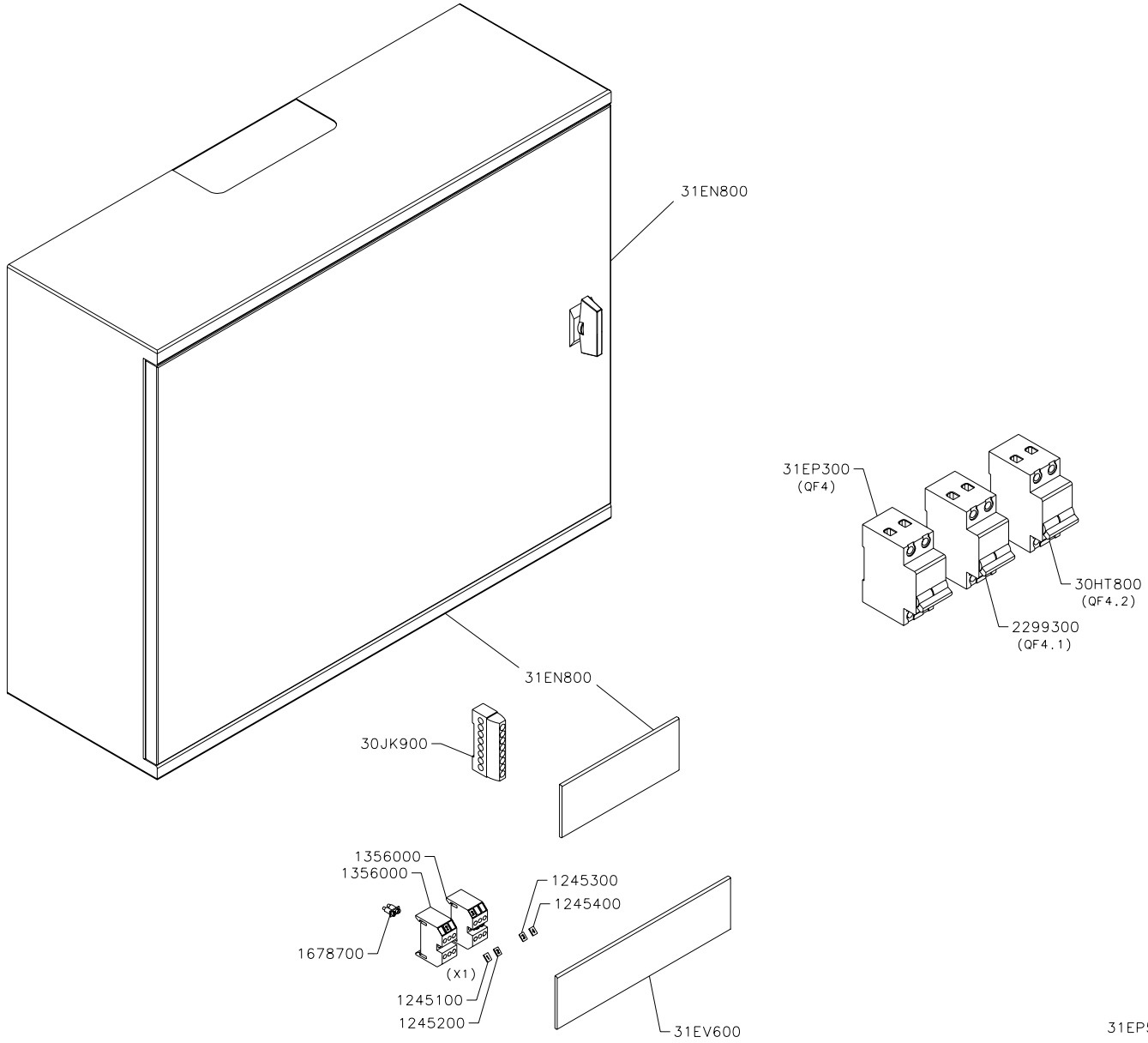

31EP500 CABLEADO CAJA DISTRIB.ELECTR.

31EQ400 ETIQUETA CAJA DISTR.CONTENEDOR

DENOMINACION:	ESCALA	DIBUJADO	28.07.05	Rafel C.	ISTOBAL	
CAJA DISTRIB.ELECTR.CONTENEDOR		AUTOCONTROL:	IT-07.05		NUM:	PAG
		REVISADO	24.11.06	J.Mañó	31ER000	

Auflistung der Referenznr. für Baugruppe:

31ER000 - CAJA DISTRIB.ELECTR.CONTENEDOR

Referenznr.	Beschreibung	Stück	Referenznr.	Beschreibung	Stück
31EV600	TAPA OBTURADORA 210MM	1			
31EQ400	ETIQUETA CAJA DISTR.CONTENEDOR	1			
31EP500	CABLEADO CAJA DISTRIB.ELECTR.	1			
31EP300	INTERRUPTOR DIFER.2P 25A 0,03A	1			
31EN800	CAJA ELECTRICA CONTENEDOR	1			
30JK900	COLECTOR TIERRA 100A-8 POLOS	1			
30HT800	INTERRUPTOR MAGNETOTERM.2P 6 A	1			
2299300	Magnotherm. Ausschalter 2P 10A	1			
1678700	VERBINDUNGSPLATINE	2			
1356000	KLEMMENBLOCK 3B	2			
1245400	KLEMMENENDENFÜHRUNG 4	1			
1245300	KLEMMENENDENFÜHRUNG 3	2			
1245200	KLEMMENENDENFÜHRUNG 2	2			
1245100	KLEMMENENDENFÜHRUNG 1	1			

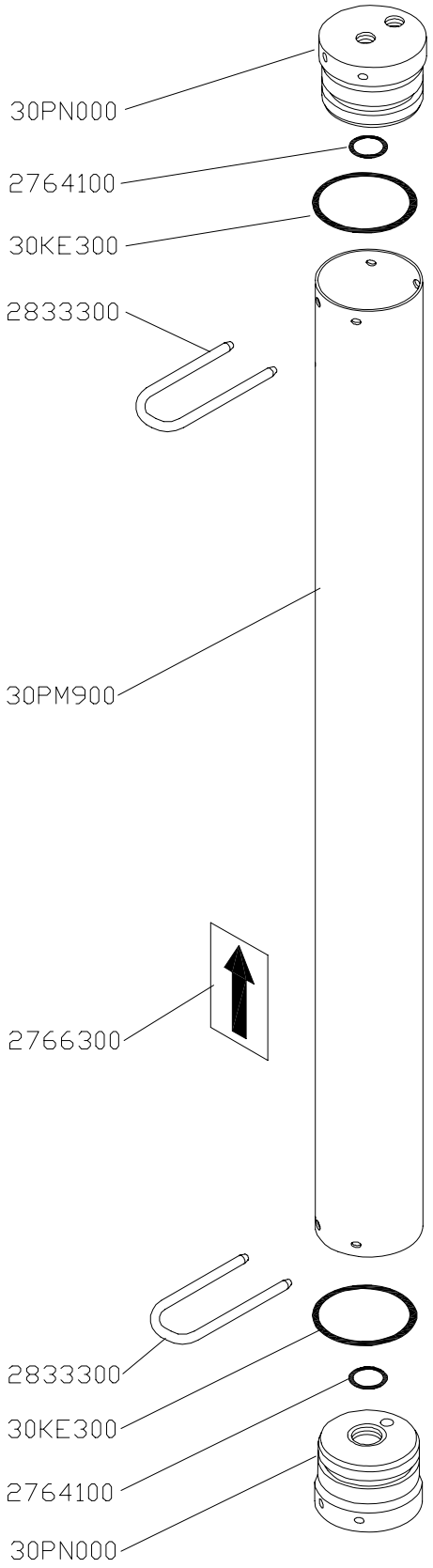

PARA EL MONTAJE DE LAS JUNTAS TORICAS UTILIZAR "GLICERINA QP"

DENOMINACION:	ESCALA	DIBUJ.	16.05.05	T. Abel	ISTOBAL	
CONTENEDOR MEMBRANA O.I. 4040		REVISADO:	IT–07.05		NUM:	PAG:
		MODIF.			31CX600	*

Auflistung der Referenznr. für Baugruppe:

31CX600 - CONTENEDOR MEMBRANA O.I. 4040

Referenznr.	Beschreibung	Stück	Referenznr.	Beschreibung	Stück
30PN000	Behälterstöpsel	2			
30PM900	Behälterrohr	1			
30KE300	Rundringdichtung 91,44x5,33	2			
2833300	HORQUILLA FIJACION	2			
2766300	Aufkleber Pfeil	1			
2764100	O-RING 18,72X2,62	2			

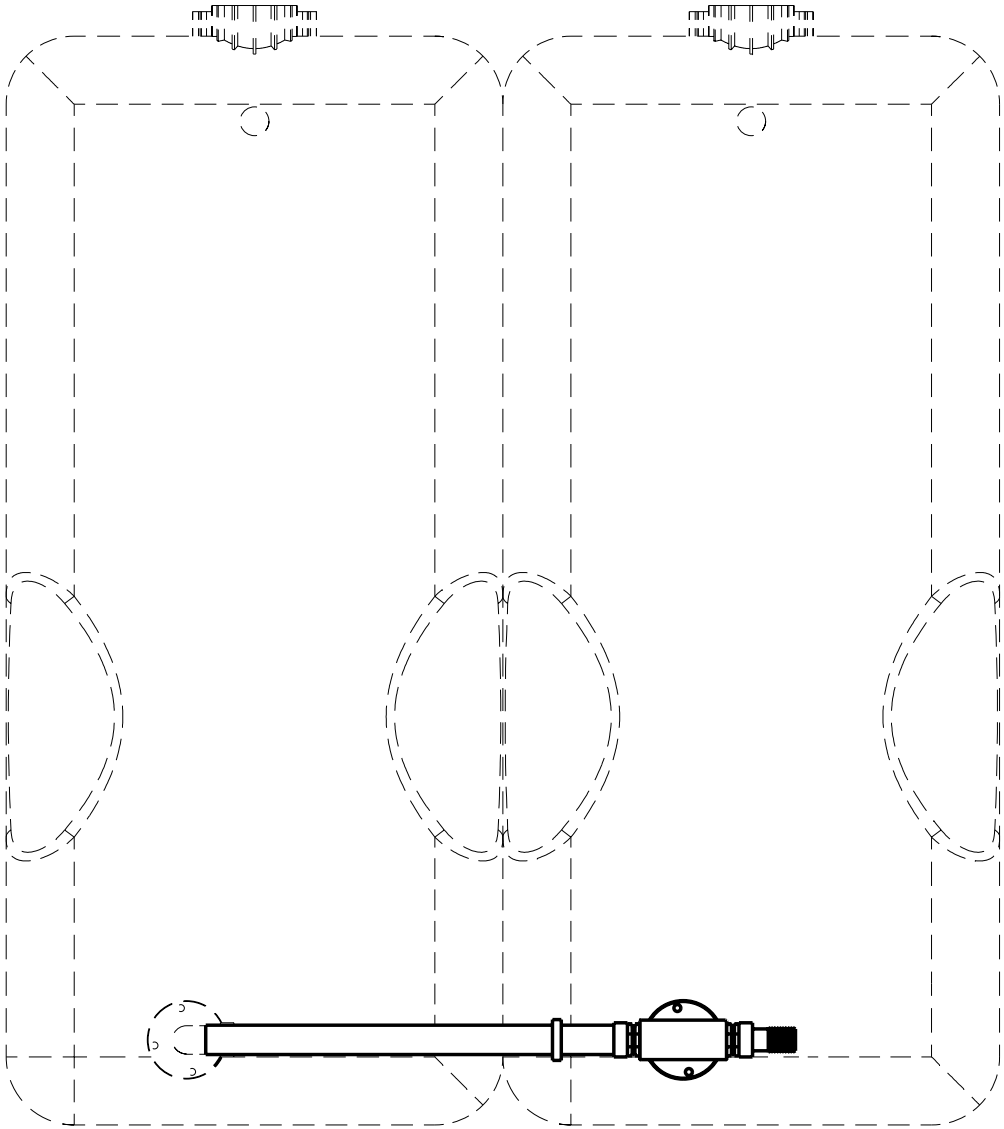

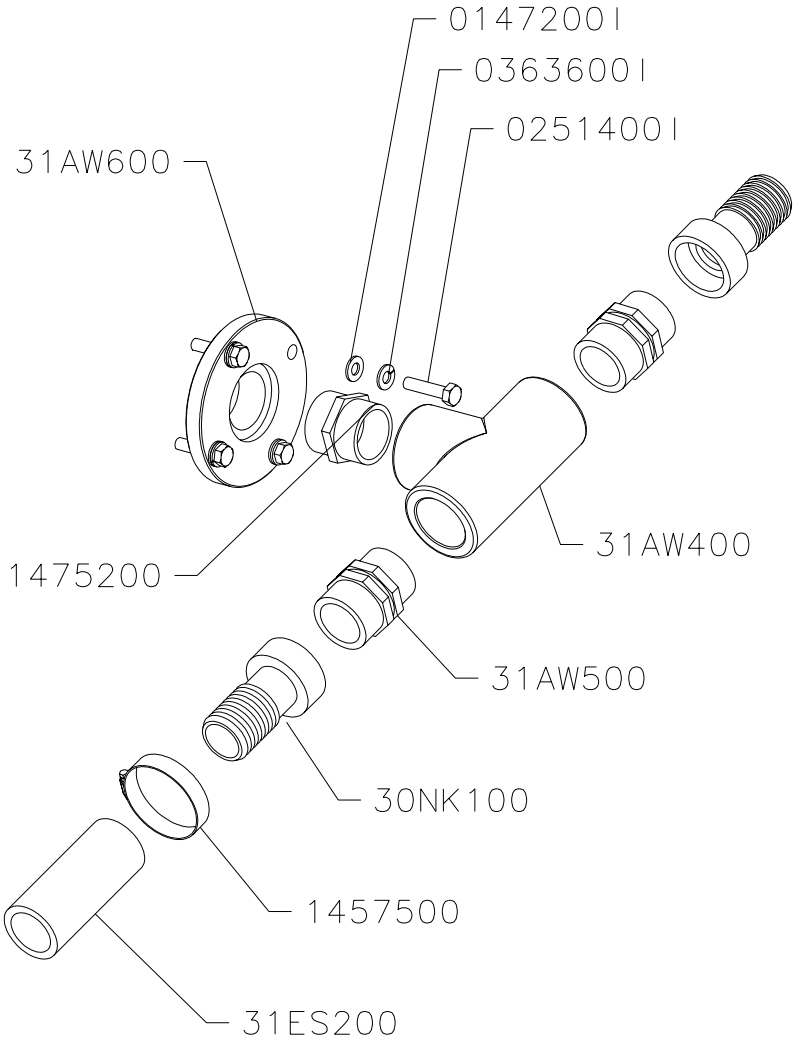

DENOMINACION: CONEXION UNION 2 DEPOSITOS	ESCALA	DIBUJADO	22.07.05	T. Abel	ISTOBAL
		AUTOCONTROL:	IT-07.05		NUM: 31BC600 / PAG
		REVISADO	15.02.06	T. Abel	

Auflistung der Referenznr. für Baugruppe:

31BC600 - Verbindungsanschluss zwischen 2 Tanks (1 pro zusätzlicher

Referenznr.	Beschreibung	Stück	Referenznr.	Beschreibung	Stück
31ES200	MANGUERA AGUA D32X43/ 600	1			
31AW600	BRIDA PP 1 1/4" H	1			
31AW500	MACHON NYLON 1 1/4"	2			
31AW400	TE PP 1 1/4" H-H-H	1			
30NK100	RACOR RECTO NYLON D32-1 1/4"H	2			
1475200	VERBIND.SCHR.ANSCHL 1 1/4"MESS	1			
1457500	SCHELLE DIN 3017 40-60 ROSTFRE	1			
0363600I	Federring DIN127 D 8 Edelstahl	4			
0251400I	SCHRAUBE DIN 933 M 8X 35 ROSTF	4			
0147200I	Unterlegscheibe flach DIN 125 D	4			

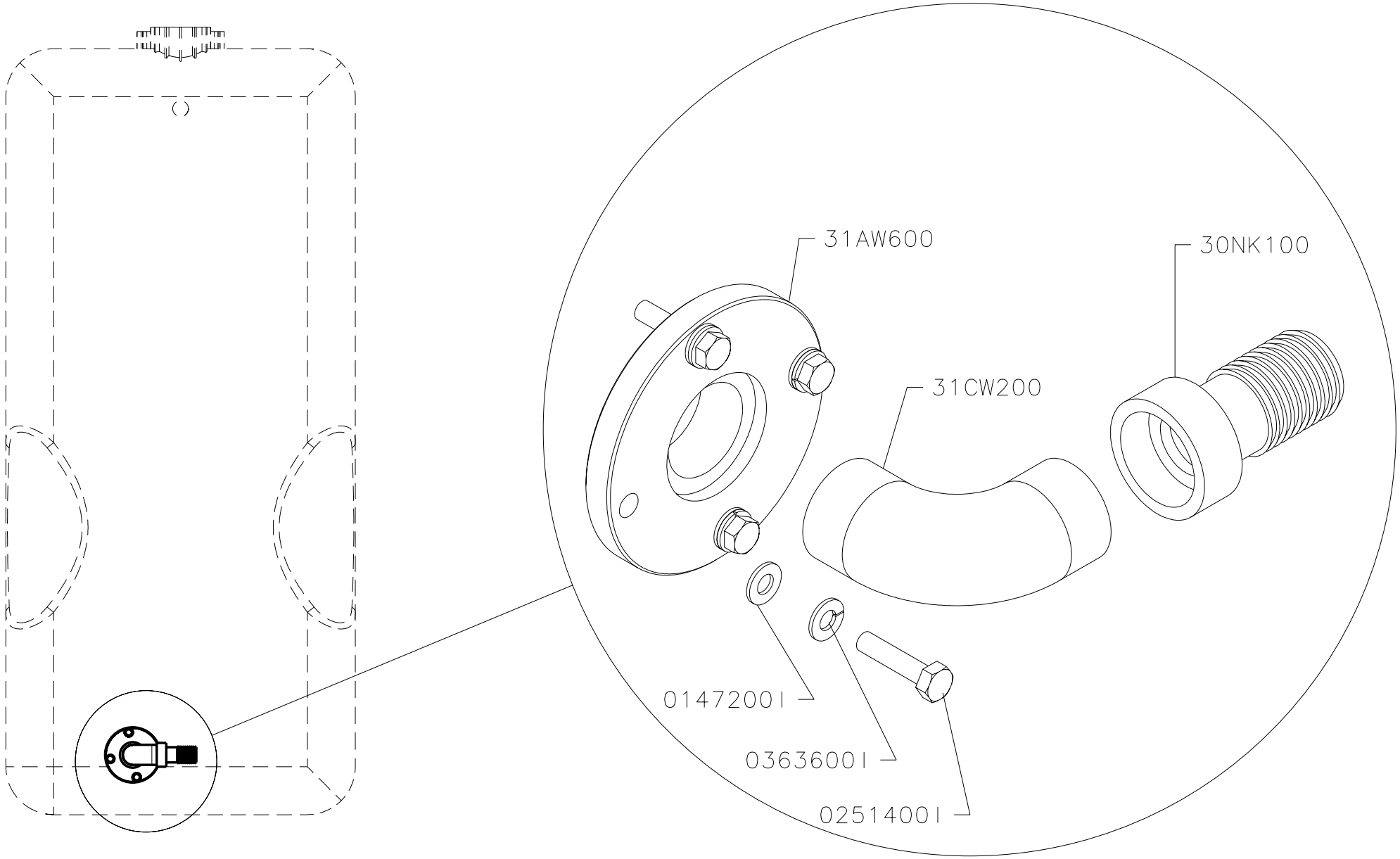

DENOMINACION: CONEXION PRIMER DEPOSITO	ESCALA	DIBUJADO	22.07.05	T. Abel	ISTOBAL
		AUTOCONTROL:	IT-07.05		NUM: 31BC500 / PAG
		REVISADO	02.08.05	T. Abel	

Auflistung der Referenznr. für Baugruppe:

31BC500 - Anschluss 1. Tank (Nur 1x pro Installation von 2 oder mehr

Referenznr.	Beschreibung	Stück	Referenznr.	Beschreibung	Stück
31CW200	RACOR CODO NYLON 1 1/4" M-M	1			
31AW600	BRIDA PP 1 1/4" H	1			
30NK100	RACOR RECTO NYLON D32-1 1/4"H	1			
0363600I	Federring DIN127 D 8 Edelstahl	4			
0251400I	SCHRAUBE DIN 933 M 8X 35 ROSTF	4			
0147200I	Unterlegscheibe flach DIN 125 D	4			

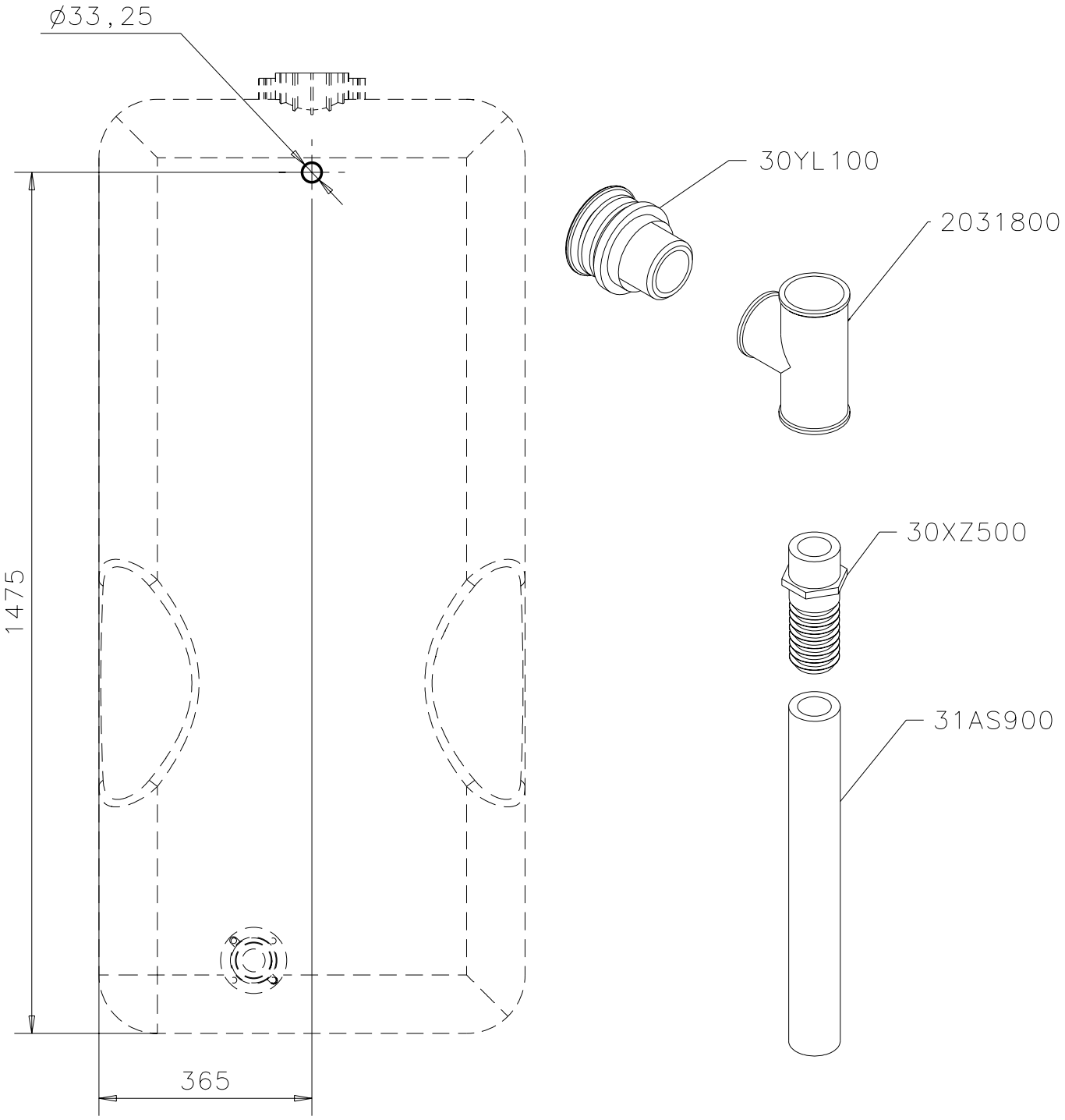

Antes de colocar el rebosadero
hay que hacer un agujero en el deposito segun medidas

DENOMINACION: REBOSADERO	ESCALA	DIBUJADO	25.07.05	T. Abel	ISTOBAL
		AUTOCONTROL:	IT-07.05		NUM: 31AW700 / PAG
		REVISADO	28.03.06	BARTHE	

Auflistung der Referenznr. für Baugruppe:

31AW700 - Überlauf

Referenznr.	Beschreibung	Stück	Referenznr.	Beschreibung	Stück
31AS900	MANGUERA AGUA D25X33,4/ 4000	1			
30YL100	PASAMUROS PP 1"	1			
30XZ500	RACOR RECTO NYLON D25-1" M	1			
2031800	T-STÜCK PVC 90°1"	1			

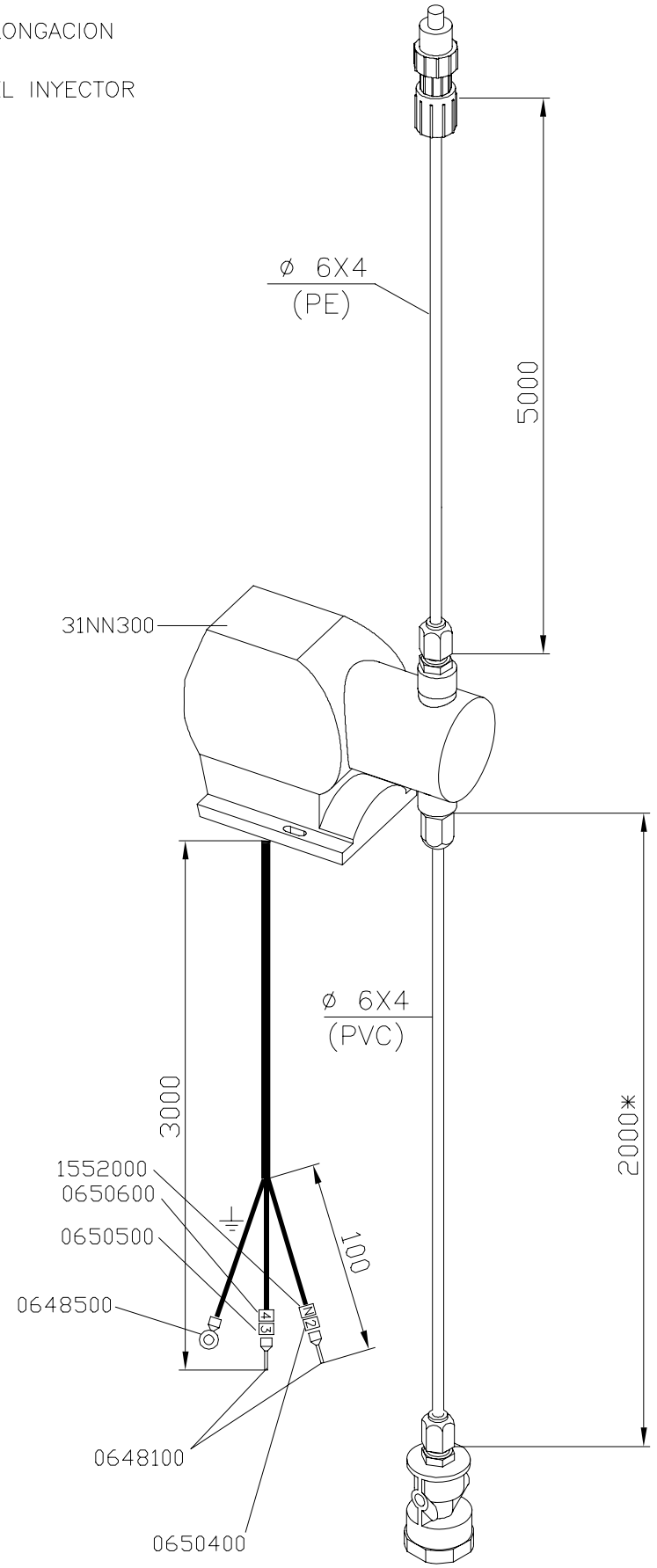

* CORTAR LA LONGITUD NECESARIA EN MONTAJE HASTA QUE LA VALVULA DE PIE ROCE LA BASE

DENOMINACION: DOSIFICADOR ANTI-INCRUSTANTE	DIBUJ.	21.02.05	S.Tomás	ISTOBAL
	REVISADO:	IT-07.05		NUM:
	MODIF.	03.05.07	BARTHE	31AJ300

Auflistung der Referenznr. für Baugruppe:

31AJ300 - DOSIFICADOR ANTIINCRUSTANTE

Referenznr.	Beschreibung	Stück	Referenznr.	Beschreibung	Stück
31NN300	BOMBA DOSIFICADORA 2 L/H 5 BAR	1			
1552000	N-RINGMELDER	1			
0650600	RINGMELDER 4	1			
0650500	RINGMELDER 3	1			
0650400	RINGMELDER 2	1			
0648500	RUNDENDSTÜCK D 4 BLAU	1			
0648100	SPITZENSTÜCK 1,5 MM2	2			

2228600 REMACHE D 6 X10 PLASTICO

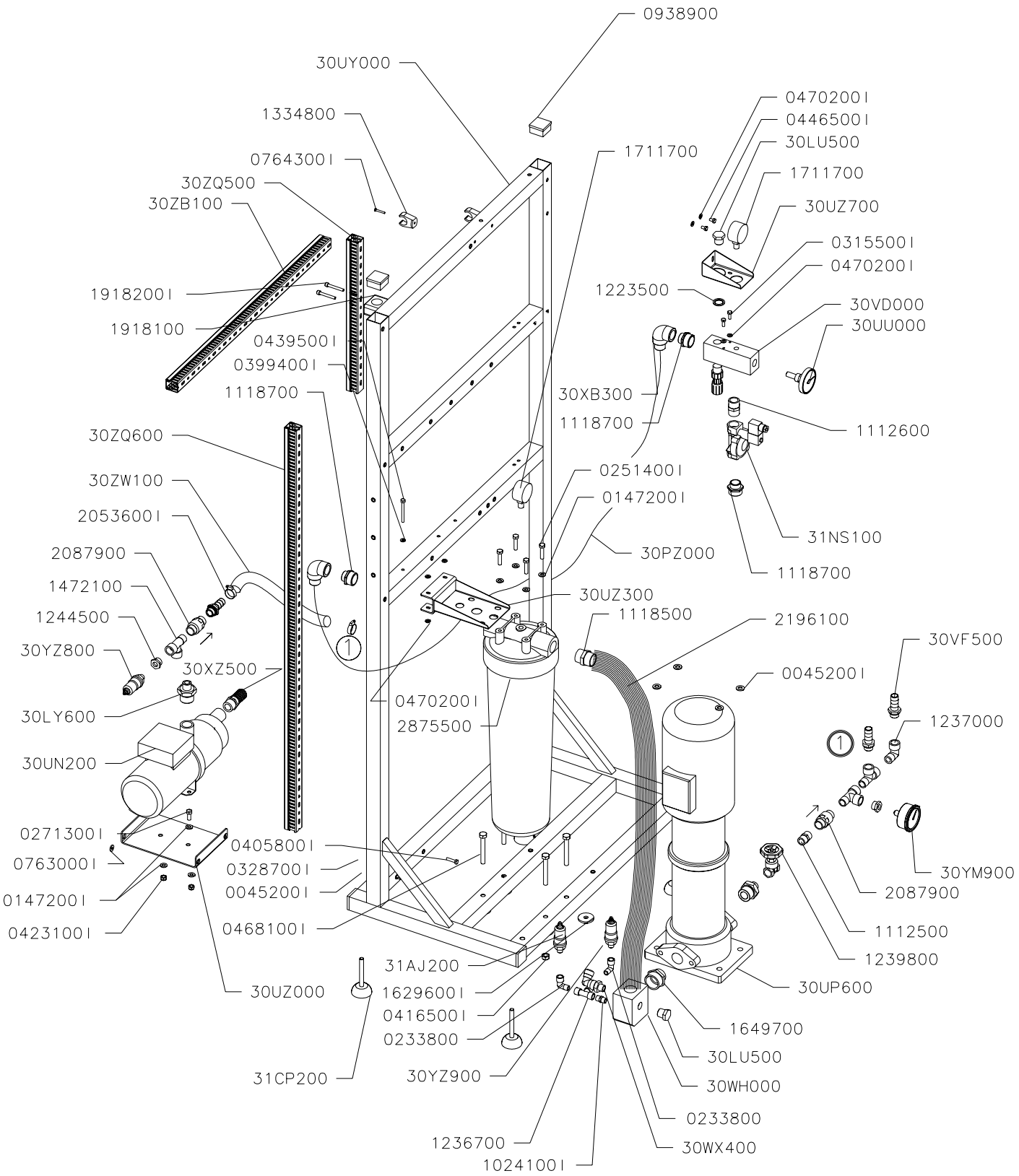

*NOTA: En la unión de 30XB300 y 1118700 utilizar teflon en vez de Loctite

DENOMINACION:	ESCALA	DIBUJADO	24.02.05	S.Tomás	ISTOBAL
DESMINERALIZADOR B.SALINIDAD		AUTOCONTROL:	IT-07.05		NUM: 30ZP700 / PAG
		REVISADO	28.11.06	BARTHE	

Auflistung der Referenznr. für Baugruppe:

30ZP700 - DESMINERALIZADOR B.SALINIDAD

Referenznr.	Beschreibung	Stück	Referenznr.	Beschreibung	Stück
31NS100	ELECTROVAL.3/4"2/2-24V CA 50HZ	1			
31CP200	SOPORTE ANTIVIBR.INOX D 50 M10	4			
31AJ200	PRESOSTATO 4,5BAR CON MANGUERA	1			
30ZW100	MANGUERA AGUA D19X27/ 410	1			
30ZQ600	CANAL CON TAPA 30.30X 1200MM	1			
30ZQ500	CANAL CON TAPA 30.30X 450 MM	1			
30ZB100	CANAL CON TAPA 30.30X 735	1			
30YZ900	PRESOSTATO 0,7-1 BAR CON MANG.	1			
30YZ800	PRESOSTATO 1 BAR CON MANGUERA	1			
30YM900	MANOMETRO 0-16 BAR D 63-1/4"	1			
30XZ500	RACOR RECTO NYLON D25-1" M	1			
30XB300	CODO PP 90° 3/4" M-H	2			
30WX400	RACOR CODO ENCH.ORIEN.12-3/8"	1			
30WH000	DISTRIBUIDOR ENTRADA BOMBA	1			
30VF500	RACOR MANGUERA D19-1/2"M LATON	3			
30VD000	DISTRIBUIDOR ENTRADA	1			
30UZ700	SOPORTE DISTRIBUIDOR	1			
30UZ300	SOPORTE FILTRO	1			
30UZ000	SOPORTE BOMBA FLUSHING	1			
30UY000	CHASIS SOPORTE EQUIPO OSMOSIS	1			
30UU000	TERMOMETRO 0-60° R 1/2"	1			
30UP600	ELECTROBOMBA 1,5KW ALIMENTAC.	1			
30UN200	BOMBA FLUSHING 0,19KW	1			
30PZ000	TUBO FLEXIBLE 3/4"H-H L= 600MM	1			
30LY600	RACOR REDUC.CON. 1" -1/2"M-M	2			
30LU500	TAPON MACHO PP 1/2"	2			
2875500	Filterbehälter 20"-1" RM	1			
2228600	GEWINDENIET D 6 X10 PLASTIK	7			
2196100	SCHLAUCH FLEXIBEL1"M-H L=800MM	1			
2087900	VERSCHLIESSVENTIL 1/2"ROSTFREI	2			
2053600I	SCHELLE DIN 3017 16-25 ROSTFRE	2			
1918200I	SCHRAUBE DIN 912 M 6X45 ROSTFR	2			
1918100	ROHRSCHELLE 3/4"	1			
1711700	MANOMETER 0-10 BAR D 50-1/4"	2			
1649700	REDUZ.SCHR-ANSCH. 1 1/4"-1"	1			
1629600I	UNTERLAGSCH. ROSTFR. 0,5X39X4	4			
1472100	T-SCHRAUBANSCHLUSS KR 1/2"	3			
1334800	Halterungsklamme PVC D25	2			
1244500	Reduziernippel 1/2"-1/4"	2			
1239800	SCHIEBERVENTIL 1/2" (GEW.-GEW.	1			
1237000	WINKELSCHRAUBANSCHLUSS KR 1/2"	1			
1236700	T-SCHRAUBANSCHLUSS 1/4"	1			
1118700	ADAPTER NYLON REDUZ. 1"-3/4"	3			
1118500	ADAPTER NYLON 1"	1			
1112600	Schraubanschluss KR 3/4" mit Re	1			
1112500	SCHRAUBANSCH.KR 1/2"(SCHR.TEIL	1			
1024100I	Adapter F280 1/4" Edelstahl	1			
0938900	INNENKAPPE 40X40X1,5	6			
0764300I	SCHRAUBE DIN 84 M 4X25 ROSTFRE	2			
0763000I	Unterlagsch. AC. 6,5x16x2Edelst	4			
0470200I	UNTERLAGSCH.FL.DIN 125 D 6	8			
0468100I	SCHRAUBE DIN 933 M10X 80	4			
0446500I	SCHRAUBE DIN 933 M 6X 10 ROSTF	2			
0439500I	Schraube DIN 931 M6x60 Edels.	2			
0423100I	SELBSTBLOCK. MUT. DIN 985 M 8	2			
0416500I	SELBSTBLOCK. MUT DIN 985 M10	4			
0399400I	FEDERRING DIN 127 D 6 ROSTFREI	2			
0271300I	Schraube DIN 933 M 8x20 Edels.	2			
0251400I	SCHRAUBE DIN 933 M 8X 35 ROSTF	4			
0233800	KRÜMMER F92 1/4" (ST.-HÜ.)	2			
0147200I	Unterlegscheibe flach DIN 125 D	8			
0096400I	MUTTER DIN 934 M 6 ROSTFREI	2			
0045200I	Unterlegscheibe flach Edels. DI	4			

2228600 REMACHE D 6 X 10 PLASTICO

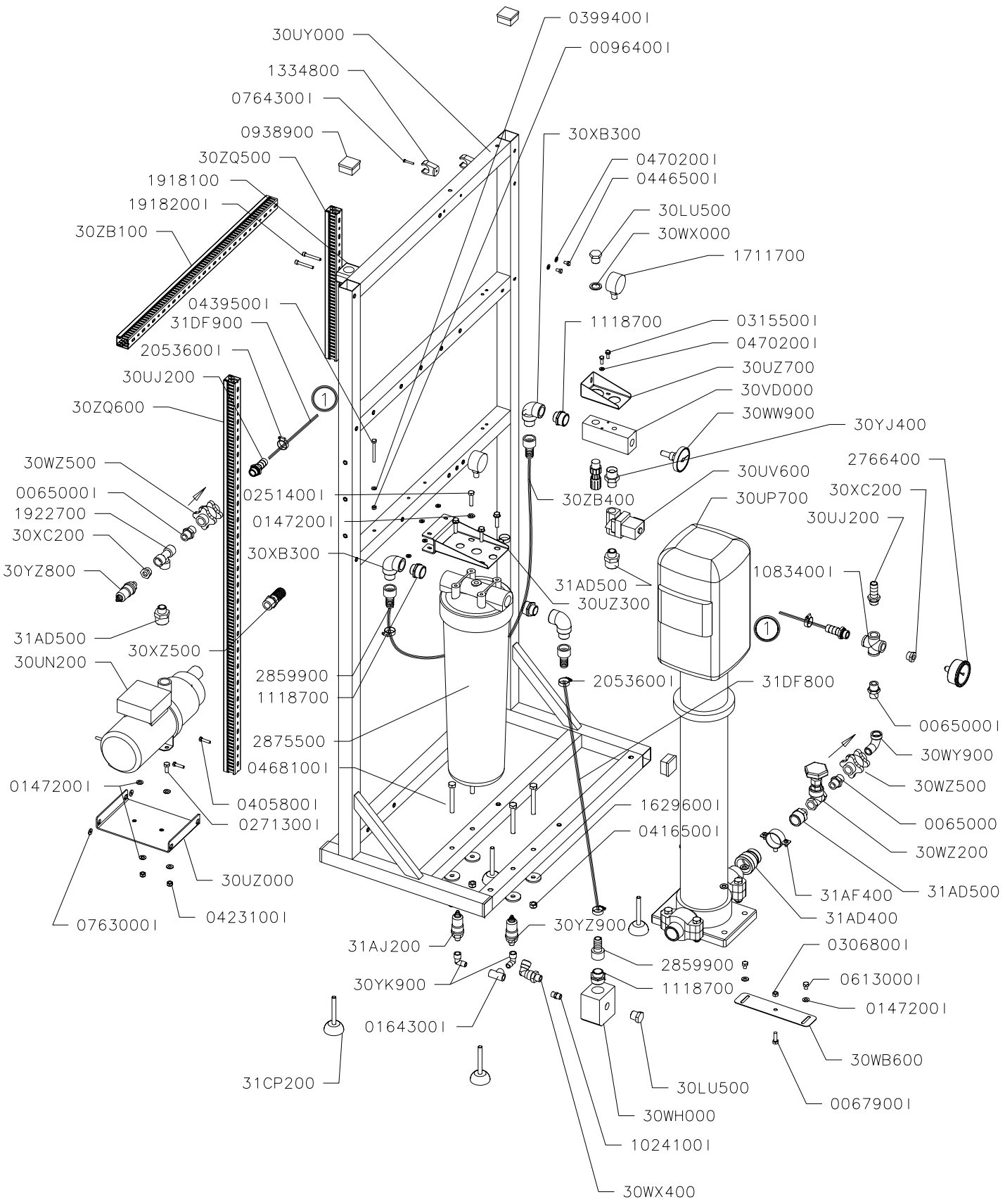

*NOTA: En la unión de 30XB300 y 1118700 utilizar teflon en vez de Loctite

DENOMINACION:	ESCALA	DIBUJADO	25.02.05	S.Tomás	ISTOBAL
DESMINERALIZADOR A.SALINIDAD		AUTOCONTROL:	IT-07.05		NUM: 30ZP600 / PAG
		REVISADO	03.02.06	BARTHE	

Auflistung der Referenznr. für Baugruppe:

30ZP600 - DESMINERALIZADOR A.SALINIDAD

Referenznr.	Beschreibung	Stück
31DF900	MANGUERA AGUA D19X27/ 360	1
31DF800	MANGUERA AGUA D19X27/ 685	1
31CP200	SOPORTE ANTIVIBR.INOX D 50 M10	4
31AJ200	PRESOSTATO 4,5BAR CON MANGUERA	1
31AF400	ABRAZADERA TUBO 1-1/4" INOX.	1
31AD500	RACOR REDUC.1"-1/2" M-M INOX.	3
31AD400	RACOR REDUC.1 1/4"-1" H-H INOX	1
30ZQ600	CANAL CON TAPA 30.30X 1200MM	1
30ZQ500	CANAL CON TAPA 30.30X 450 MM	1
30ZB400	MANGUERA AGUA D19X27/ 600	1
30ZB100	CANAL CON TAPA 30.30X 735	1
30YZ900	PRESOSTATO 0,7-1 BAR CON MANG.	1
30YZ800	PRESOSTATO 1 BAR CON MANGUERA	1
30YK900	CODO F92 1/4" M-H INOX	2
30YJ400	MACHON RED.F245 3/4"-1/2" INOX	1
30XZ500	RACOR RECTO NYLON D25-1" M	1
30XC200	TUERCA RE.F241 1/2-1/4M-H INOX	2
30XB300	CODO PP 90° 3/4" M-H	3
30WZ500	VALVULA RETENCION 1/2 H-H INOX	2
30WZ200	VALVULA DE COMPUERTA 1/2" INOX	1
30WY900	RACOR CODO 1/2" M-H INOX	1
30WX400	RACOR CODO ENCH.ORIEN.12-3/8"	1
30WW900	TERMOMETRO 1-60° R 1/2" INOX	1
30WH000	DISTRIBUIDOR ENTRADA BOMBA	1
30WB600	TOPE LIMITADOR	1
30VD000	DISTRIBUIDOR ENTRADA	1
30UZ700	SOPORTE DISTRIBUIDOR	1
30UZ300	SOPORTE FILTRO	1
30UZ000	SOPORTE BOMBA FLUSHING	1
30UY000	CHASIS SOPORTE EQUIPO OSMOSIS	1
30UV600	ELECTROVAL.1/2" 2/2-24V CA NC	1
30UP700	ELECTROBOMBA 3,0KW ALIMENTAC.	1
30UN200	BOMBA FLUSHING 0,19KW	1
30UJ200	RACOR MANGUERA D19-1/2"M INOX	3
30LU500	TAPON MACHO PP 1/2"	2
2875500	Filterbehälter 20"-1" RM	1
2859900	Geradeschraubanschluss Nylon D2	4
2766400	MANOMETER 0-25 BAR D 63-1/4"	1
2228600	GEWINDENIET D 6 X10 PLASTIK	7
2053600I	SCHELLE DIN 3017 16-25 ROSTFRE	6
1922700	T-STÜCK 90 F130 1/2" ROSTFREI	1
1918200I	SCHRAUBE DIN 912 M 6X45 ROSTFR	2
1918100	ROHRSCHELLE 3/4"	1
1711700	MANOMETER 0-10 BAR D 50-1/4"	2
1629600I	UNTERLAGSCH. ROSTFR. 0,5X39X4	4
1334800	Halterungsklamme PVC D25	2
1118700	ADAPTER NYLON REDUZ. 1"-3/4"	4
1083400I	Kreuz F180 1/2" IG. Edelstahl	1
1024100I	Adapter F280 1/4" Edelstahl	1
0938900	INNENKAPPE 40X40X1,5	6
0764300I	SCHRAUBE DIN 84 M 4X25 ROSTFRE	2
0763000I	Unterlagsch. AC. 6,5x16x2Edelst	4
0613000I	SCHRAUBE DIN 933 M 8X 10 ROSTF	2
0470200I	UNTERLAGSCH.FL.DIN 125 D 6	8
0468100I	SCHRAUBE DIN 933 M10X 80	4
0446500I	SCHRAUBE DIN 933 M 6X 10 ROSTF	2
0439500I	Schraube DIN 931 M6x60 Edels.	2
0423100I	SELBSTBLOCK. MUT. DIN 985 M 8	2
0416500I	SELBSTBLOCK. MUT DIN 985 M10	4
0399400I	FEDERRING DIN 127 D 6 ROSTFREI	2
0315500I	SCHRAUBE DIN 933 M 6X 16	2
0306800I	MUTTER DIN 934 M 8 ROSTFREI	1
0271300I	Schraube DIN 933 M 8x20 Edels.	2
0251400I	SCHRAUBE DIN 933 M 8X 35 ROSTF	4
0164300I	RED. MUT. 90° F130 1/4EDELSTAHL	1
0147200I	Unterlegscheibe flach DIN 125 D	10
0096400I	MUTTER DIN 934 M 6 ROSTFREI	2
0067900I	SCHRAUBE DIN 933 M 8X 25	1
0065000I	ADAPTER F280 1/2" ROSTFREI	3
0045200I	Unterlegscheibe flach Edels. DI	4

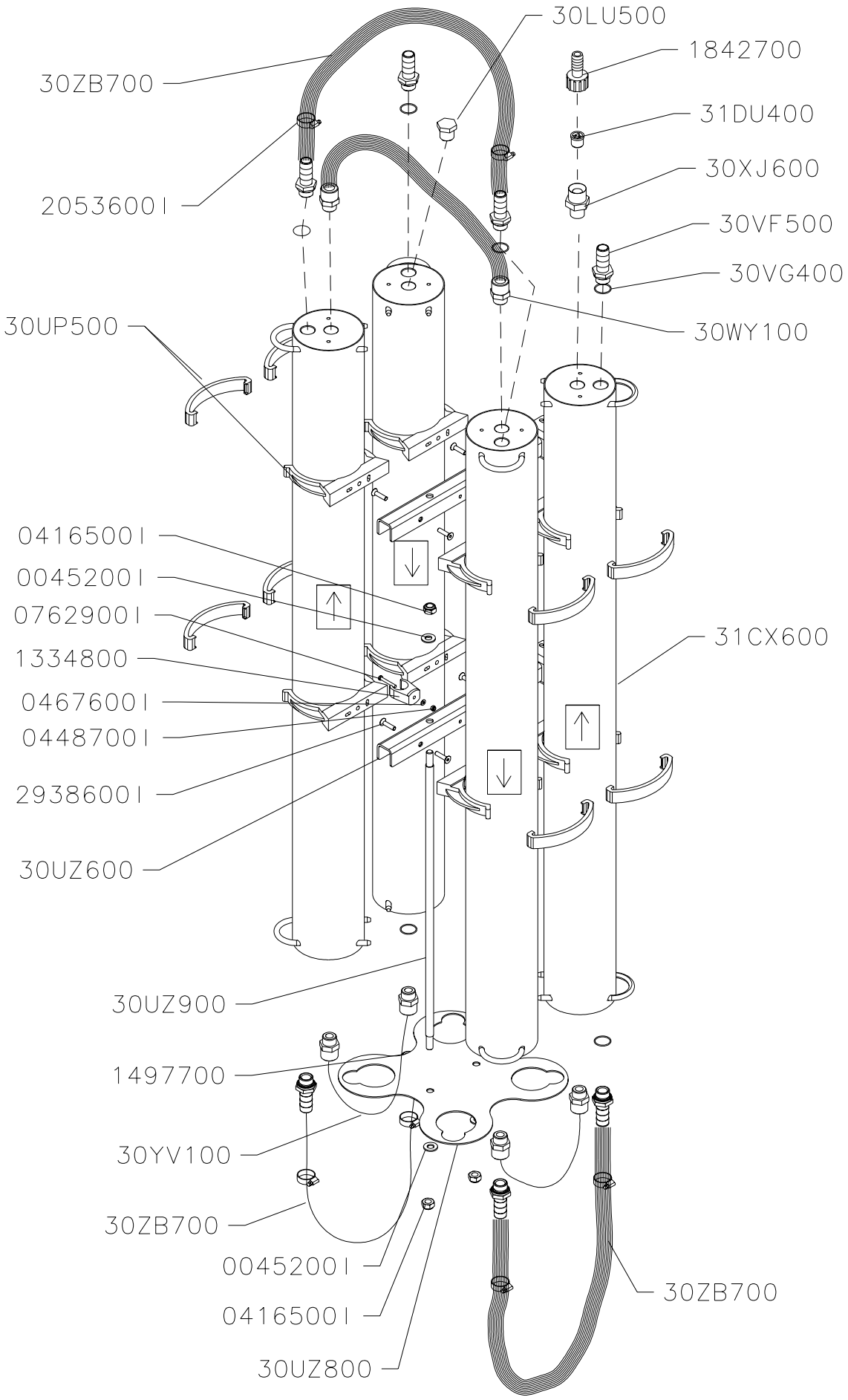

DENOMINACION:	ESCALA	DIBUJADO	07.02.05	S.Tomás	ISTOBAL
MONTAJE 4 MEMBRANAS O.I. B.S.		AUTOCONTROL:	IT-07.05		NUM: 30ZP500 / PAG
		REVISADO	20.02.06	BARTHE	

Auflistung der Referenznr. für Baugruppe:

30ZP500 - MONTAJE 4 MEMBRANAS O.I. B.S.

Referenznr.	Beschreibung	Stück	Referenznr.	Beschreibung	Stück
31DU400	VALVULA ANTIRETORNO INCORP.	1			
31CX600	CONTENEDOR MEMBRANA O.I. 4040	4			
30ZB700	MANGUERA AGUA D19X27/ 420	3			
30YV100	TUBO POLIETILENO 15X11,5/ 390	3			
30XJ600	MACHON NYLON REDUC.3/4-1/2"	1			
30WY100	RACOR RECTO ENCH.15-1/2M PLAST	6			
30VG400	JUNTA TORICA 22,5X1,5	8			
30VF500	RACOR MANGUERA D19-1/2"M LATON	8			
30UZ900	VARILLA SOPORTE TOPE	2			
30UZ800	TOPE MEMBRANAS	1			
30UZ600	SOPORTE MEMBRANAS	2			
30UP500	PINZA SUJECION PP D110	8			
30LU500	TAPON MACHO PP 1/2"	1			
2938600I	Schraube DIN 7991 M 6x25-Edelst	8			
2053600I	SCHELLE DIN 3017 16-25 ROSTFRE	6			
1842700	Geradschraubansch. Nylon D16-3/	1			
1497700	U-PROFIL GUMMI 12X8X 250 MM	1			
1334800	Halterungsklamme PVC D25	1			
0762900I	SCHRAUBE DIN 84 M 4X30 ROSTFRE	1			
0467600I	UNTERLAGSCH.FL.DIN 125 D 4	1			
0448700I	Blockiermutter DIN 985 M 4 Edel	1			
0416500I	SELBSTBLOCK. MUT DIN 985 M10	4			
0045200I	Unterlegscheibe flach Edels. DI	4			

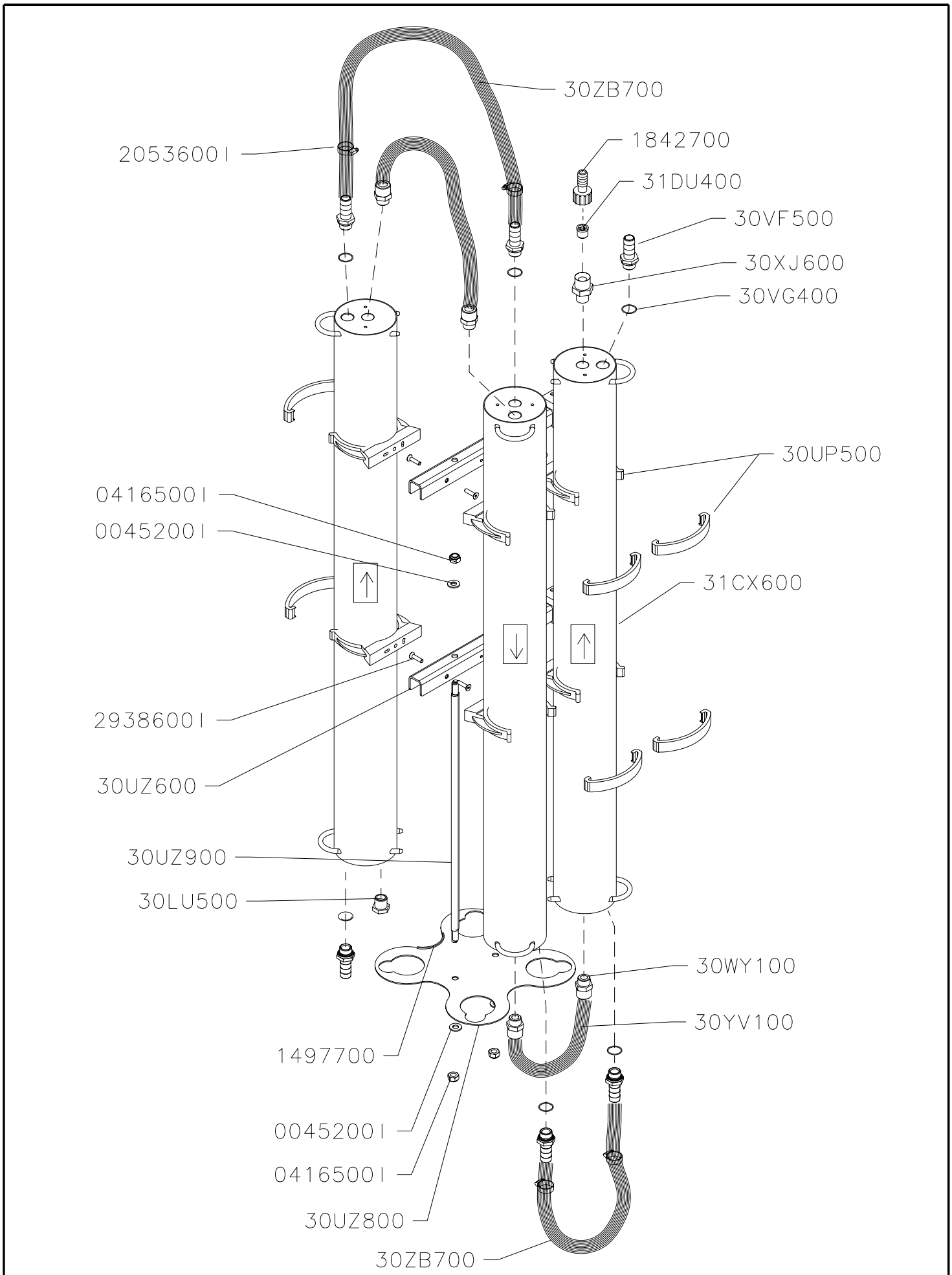

DENOMINACION:	ESCALA	DIBUJADO	12.07.05	T. Abel	ISTOBAL
MONTAJE 3 MEMBRANAS O.I. B.S.		AUTOCONTROL:	IT-07.05		NUM: 30ZP400 / PAG
		REVISADO			

Auflistung der Referenznr. für Baugruppe:

30ZP400 - MONTAJE 3 MEMBRANAS O.I. B.S.

Referenznr.	Beschreibung	Stück	Referenznr.	Beschreibung	Stück
31DU400	VALVULA ANTIRETORNO INCORP.	1			
31CX600	CONTENEDOR MEMBRANA O.I. 4040	3			
30ZB700	MANGUERA AGUA D19X27/ 420	2			
30YV100	TUBO POLIETILENO 15X11,5/ 390	2			
30XJ600	MACHON NYLON REDUC.3/4-1/2"	1			
30WY100	RACOR RECTO ENCH.15-1/2M PLAST	4			
30VG400	JUNTA TORICA 22,5X1,5	6			
30VF500	RACOR MANGUERA D19-1/2"M LATON	6			
30UZ900	VARILLA SOPORTE TOPE	2			
30UZ800	TOPE MEMBRANAS	1			
30UZ600	SOPORTE MEMBRANAS	2			
30UP500	PINZA SUJECION PP D110	6			
30LU500	TAPON MACHO PP 1/2"	1			
2938600I	Schraube DIN 7991 M 6x25-Edelst	6			
2053600I	SCHELLE DIN 3017 16-25 ROSTFRE	4			
1842700	Geradschraubansch. Nylon D16-3/	1			
1497700	U-PROFIL GUMMI 12X8X 250 MM	1			
0416500I	SELBSTBLOCK. MUT DIN 985 M10	4			
0045200I	Unterlegscheibe flach Edels. DI	4			

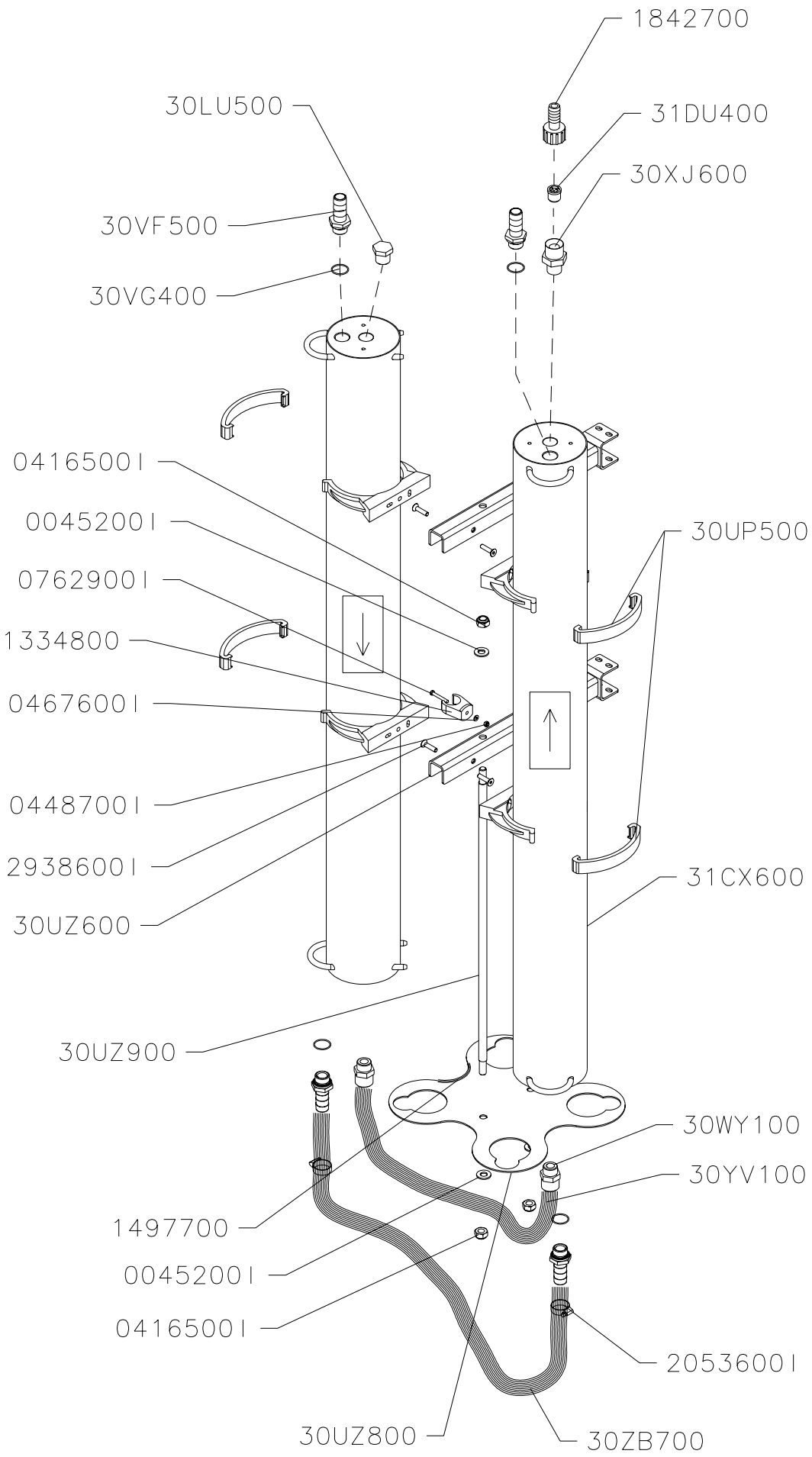

DENOMINACION:	ESCALA	DIBUJADO	12.07.05	T. Abel	ISTOBAL
MONTAJE 2 MEMBRANAS O.I. B.S.		AUTOCONTROL:	IT-07.05		NUM: 30ZP300 / PAG
		REVISADO			

Auflistung der Referenznr. für Baugruppe:

30ZP300 - MONTAJE 2 MEMBRANAS O.I. B.S.

Referenznr.	Beschreibung	Stück	Referenznr.	Beschreibung	Stück
31DU400	VALVULA ANTIRETORNO INCORP.	1			
31CX600	CONTENEDOR MEMBRANA O.I. 4040	2			
30ZB700	MANGUERA AGUA D19X27/ 420	1			
30YV100	TUBO POLIETILENO 15X11,5/ 390	1			
30XJ600	MACHON NYLON REDUC.3/4-1/2"	1			
30WY100	RACOR RECTO ENCH.15-1/2M PLAST	2			
30VG400	JUNTA TORICA 22,5X1,5	4			
30VF500	RACOR MANGUERA D19-1/2"M LATON	4			
30UZ900	VARILLA SOPORTE TOPE	2			
30UZ800	TOPE MEMBRANAS	1			
30UZ600	SOPORTE MEMBRANAS	2			
30UP500	PINZA SUJECION PP D110	4			
30LU500	TAPON MACHO PP 1/2"	1			
2938600I	Schraube DIN 7991 M 6x25-Edelst	4			
2053600I	SCHELLE DIN 3017 16-25 ROSTFRE	2			
1842700	Geradschraubansch. Nylon D16-3/	1			
1497700	U-PROFIL GUMMI 12X8X 250 MM	1			
1334800	Halterungsklamme PVC D25	1			
0762900I	SCHRAUBE DIN 84 M 4X30 ROSTFRE	1			
0467600I	UNTERLAGSCH.FL.DIN 125 D 4	1			
0448700I	Blockiermutter DIN 985 M 4 Edel	1			
0416500I	SELBSTBLOCK. MUT DIN 985 M10	4			
0045200I	Unterlegscheibe flach Edels. DI	4			

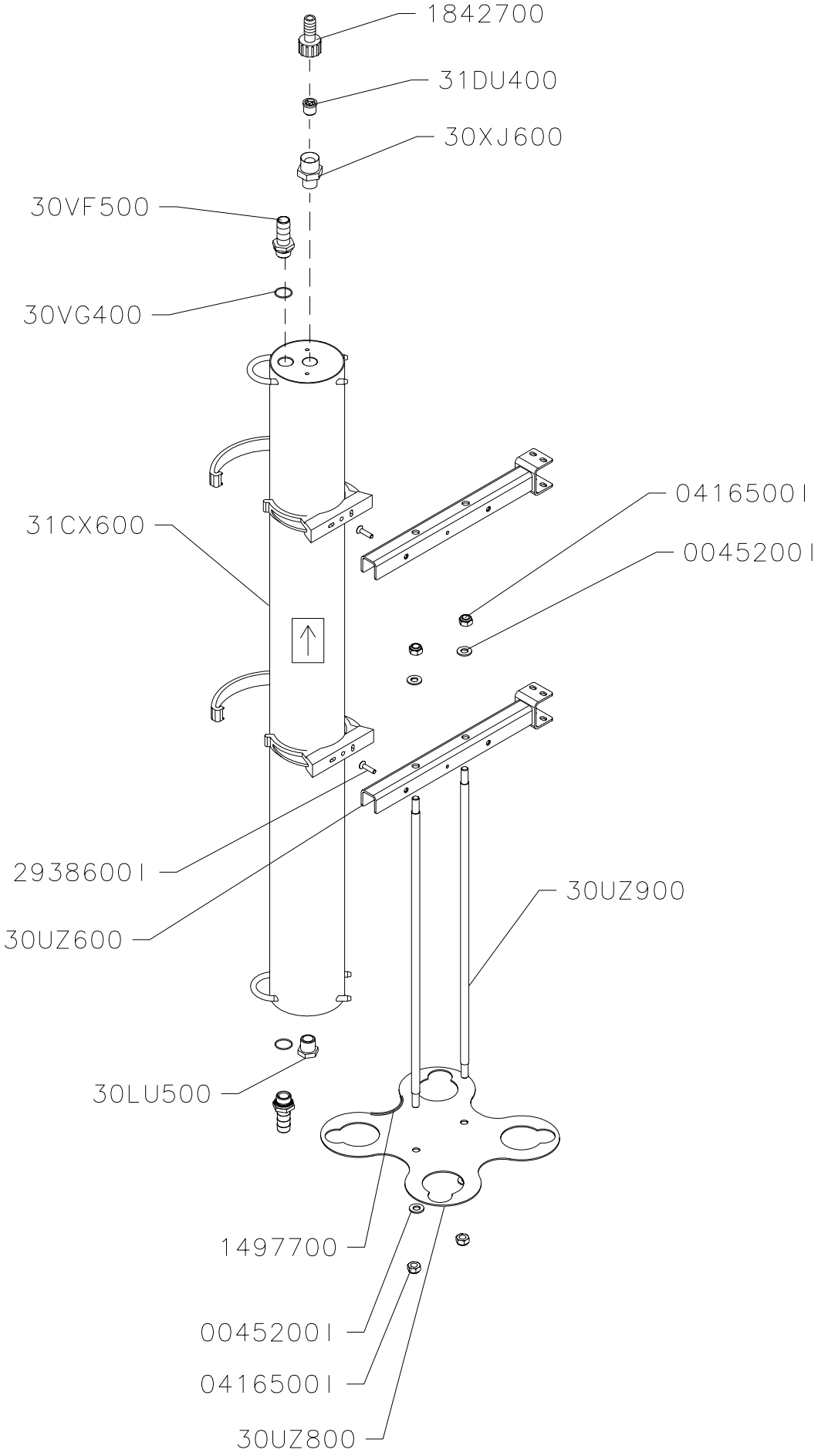

DENOMINACION:	ESCALA	DIBUJADO	12.07.05	T. Abel	ISTOBAL
MONTAJE 1 MEMBRANA O.I. B.S.		AUTOCONTROL:	IT-07.05		NUM: 30ZP200 / PAG
		REVISADO			

Auflistung der Referenznr. für Baugruppe:

30ZP200 - MONTAJE 1 MEMBRANA O.I. B.S.

Referenznr.	Beschreibung	Stück	Referenznr.	Beschreibung	Stück
31DU400	VALVULA ANTIRETORNO INCORP.	1			
31CX600	CONTENEDOR MEMBRANA O.I. 4040	1			
30XJ600	MACHON NYLON REDUC.3/4-1/2"	1			
30VG400	JUNTA TORICA 22,5X1,5	2			
30VF500	RACOR MANGUERA D19-1/2"M LATON	2			
30UZ900	VARILLA SOPORTE TOPE	2			
30UZ800	TOPE MEMBRANAS	1			
30UZ600	SOPORTE MEMBRANAS	2			
30UP500	PINZA SUJECION PP D110	2			
30LU500	TAPON MACHO PP 1/2"	1			
2938600I	Schraube DIN 7991 M 6x25-Edelst	2			
1842700	Geradschraubansch. Nylon D16-3/	1			
1497700	U-PROFIL GUMMI 12X8X 250 MM	1			
0416500I	SELBSTBLOCK. MUT DIN 985 M10	4			
0045200I	Unterlegscheibe flach Edels. DI	4			

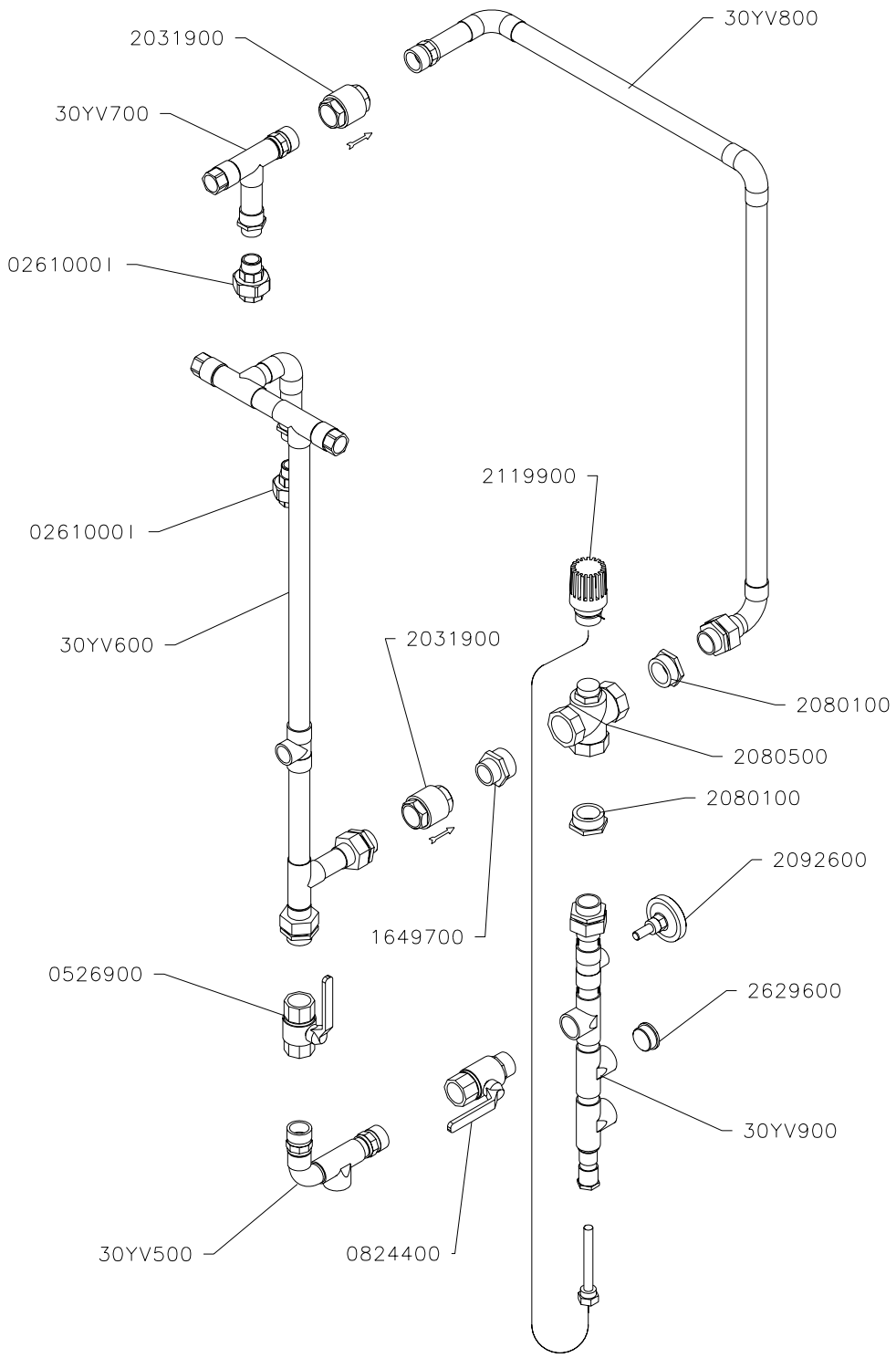

DENOMINACION:	ESCALA	DIBUJADO	28.01.05	vpla	ISTOBAL
TUBERIAS CALDERA 965 L/H.		AUTOCONTROL:	IT-07.05		NUM: 30YV400 / PAG
		REVISADO	18.06.07	vpla	

Auflistung der Referenznr. für Baugruppe:

30YV400 - TUBERIAS CALDERA 965 L/H.

Referenznr.	Beschreibung	Stück	Referenznr.	Beschreibung	Stück
30YV900	TUBERIA SALIDA A.C.	1			
30YV800	TUBERIA SALIDA A.C.	1			
30YV700	TUBERIA SALIDA A.C.	1			
30YV600	TUBERIA ENTRADA A.F.	1			
30YV500	TUBERIA ENTRADA A.F.	1			
2629600	Gewindestopfen F290 1" Messing	1			
2119900	THERMOSTAT.AKTIVATOR M/SONDE	1			
2092600	THERMOMETER 1-120° R 1/2"	1			
2080500	VENTILMISCHER 1 1/4"	1			
2080100	STUTZEN VERKÜR.1 1/4"-1" M-H	2			
2031900	VERSCHLIESSVENTIL 1"	2			
1649700	REDUZ.SCHR-ANSCH. 1 1/4"-1"	1			
0824400	KUGELVENTIL 1" (SCHR.-GEW.) PA	1			
0526900	KUGELVENTIL 1" (GEW.-GEW.) PAL	1			
0261000I	Edelstahl-VerbindungsstückF341	2			

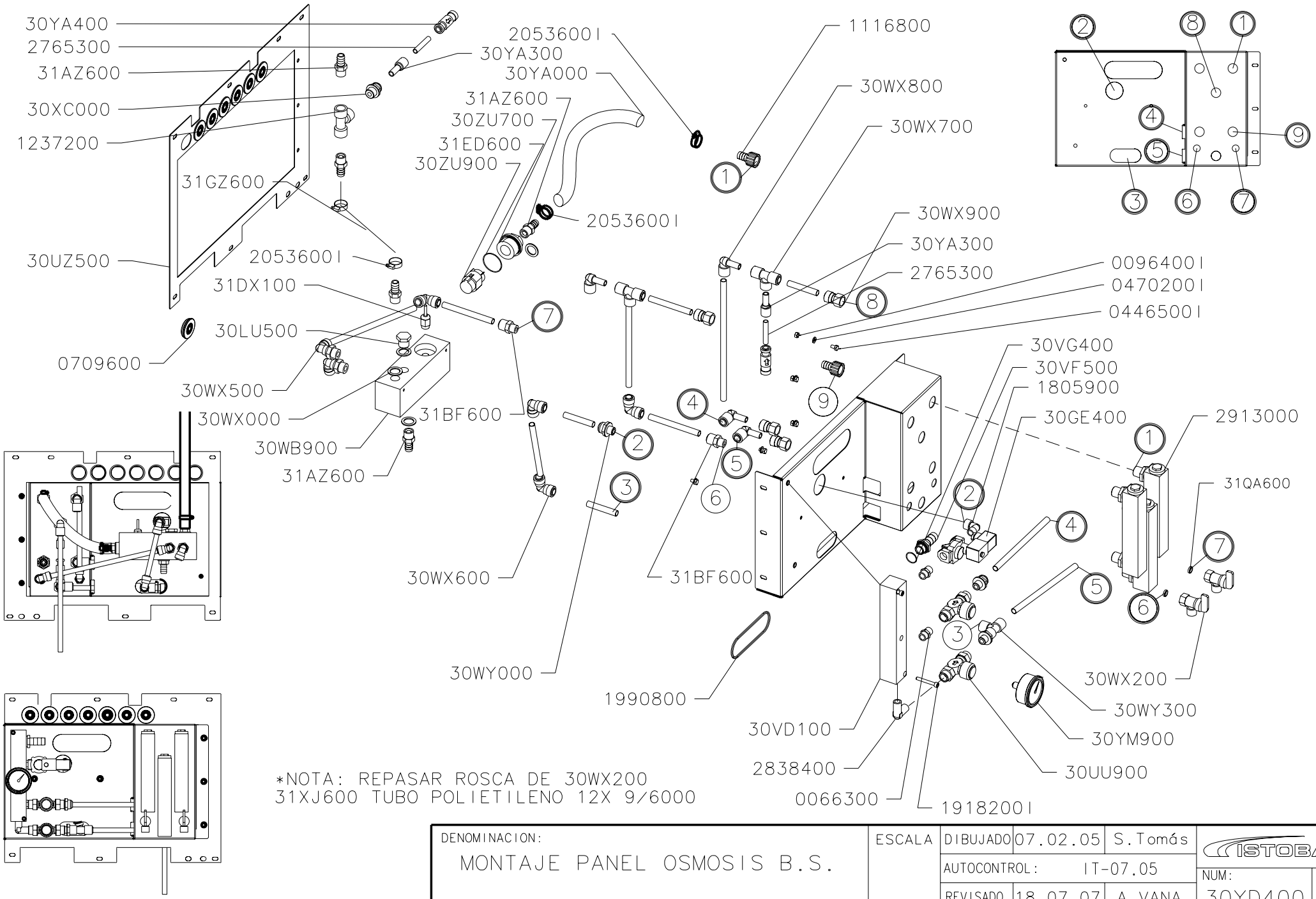

DENOMINACION:	ESCALA	DIBUJADO	07.02.05	S.Tomás	ISTOBAL
MONTAJE PANEL OSMOSIS B.S.		AUTOCONTROL:	IT-07.05		NUM: 30YD400
		REVISADO	18.07.07	A.VANA	PAG

Auflistung der Referenznr. für Baugruppe:

30YD400 - MONTAJE PANEL OSMOSIS B.S.

Referenznr.	Beschreibung	Stück	Referenznr.	Beschreibung	Stück
31XJ600	TUBO POLIETILENO 12X 9/6000	1			
31QA600	JUNTA TORICA 10X3	2			
31GZ600	MANGUERA AGUA D15X25/ 610	1			
31ED600	JUNTA TORICA 42X1,5	1			
31DX100	DETECTOR CAUDAL	1			
31BF600	RACOR RECTO ENCH.12-3/8M PLAST	2			
31AZ600	RACOR RECTO NYLON D16-1/2"M	5			
30ZU900	TURBINA CAUDALIMETRO	1			
30ZU700	RACOR RED.PVC 1 1/4"-1/2" M-H	1			
30YM900	MANOMETRO 0-16 BAR D 63-1/4"	1			
30YA400	VALVULA ANTIRRETORNO ENCHU.D10	2			
30YA300	REDUCTOR ENCHUFABLE 12/10 PLAS	2			
30YA000	MANGUERA AGUA D15X25/ 440	1			
30XC000	RACOR RECTO ENCH.12-1/2M PLAST	1			
30WY300	RACOR EN TE ENCH.ORIEN.12-3/8"	1			
30WY000	RACOR RECTO ENCH.12-3/8M PLAST	2			
30WX900	RACOR RECTO ENCH.12-1/2H PLAST	4			
30WX800	RACOR CODO ENCH.ESPIGA 12 PLAS	4			
30WX700	RACOR EN TE ENCHU.D12 PLASTICO	2			
30WX600	RACOR CODO ENCH. D12 PLASTICO	4			
30WX500	RACOR CODO ENCH.ORIEN.12-1/2"	2			
30WX200	GRIFO PLASTICO 3/8"H	2			
30WX000	JUNTA METAL-GOMA 1/2 INOX	4			
30WB900	DISTRIBUIDOR AGUA TRATADA	1			
30VG400	JUNTA TORICA 22,5X1,5	1			
30VF500	RACOR MANGUERA D19-1/2"M LATON	1			
30VD100	DISTRIBUIDOR RECHAZO	1			
30UZ500	SOPORTE PANEL	1			
30UZ400	SOPORTE CAUDALIMETROS	1			
30UU900	VALVULA REGULADORA 3/8" H-H	2			
30LU500	TAPON MACHO PP 1/2"	1			
30GE400	Elektroventil 3/8" 2/2-24V CA	1			
2913000	CAUDALIMETRO DE NIVEL 2-20 L/M	3			
2838400	ADAPTADOR CODO 3/8"M-M	1			
2765300	TUBO POLIAMIDA-12 D10X 8/ 55	2			
2053600I	SCHELLE DIN 3017 16-25 ROSTFRE	4			
1990800	Gummiprofil "U" 12x8x 384 M	1			
1918200I	SCHRAUBE DIN 912 M 6X45 ROSTFR	2			
1805900	KRÜMMERSTUTZEN KR 3/8" ST-H	1			
1237200	T-SCHRAUBANSCHLUSS 1/2"	1			
1116800	SCHRAUBANSCH.NYLON D 16-1/2"	2			
0709600	MAUERDURCHFÜHRUNG E 2-3 D36	7			
0470200I	UNTERLAGSCH.FL.DIN 125 D 6	5			
0446500I	SCHRAUBE DIN 933 M 6X 10 ROSTF	5			
0096400I	MUTTER DIN 934 M 6 ROSTFREI	3			
0066300	ADAPTER F280 3/8"	2			

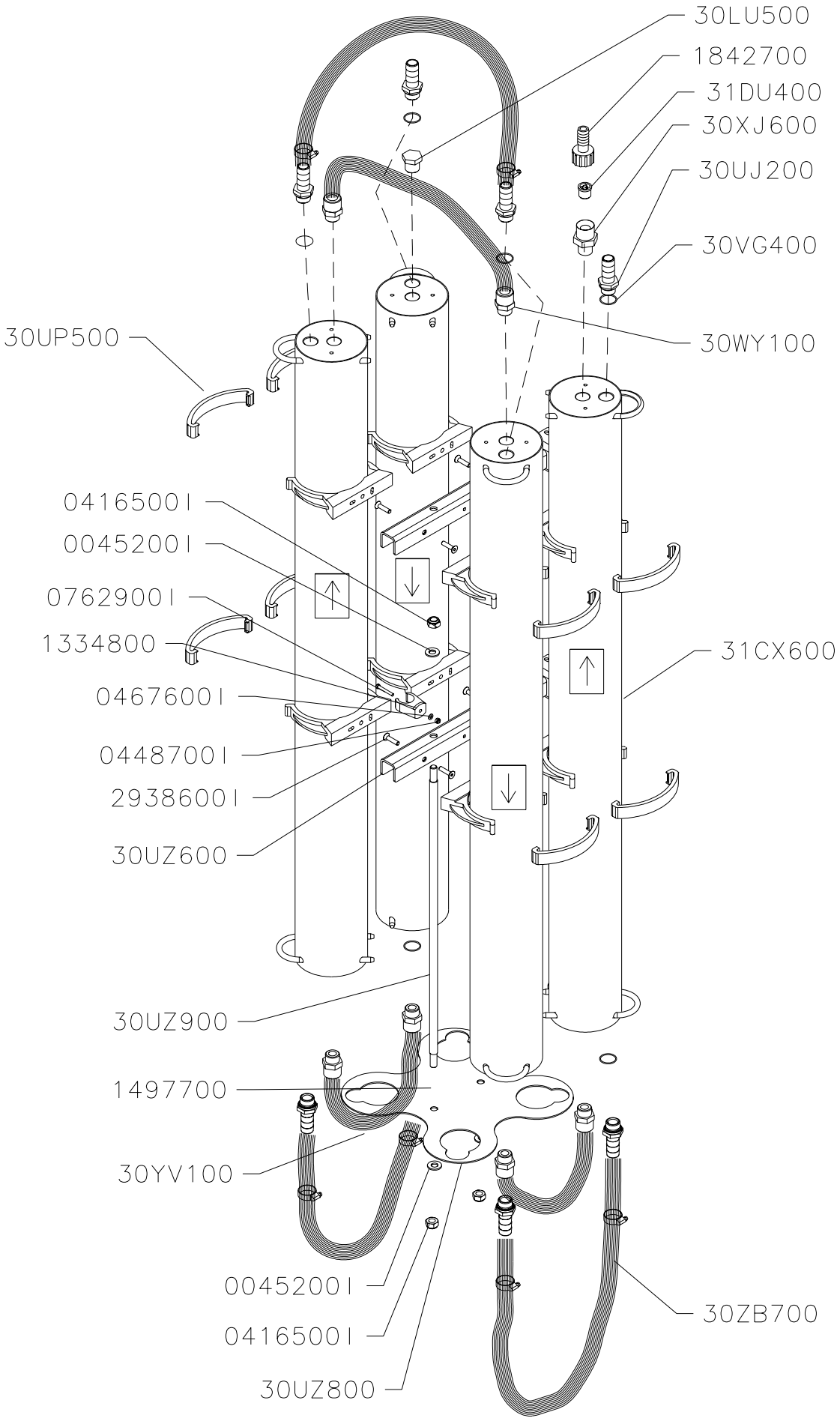

DENOMINACION:	ESCALA	DIBUJADO	11.02.05	S.Tomás	ISTOBAL
MONTAJE 4 MEMBRANAS O.I. A.S.		AUTOCONTROL:	IT-07.05		NUM: 30XK500 / PAG
		REVISADO	20.02.06	BARTHE	

Auflistung der Referenznr. für Baugruppe:

30XK500 - MONTAJE 4 MEMBRANA O.I. A.S.

Referenznr.	Beschreibung	Stück	Referenznr.	Beschreibung	Stück
31DU400	VALVULA ANTIRETORNO INCORP.	1			
31CX600	CONTENEDOR MEMBRANA O.I. 4040	4			
30ZB700	MANGUERA AGUA D19X27/ 420	3			
30YV100	TUBO POLIETILENO 15X11,5/ 390	3			
30XJ600	MACHON NYLON REDUC.3/4-1/2"	1			
30WY100	RACOR RECTO ENCH.15-1/2M PLAST	6			
30VG400	JUNTA TORICA 22,5X1,5	8			
30UZ900	VARILLA SOPORTE TOPE	2			
30UZ800	TOPE MEMBRANAS	1			
30UZ600	SOPORTE MEMBRANAS	2			
30UP500	PINZA SUJECION PP D110	8			
30UJ200	RACOR MANGUERA D19-1/2"M INOX	8			
30LU500	TAPON MACHO PP 1/2"	1			
2938600I	Schraube DIN 7991 M 6x25-Edelst	8			
2053600I	SCHELLE DIN 3017 16-25 ROSTFRE	6			
1842700	Geradschraubansch. Nylon D16-3/	1			
1497700	U-PROFIL GUMMI 12X8X 250 MM	1			
1334800	Halterungsklamme PVC D25	1			
0762900I	SCHRAUBE DIN 84 M 4X30 ROSTFRE	1			
0467600I	UNTERLAGSCH.FL.DIN 125 D 4	1			
0448700I	Blockiermutter DIN 985 M 4 Edel	1			
0416500I	SELBSTBLOCK. MUT DIN 985 M10	4			
0045200I	Unterlegscheibe flach Edels. DI	4			

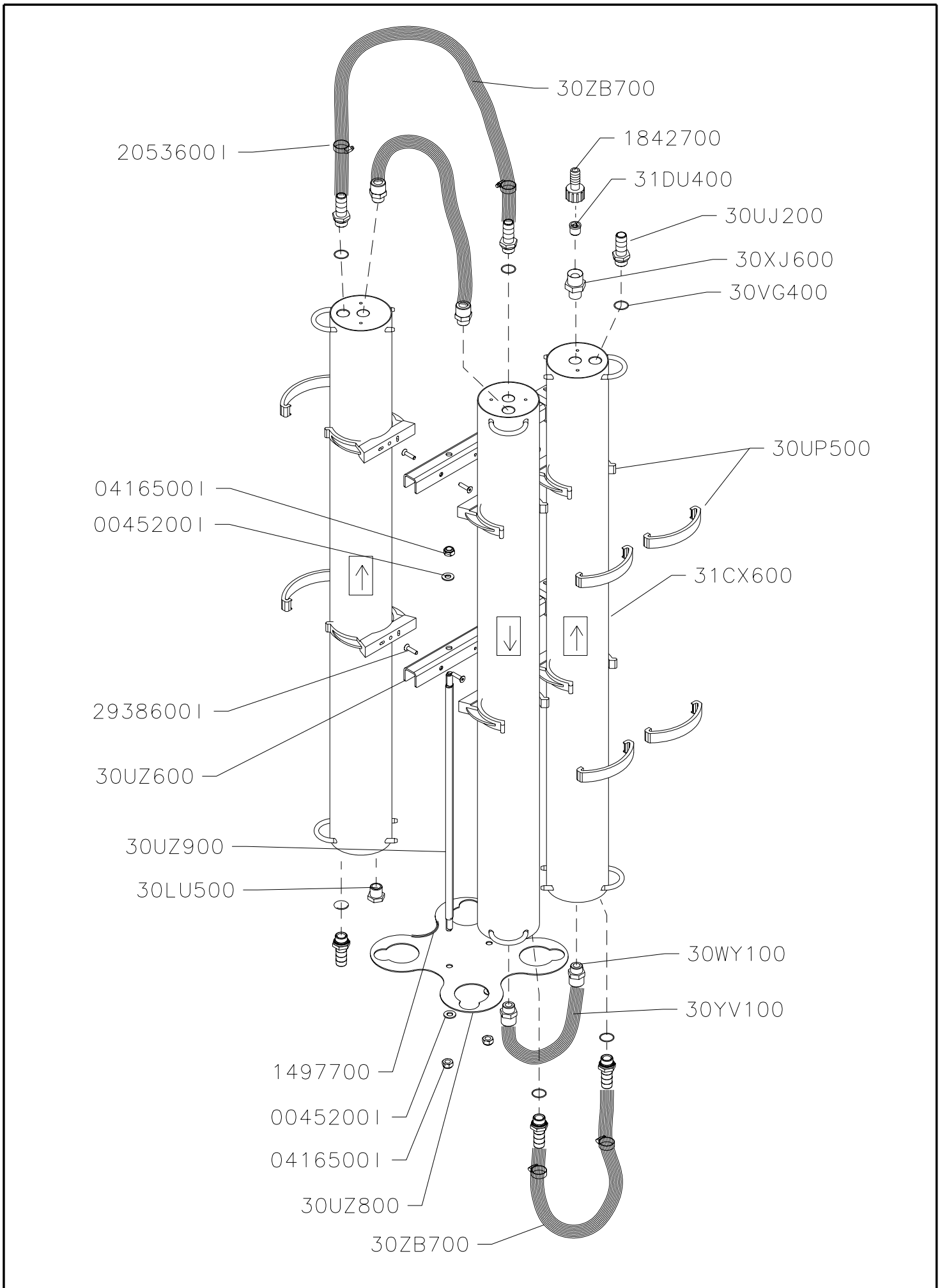

DENOMINACION:	ESCALA	DIBUJADO	13.07.05	T. Abel	ISTOBAL
MONTAJE 3 MEMBRANAS O.I. A.S.		AUTOCONTROL:	IT-07.05		NUM: 30XK400 / PAG
		REVISADO			

Auflistung der Referenznr. für Baugruppe:

30XK400 - MONTAJE 3 MEMBRANA O.I. A.S.

Referenznr.	Beschreibung	Stück	Referenznr.	Beschreibung	Stück
31DU400	VALVULA ANTIRETORNO INCORP.	1			
31CX600	CONTENEDOR MEMBRANA O.I. 4040	3			
30ZB700	MANGUERA AGUA D19X27/ 420	2			
30YV100	TUBO POLIETILENO 15X11,5/ 390	2			
30XJ600	MACHON NYLON REDUC.3/4-1/2"	1			
30WY100	RACOR RECTO ENCH.15-1/2M PLAST	4			
30VG400	JUNTA TORICA 22,5X1,5	6			
30UZ900	VARILLA SOPORTE TOPE	2			
30UZ800	TOPE MEMBRANAS	1			
30UZ600	SOPORTE MEMBRANAS	2			
30UP500	PINZA SUJECION PP D110	6			
30UJ200	RACOR MANGUERA D19-1/2"M INOX	6			
30LU500	TAPON MACHO PP 1/2"	1			
2938600I	Schraube DIN 7991 M 6x25-Edelst	6			
2053600I	SCHELLE DIN 3017 16-25 ROSTFRE	4			
1842700	Geradschraubansch. Nylon D16-3/	1			
1497700	U-PROFIL GUMMI 12X8X 250 MM	1			
0416500I	SELBSTBLOCK. MUT DIN 985 M10	4			
0045200I	Unterlegscheibe flach Edels. DI	4			

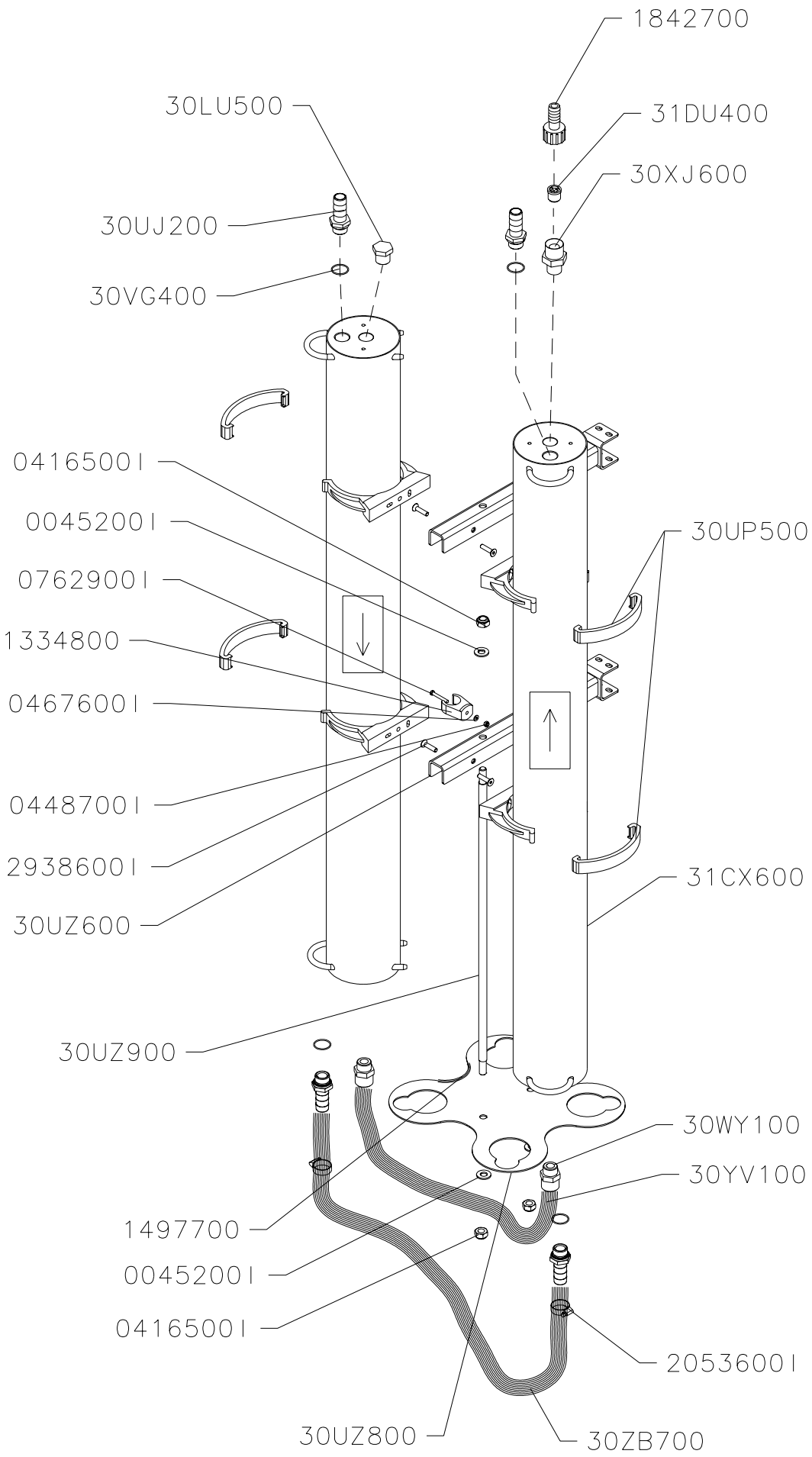

DENOMINACION:	ESCALA	DIBUJADO	13.07.05	T. Abel	ISTOBAL
MONTAJE 2 MEMBRANAS O.I. A.S.		AUTOCONTROL:	IT-07.05		NUM: 30XK300 / PAG
		REVISADO			

Auflistung der Referenznr. für Baugruppe:

30XK300 - MONTAJE 2 MEMBRANA O.I. A.S.

Referenznr.	Beschreibung	Stück	Referenznr.	Beschreibung	Stück
31DU400	VALVULA ANTIRETORNO INCORP.	1			
31CX600	CONTENEDOR MEMBRANA O.I. 4040	2			
30ZB700	MANGUERA AGUA D19X27/ 420	1			
30YV100	TUBO POLIETILENO 15X11,5/ 390	1			
30XJ600	MACHON NYLON REDUC.3/4-1/2"	1			
30WY100	RACOR RECTO ENCH.15-1/2M PLAST	2			
30VG400	JUNTA TORICA 22,5X1,5	4			
30UZ900	VARILLA SOPORTE TOPE	2			
30UZ800	TOPE MEMBRANAS	1			
30UZ600	SOPORTE MEMBRANAS	2			
30UP500	PINZA SUJECION PP D110	4			
30UJ200	RACOR MANGUERA D19-1/2"M INOX	4			
30LU500	TAPON MACHO PP 1/2"	1			
2938600I	Schraube DIN 7991 M 6x25-Edelst	4			
2053600I	SCHELLE DIN 3017 16-25 ROSTFRE	2			
1842700	Geradschraubansch. Nylon D16-3/	1			
1497700	U-PROFIL GUMMI 12X8X 250 MM	1			
1334800	Halterungsklamme PVC D25	1			
0762900I	SCHRAUBE DIN 84 M 4X30 ROSTFRE	1			
0467600I	UNTERLAGSCH.FL.DIN 125 D 4	1			
0448700I	Blockiermutter DIN 985 M 4 Edel	1			
0416500I	SELBSTBLOCK. MUT DIN 985 M10	4			
0045200I	Unterlegscheibe flach Edels. DI	4			

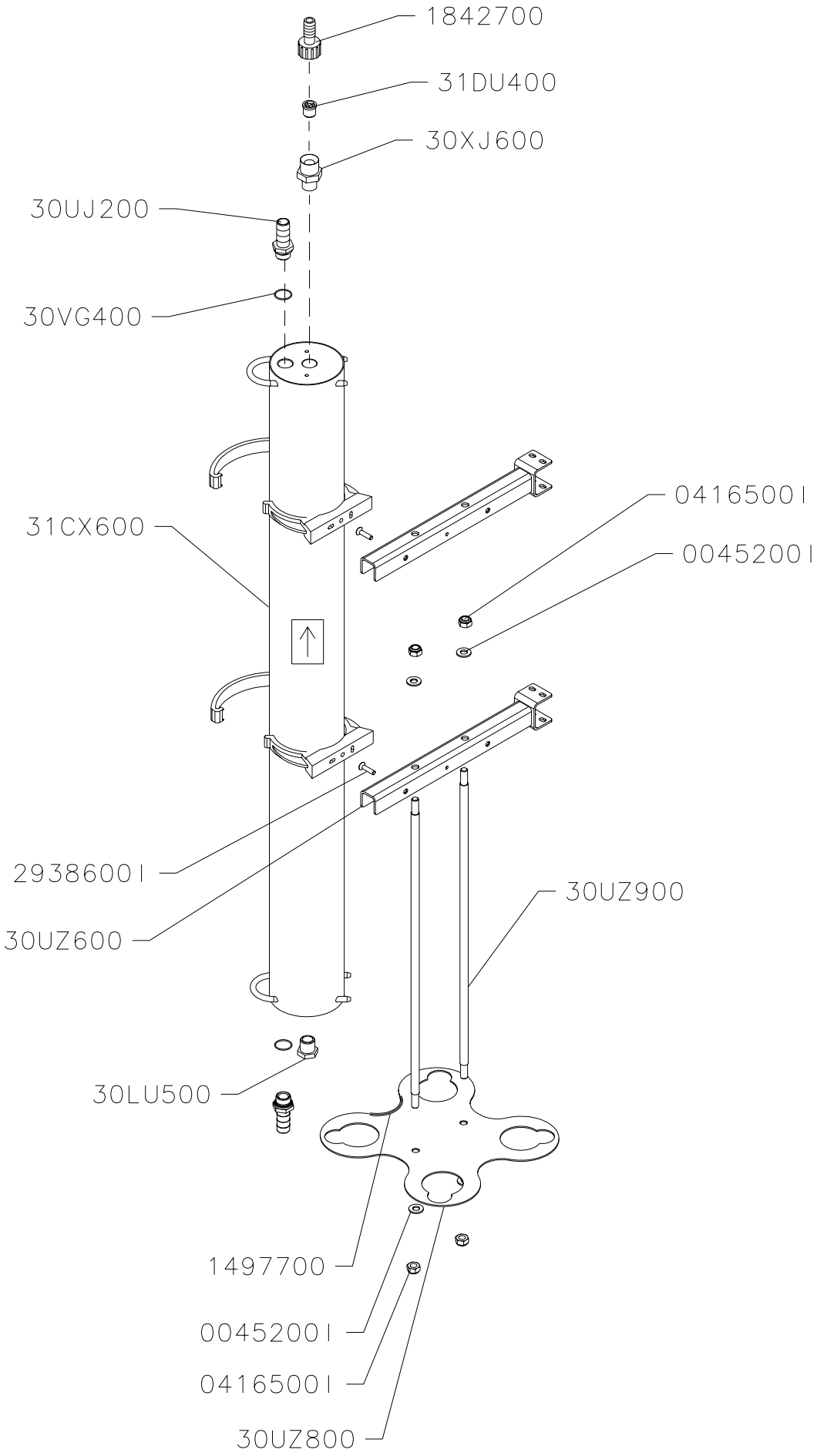

DENOMINACION:	ESCALA	DIBUJADO	13.07.05	T. Abel	ISTOBAL
MONTAJE 1 MEMBRANA O.I. A.S.		AUTOCONTROL:	IT-07.05		NUM: 30XK200 / PAG
		REVISADO			

Auflistung der Referenznr. für Baugruppe:

30XK200 - MONTAJE 1 MEMBRANA O.I. A.S.

Referenznr.	Beschreibung	Stück	Referenznr.	Beschreibung	Stück
31DU400	VALVULA ANTIRETORNO INCORP.	1			
31CX600	CONTENEDOR MEMBRANA O.I. 4040	1			
30XJ600	MACHON NYLON REDUC.3/4-1/2"	1			
30VG400	JUNTA TORICA 22,5X1,5	2			
30UZ900	VARILLA SOPORTE TOPE	2			
30UZ800	TOPE MEMBRANAS	1			
30UZ600	SOPORTE MEMBRANAS	2			
30UP500	PINZA SUJECION PP D110	2			
30UJ200	RACOR MANGUERA D19-1/2"M INOX	2			
30LU500	TAPON MACHO PP 1/2"	1			
2938600I	Schraube DIN 7991 M 6x25-Edelst	2			
1842700	Geradschraubansch. Nylon D16-3/	1			
1497700	U-PROFIL GUMMI 12X8X 250 MM	1			
0416500I	SELBSTBLOCK. MUT DIN 985 M10	4			
0045200I	Unterlegscheibe flach Edels. DI	4			

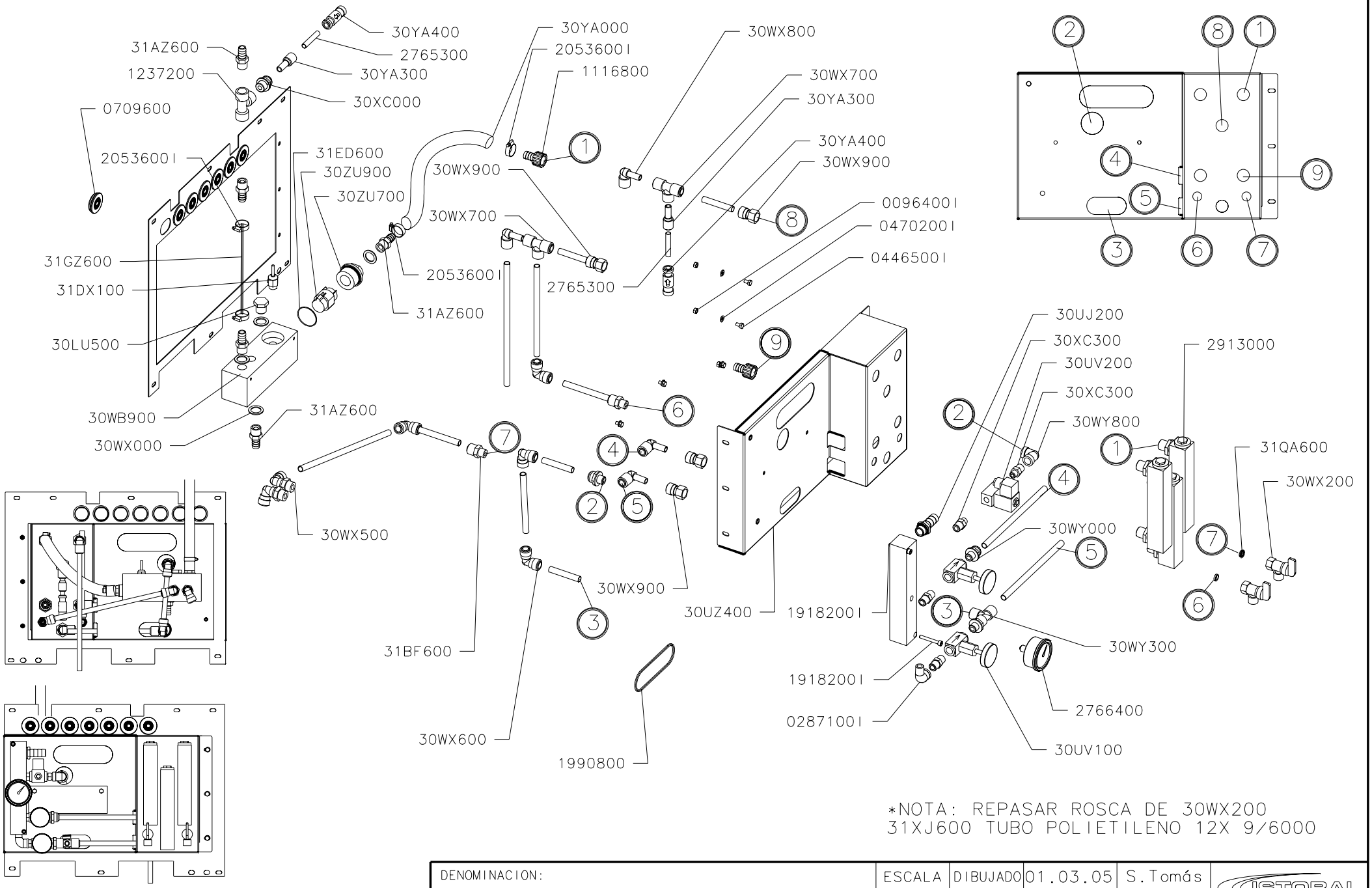

DENOMINACION:	ESCALA	DIBUJADO	01.03.05	S.Tomás	ISTOBAL
MONTAJE PANEL OSMOSIS A.S.		AUTOCONTROL:	IT-07.05		NUM: 30XE700 / PAG
		REVISADO	20.07.07	A.VANA	

Auflistung der Referenznr. für Baugruppe:

30XE700 - MONTAJE PANEL OSMOSIS A.S.

Referenznr.	Beschreibung	Stück	Referenznr.	Beschreibung	Stück
31XJ600	TUBO POLIETILENO 12X 9/6000	1			
31QA600	JUNTA TORICA 10X3	2			
31GZ600	MANGUERA AGUA D15X25/ 610	1			
31ED600	JUNTA TORICA 42X1,5	1			
31DX100	DETECTOR CAUDAL	1			
31BF600	RACOR RECTO ENCH.12-3/8M PLAST	2			
31AZ600	RACOR RECTO NYLON D16-1/2"M	5			
30ZU900	TURBINA CAUDALIMETRO	1			
30ZU700	RACOR RED.PVC 1 1/4"-1/2" M-H	1			
30YA400	VALVULA ANTIRRETORNO ENCHU.D10	2			
30YA300	REDUCTOR ENCHUFABLE 12/10 PLAS	2			
30YA000	MANGUERA AGUA D15X25/ 440	1			
30XC400	MACHON F280 3/8"INOX	2			
30XC300	MACHON RED. F245 3/8-1/4 INOX	2			
30XC000	RACOR RECTO ENCH.12-1/2M PLAST	1			
30WY800	CODO F90 3/8" H-H INOX	1			
30WY300	RACOR EN TE ENCH.ORIEN.12-3/8"	1			
30WY000	RACOR RECTO ENCH.12-3/8M PLAST	2			
30WX900	RACOR RECTO ENCH.12-1/2H PLAST	4			
30WX800	RACOR CODO ENCH.ESPIGA 12 PLAS	4			
30WX700	RACOR EN TE ENCHU.D12 PLASTICO	2			
30WX600	RACOR CODO ENCH. D12 PLASTICO	4			
30WX500	RACOR CODO ENCH.ORIEN.12-1/2"	2			
30WX200	GRIFO PLASTICO 3/8"H	2			
30WX000	JUNTA METAL-GOMA 1/2 INOX	4			
30WB900	DISTRIBUIDOR AGUA TRATADA	1			
30VD100	DISTRIBUIDOR RECHAZO	1			
30UZ500	SOPORTE PANEL	1			
30UZ400	SOPORTE CAUDALIMETROS	1			
30UV200	ELECTROVAL.1/4" 2/2-24V CA NC	1			
30UV100	VALVULA REGULAD.3/8" H-H INOX.	2			
30UJ200	RACOR MANGUERA D19-1/2"M INOX	1			
30LU500	TAPON MACHO PP 1/2"	1			
2913000	CAUDALIMETRO DE NIVEL 2-20 L/M	3			
2766400	MANOMETER 0-25 BAR D 63-1/4"	1			
2765300	TUBO POLIAMIDA-12 D10X 8/ 55	2			
2053600I	SCHELLE DIN 3017 16-25 ROSTFRE	4			
1990800	Gummiprofil "U" 12x8x 384 M	1			
1918200I	SCHRAUBE DIN 912 M 6X45 ROSTFR	2			
1237200	T-SCHRAUBANSCHLUSS 1/2"	1			
1116800	SCHRAUBANSCH.NYLON D 16-1/2"	2			
0709600	MAUERDURCHFÜHRUNG E 2-3 D36	7			
0470200I	UNTERLAGSCH.FL.DIN 125 D 6	5			
0446500I	SCHRAUBE DIN 933 M 6X 10 ROSTF	5			
0287100I	KRÜMMER F92 3/8" (ST.-HÜ.)	1			
0096400I	MUTTER DIN 934 M 6 ROSTFREI	3			

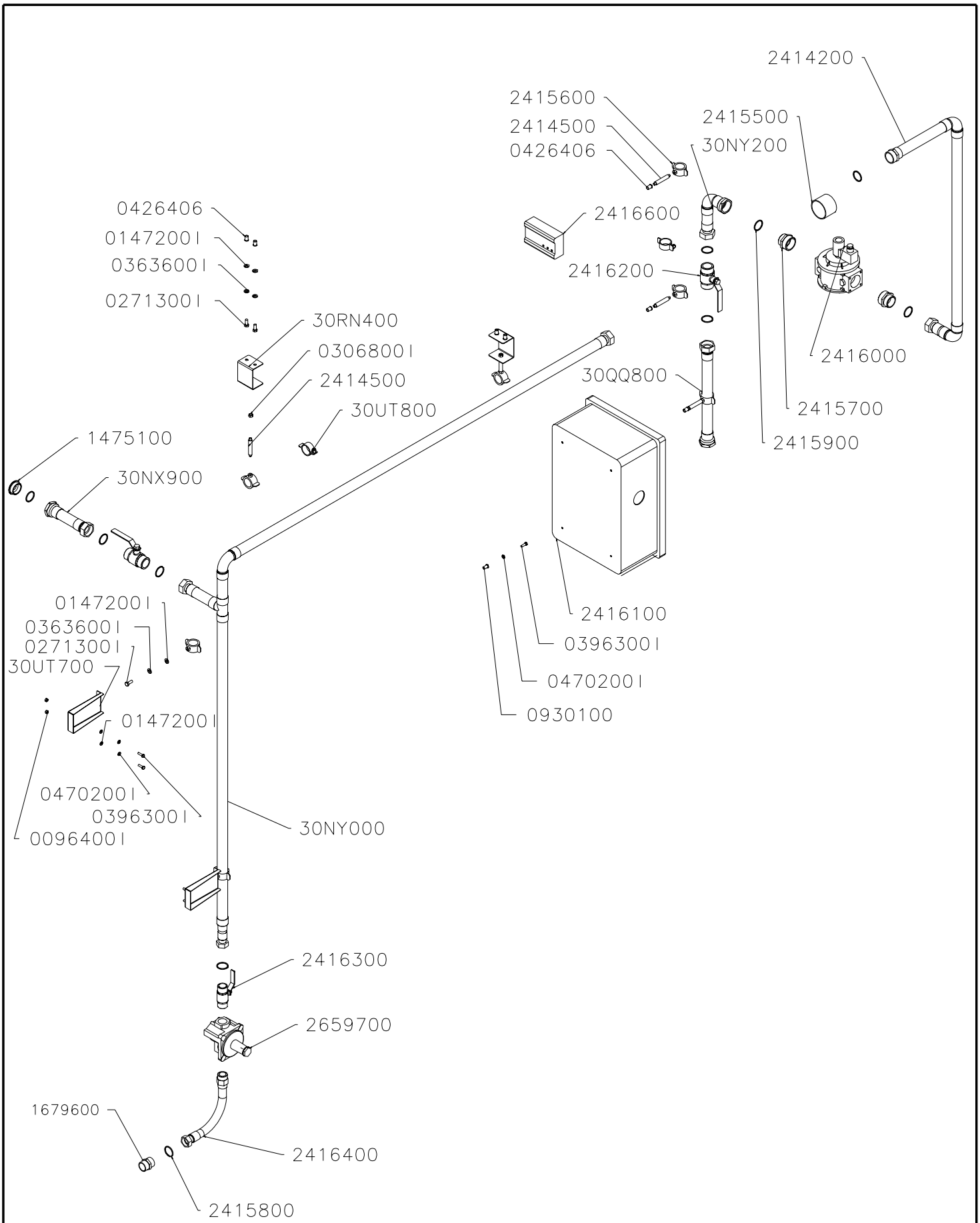

DENOMINACION:	ESCALA	DIBUJADO	26.10.05	A.Ortiz	ISTOBAL
INSTALACION GAS A.C.2-3 PISTAS		AUTOCONTROL:	IT-07.05		NUM: 30WW300 PAG
		REVISADO	15.02.06	vpla	

Auflistung der Referenznr. für Baugruppe:

30WW300 - INSTALACION GAS A.C.2-3 PISTAS

Referenznr.	Beschreibung	Stück	Referenznr.	Beschreibung	Stück
30UT800	ABRAZADERA TOMA DE TIERRA D35	2			
30UT700	SOPORTE ABRAZADERA HORIZONTAL	2			
30RN400	ESCUADRA SOPORTE	2			
30QQ800	TUBERIA GAS	1			
30NY200	TUBERIA GAS	1			
30NY000	TUBERIA GAS	1			
30NX900	TUBERIA GAS	1			
2659700	Regulierereinheit m/Filter undMem	1			
2416600	DETECTOR DE GAS NATURAL 220V	1			
2416400	TUBO FLEXIBLE 1" M-H L=300 MM	1			
2416300	VALVULA "GAS" 1" M-M PAL.	1			
2416200	VALVULA "GAS" 1 1/4"M-M PAL.	2			
2416100	CAJA CONTROL GAS	1			
2416000	Elektroventil 1 1/2" für Gas	1			
2415900	JUNTA DE GOMA 1 1/4"	8			
2415800	Gummidichtung 1"	2			
2415700	Red. Mutter F259 1 1/2"-1¼"seit	2			
2415600	ABRAZADERA D 31-38 M8	7			
2415500	TUBO PVC GRIS 63X3 / 50	1			
2414500	SEPARADOR M8-M8 M-M L= 58 RD12	5			
2414200	TUBERIA GAS	1			
1679600	ADAPTER F280 1" MESSING	1			
1475100	GEWINDESTOPFEN 1 1/4" MESSING	1			
0930100	FLACHKOPFGEWINDE. M 6 STAHL	4			
0470200I	UNTERLAGSCH.FL.DIN 125 D 6	10			
0426406	Gewindeniet M 8 Edelstahl C-AV.	7			
0396300I	SCHRAUBE DIN 933 M 6X 20 ROSTF	8			
0363600I	Federring DIN127 D 8 Edelstahl	5			
0306800I	MUTTER DIN 934 M 8 ROSTFREI	2			
0271300I	Schraube DIN 933 M 8x20 Edels.	5			
0147200I	Unterlegscheibe flach DIN 125 D	7			
0096400I	MUTTER DIN 934 M 6 ROSTFREI	2			

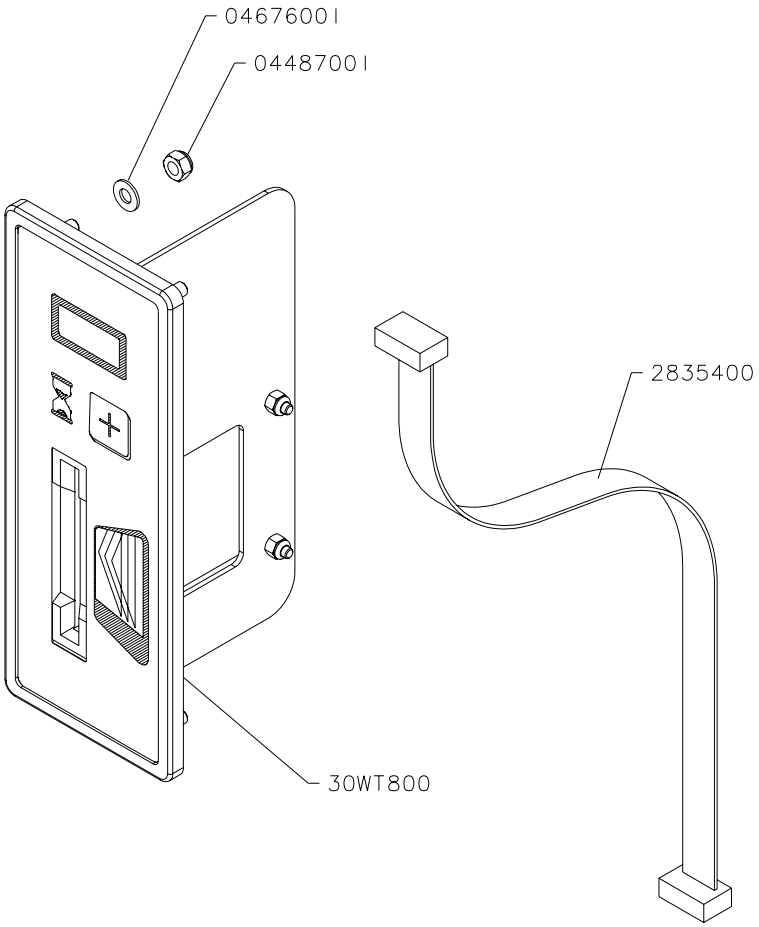

DENOMINACION:	ESCALA	DIBUJADO	09.09.04	vpla	ISTOBAL	
LECTOR TARJETAS CHIP (1P)		AUTOCONTROL:	IT-07.05		NUM:	PAG
		REVISADO	29.03.07	vpla	30WV500	

Auflistung der Referenznr. für Baugruppe:

30WV500 - Leseeinheit chip-Karten

Referenznr.	Beschreibung	Stück	Referenznr.	Beschreibung	Stück
30WT800	LECTOR TARJETAS CHIP	1			
2835400	ANSCHLUSSKABEL DISPLAY 400MM	1			
0467600I	UNTERLAGSCH.FL.DIN 125 D 4	4			
0448700I	Blockiermutter DIN 985 M 4 Edel	4			

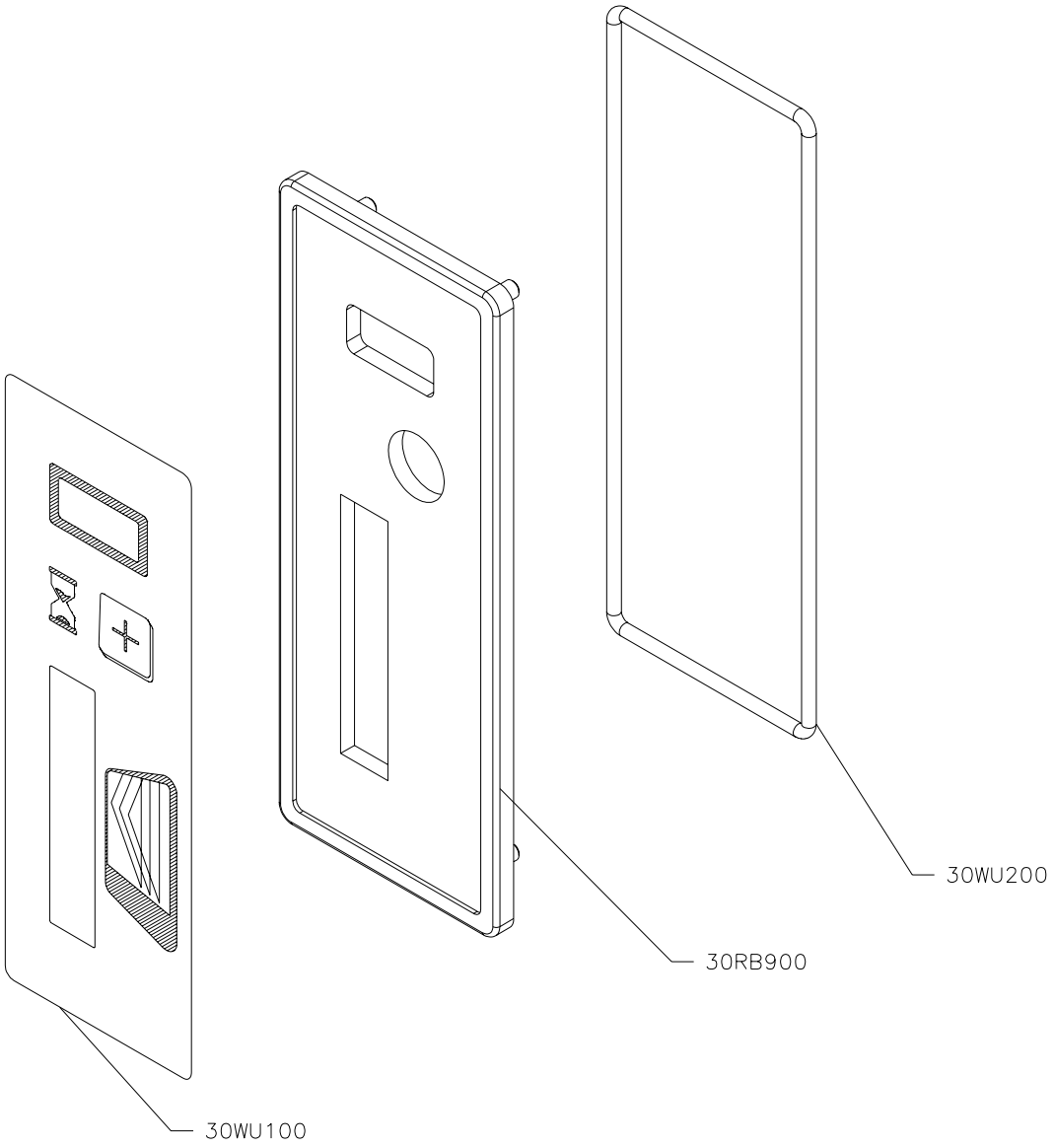

DENOMINACION: FRONTAL LECTOR TARJETAS	ESCALA	DIBUJADO	06.09.04	vpla	ISTOBAL
		AUTOCONTROL:	IT-07.05		NUM: 30WU000 / PAG
		REVISADO			

Auflistung der Referenznr. für Baugruppe:

30WU000 - FRONTAL LECTOR TARJETAS

Referenznr.	Beschreibung	Stück	Referenznr.	Beschreibung	Stück
30WU200	JUNTA DE CIERRE D3X 403MM	1			
30WU100	ADHESIVO LECTOR TARJETAS	1			
30RB900	PLACA LECTOR TARJETA	1			

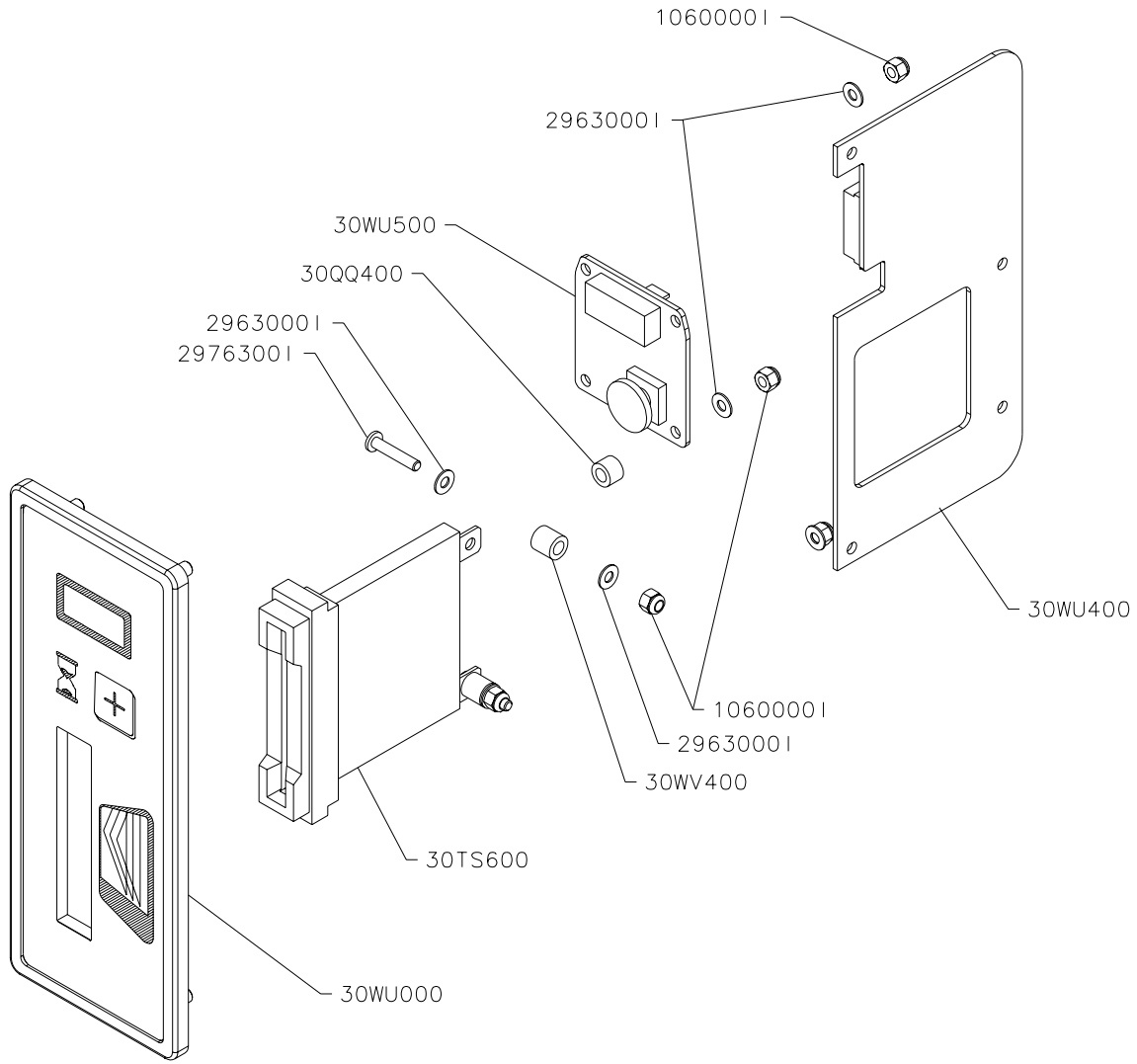

DENOMINACION:	ESCALA	DIBUJADO	09.09.04	vpla	ISTOBAL
LECTOR TARJETAS CHIP		AUTOCONTROL:	IT-07.05		NUM: 30WT800 / PAG
		REVISADO			

Auflistung der Referenznr. für Baugruppe:

30WT800 - LECTOR TARJETAS CHIP

Referenznr.	Beschreibung	Stück	Referenznr.	Beschreibung	Stück
30WV400	CASQUILLO SEPARADOR 4 X 7X 7	2			
30WU500	PLACA VISUALIZADOR	1			
30WU400	PLACA CONTROL TARJETAS CHIP	1			
30WU000	FRONTAL LECTOR TARJETAS	1			
30TS600	Chipkartenleser	1			
30QQ400	CASQUILLO SEPARADOR 4 X 7X 5	2			
2976300I	TORNILLO DIN 7985 M 3X16 INOX	2			
2963000I	FLACHSCHEIBE DIN 125D3 INOX	8			
1060000I	TUERCA AUTOBLOC.DIN985 M 3INOX	6			

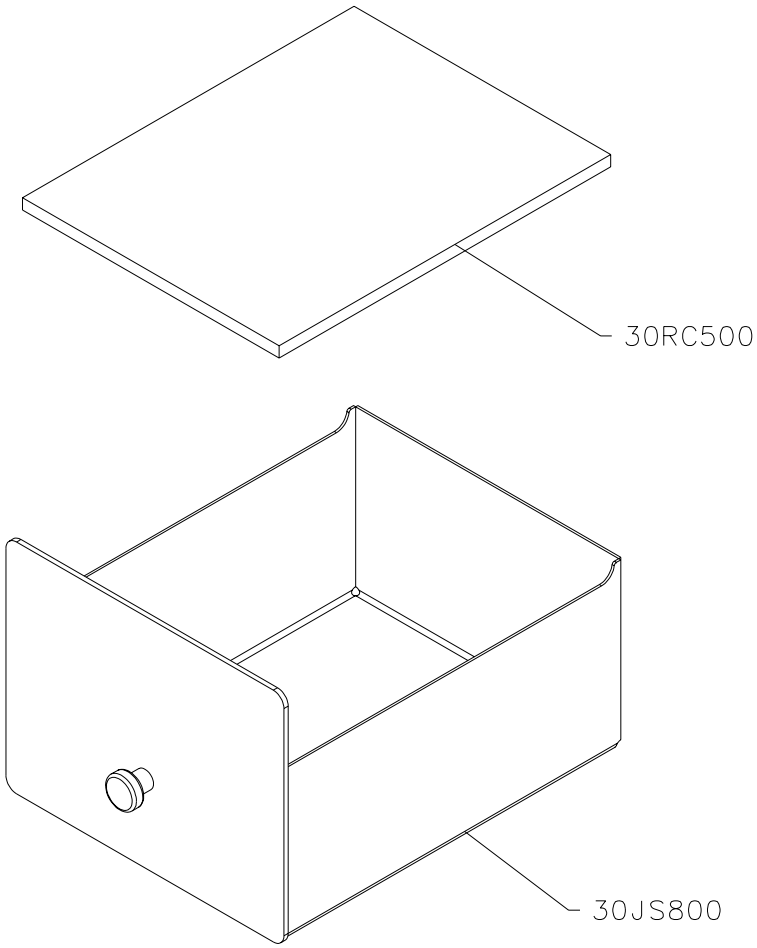

DENOMINACION: CAJON MONEDAS	ESCALA	DIBUJADO	26.08.04	vpla	ISTOBAL
		AUTOCONTROL:	IT-07.05		NUM: 30WP900 / PAG
		REVISADO	13.06.07	vpla	

Auflistung der Referenznr. für Baugruppe:

30WP900 - Münzenschublade

Referenznr.	Beschreibung	Stück	Referenznr.	Beschreibung	Stück
30RC500	Stoßdämpferbasis	1			
30JS800	Münzenkasten	1			

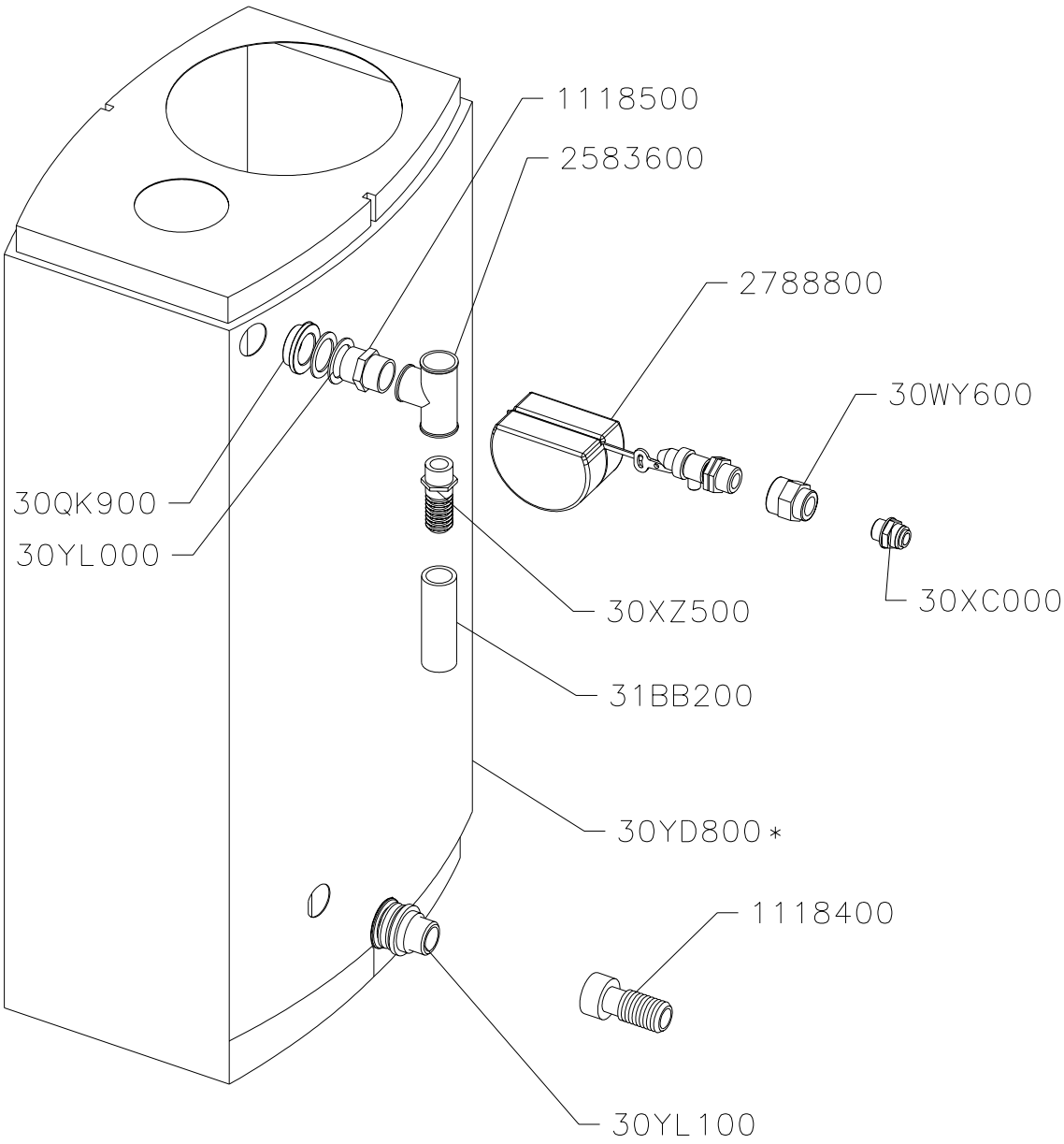

* Incluye tapa negra Ø250 y tapa blanca Ø90

DENOMINACION:	ESCALA	DIBUJADO	21.02.05	S.Tomás	ISTOBAL
MONTAJE DEPOSITO DE ENJUAGUE		AUTOCONTROL:	IT-07.05		NUM: 30WF700 / PAG
		REVISADO	31.03.05	S.Tomás	

Auflistung der Referenznr. für Baugruppe:

30WF700 - MONTAJE DEPOSITO ENJUAGUE

Referenznr.	Beschreibung	Stück	Referenznr.	Beschreibung	Stück
31BB200	MANGUERA AGUA D25X33,4/ 3000	1			
30YL100	PASAMUROS PP 1"	1			
30YL000	JUNTA EPDM 1 1/2"H-1"M	2			
30YD800	DEPOSITO DE ENJUAGUE	1			
30XZ500	RACOR RECTO NYLON D25-1" M	1			
30XC000	RACOR RECTO ENCH.12-1/2M PLAST	1			
30WY600	RACOR ADAPTADOR PP 1/2-3/4 H-H	1			
30QK900	TUERCA NYLON 1"	1			
2788800	Schwimmerventil 3/4"M	1			
2583600	Red. Mutter 90°a30B 1" Messing	1			
1118500	ADAPTER NYLON 1"	1			
1118400	SCHRAUBANSCH.NYLON D25-1"	1			

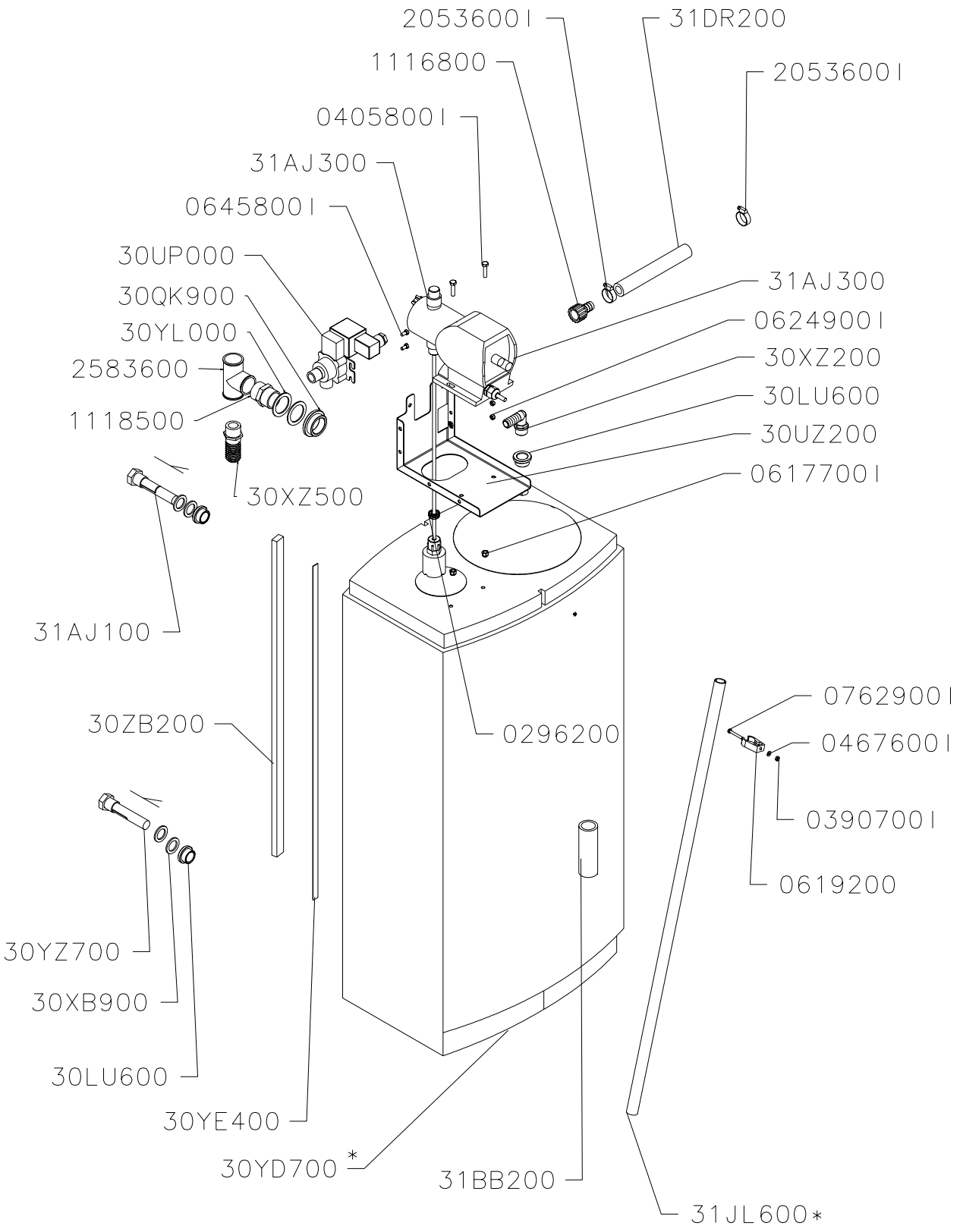

*Incluye tapa negra Ø250 y tapa blanca de Ø90
*Montar el tubo de pvc gris en el interior del depósito

DENOMINACION:	ESCALA	DIBUJADO	22.02.05	S.Tomás	ISTOBAL
MONTAJE DEPOSITO ANTIINCRUST.		AUTOCONTROL:	IT-07.05		NUM: 30WF600 / PAG
		REVISADO	07.03.07	BARTHE	

Auflistung der Referenznr. für Baugruppe:

30WF600 - MONTAJE DEPOSITO ANTIINCRUST.

Referenznr.	Beschreibung	Stück	Referenznr.	Beschreibung	Stück
31JL600	TUBO PVC GRIS 20X2 / 850	1			
31DR200	MANGUERA AGUA D15X25/ 150	1			
31BB200	MANGUERA AGUA D25X33,4/ 3000	1			
31AJ300	DOSIFICADOR ANTIINCRUSTANTE	1			
31AJ100	DETECTOR NIVEL (SL2)	1			
30ZB200	CANAL PORTACABLES 10X22X 620	1			
30YZ700	DETECTOR NIVEL (SL3)	1			
30YL000	JUNTA EPDM 1 1/2"H-1"M	2			
30YE400	CINTA 3M VHB 720X12X0,5 ESP.	1			
30YD700	DEPOSITO ANTI-INCRUSTANTE	1			
30XZ500	RACOR RECTO NYLON D25-1" M	1			
30XZ200	RACOR CODO NYLON D16 1/2" M	1			
30XB900	JUNTA EPDM 1"H-1/2"M	4			
30UZ200	SOPORTE BOMBA DOSIFICADORA	1			
30UP000	Elektroventil 1/2" 2/2-24V CANC	1			
30QK900	TUERCA NYLON 1"	1			
30LU600	TUERCA NYLON 1/2"	3			
2583600	Red. Mutter 90°a30B 1" Messing	1			
2053600I	SCHELLE DIN 3017 16-25 ROSTFRE	2			
1118500	ADAPTER NYLON 1"	1			
1116800	SCHRAUBANSCH.NYLON D 16-1/2"	1			
0762900I	SCHRAUBE DIN 84 M 4X30 ROSTFRE	1			
0645800I	SCHRAUBE DIN 933 M 5X 10 ROSTF	2			
0624900I	SELBSTBLOCK. MUTTER DIN 985 M	2			
0619200	SPANNKLEMME PVC D20	1			
0617700I	Blockiermutter DIN 985 M 6 Edel	2			
0467600I	UNTERLAGSCH.FL.DIN 125 D 4	1			
0405800I	SCHRAUBE DIN 933 M 6X 25 ROSTF	2			
0390700I	MUTTER DIN 934 M 4 NIROSTA	1			
0296200	Mauerdurchführung E 2-3 D15 Off	1			

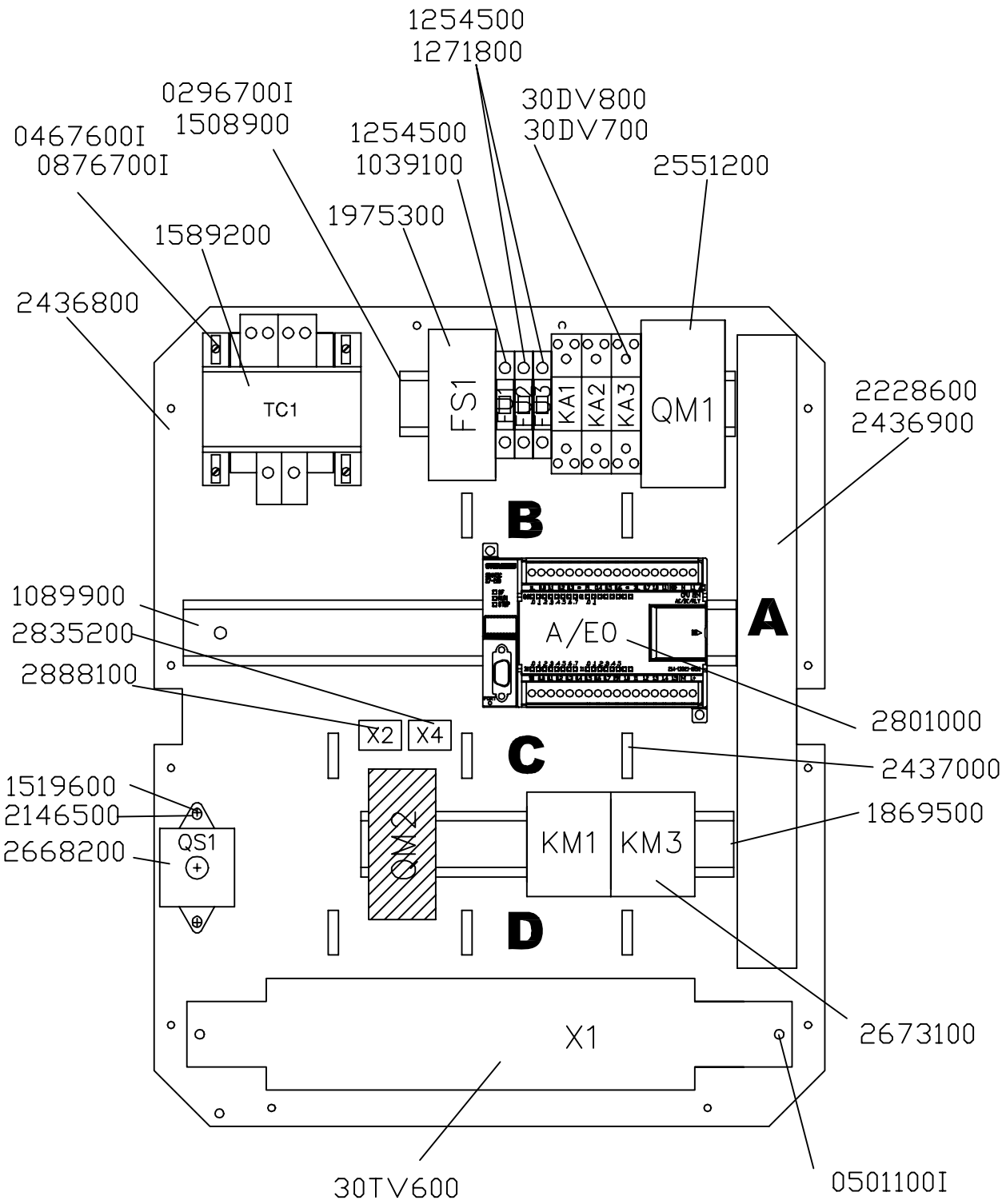

30JZ400 GRUPO ETIQUETAS

30TV500 CABLEADO

DENOMINACION: MANIOBRA DESMINERALIZADOR		DIBUJ.	01.04.04		ISTOBAL
		REVISADO:	IT–07.05		NUM:
		MODIF.	06.09.06	S.Ibáñez	30TV300

Auflistung der Referenznr. für Baugruppe:

30TV300 - MANIOBRA DESMINERALIZADOR

Referenznr.	Beschreibung	Stück	Referenznr.	Beschreibung	Stück
30TV600	BLOQUE DE BORNES X 1	1			
30TV500	CABLEADO MANIOBRA DESMINERAL.	1			
30JZ400	GRUPO ETIQUETAS	1			
30DV800	Relaissockel 1 Kontakt 1 NO/NC	3			
30DV700	Relais 1 Kontakt 1mA/5A 24V CA/	3			
2888100	CAJA PORTACONTACTOS HEMBRA 9P	1			
2835200	GEHAUSE KONTKTHALTER 3P	1			
2801000	Zentraleinheit 14E/10S 220V CA	1			
2673100	Kontaktstück 24V CA 12A 1NA	2			
2668200	Ausschalter Vierpolig 25 A	1			
2551200	Motorschutzschalter 2,8-4 A	1			
2437000	GUIA CABLES 19X22	8			
2436900	CANAL CON TAPA 40.30X 340 MM	1			
2436800	PLACA SOPORTE	1			
2228600	GEWINDENIET D 6 X10 PLASTIK	3			
2146500	Schraube DIN 84 M 4x45	2			
1975300	MAGNETWÄRMESCHALTER 2P 2A	1			
1869500	HALTERUNGSPROFIL 200 MM	1			
1589200	TRANSFORMATOR TROCK. 24V 100VA	1			
1519600	Trennbüchse 4,5 x 7 x 35	2			
1508900	PERFIL SOPORTE 180 MM	1			
1271800	GLASSICHERUNG 10A 5X20	2			
1254500	SICHERUNGSTRÄGER	3			
1089900	PERFIL SOPORTE 297 MM	1			
1039100	GLASSICHERUNG 2A 5X20	1			
0876700I	SCHRAUBE DIN 84 M 4X 8 ROSTFRE	4			
0501100I	SCHRAUBE DIN 84 M 5X8 ROSTFREI	8			
0467600I	UNTERLAGSCH.FL.DIN 125 D 4	4			
0296700I	Unterlagscheibe flach DIN125 D	6			

APERTURA DE LA CAJA POR EL LADO DEL INTERRUPTOR

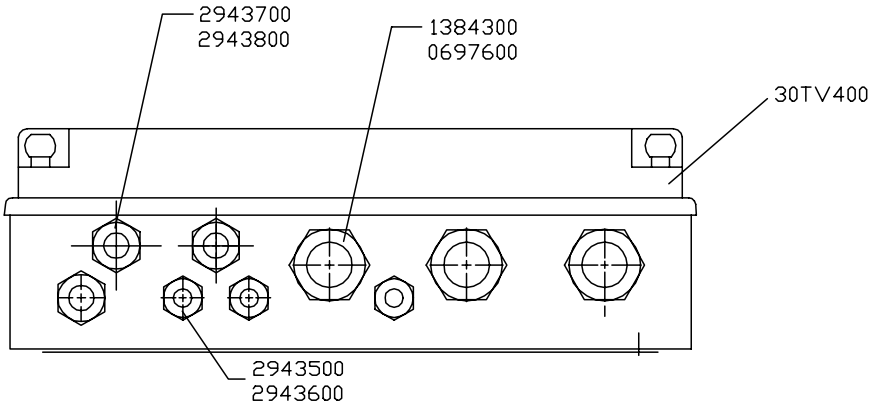

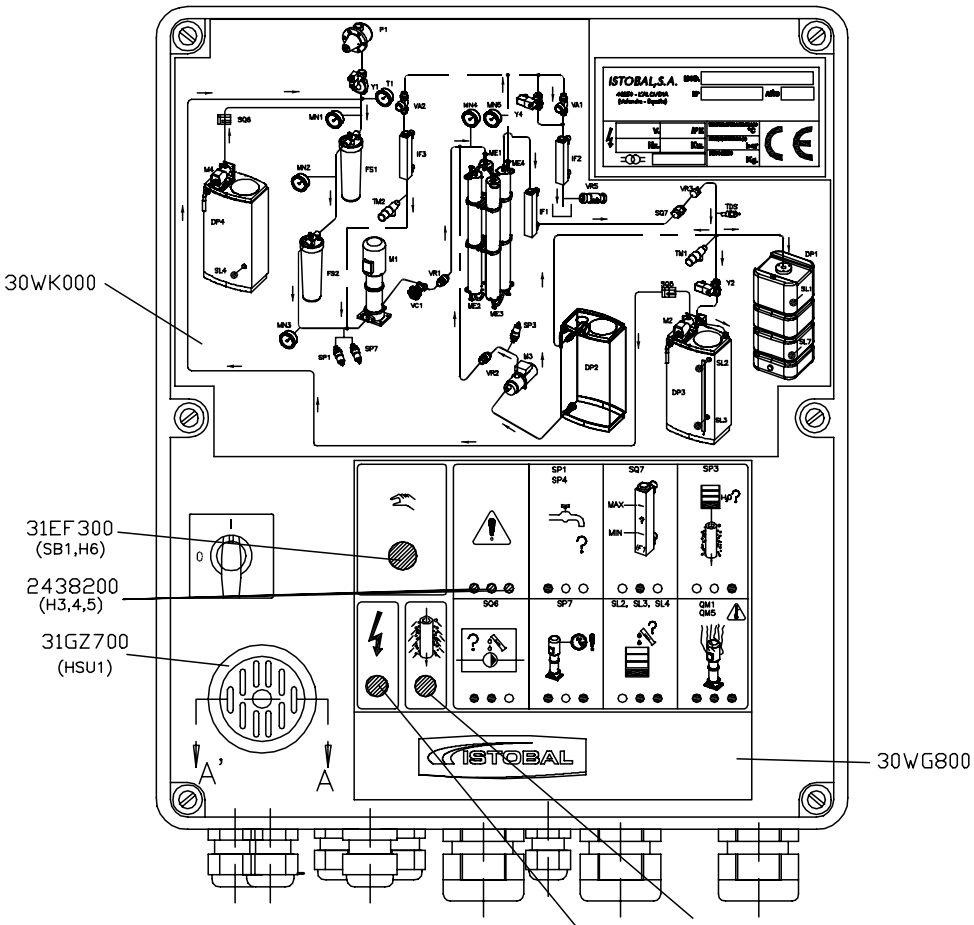

2835300	CAJA PORTACONTACTOS MACHO 3P (X4)
0754900	ABRAZADERA CINTA PLAST.D22-2,5
0693000I	TORNILLO DIN 7971 3,9X9,5 INOX
1221200	REGLETA DE BORNES 4B (X3)
31HE400	CANAL CON TAPA 30.30X 200 MM
0839200	BASE ADHESIVA
31AH700	CABLEADO PUERTA DESMINERALIZ.
2888000	CAJA PORTACONTACTOS MACHO 9P (X2)
30TV300	MANIOBRA DESMINERALIZADOR
2437900	SOPORTE CAJA
0390700	TUERCA DIN 934 M 4
0119600	TORNILLO DIN 7991 M 4X 8-10.9

Seccion
A-A'

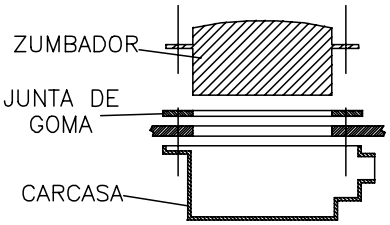

DENOMINACION: CAJA MANDOS DESMINERAL. B.S.	DIBUJ.	11.02.05	S.Tomás	ISTOBAL
	REVISADO:	IT-07.05		NUM:
	MODIF.	25.04.06	S.Ibáñez	30TV200

Auflistung der Referenznr. für Baugruppe:

30TV200 - CAJA MANDOS DESMINERAL. B.S.

Referenznr.	Beschreibung	Stück	Referenznr.	Beschreibung	Stück
31TU400	BANDEJA PORTALIBROS A5	1			
31HE400	CANAL CON TAPA 30.30X 200 MM	1			
31GZ700	ZUMBADOR ALARMA 24V CA	1			
31EF300	PULSADOR LUM.AMARILLO 24V/1 NA	1			
31AH700	CABLEADO PUERTA DESMINERALIZ.	1			
30WK000	SINOPTICO DESMINERALIZADOR	1			
30WG800	ETIQUETA PANEL DE CONTROL	1			
30TV400	CAJA	1			
30TV300	MANIOBRA DESMINERALIZADOR	1			
2943800	Mutter M20 Kunsstoff	3			
2943700	Verschraubung M20 Kunsstoff	3			
2943600	Mutter M16 Kunststoff	3			
2943500	Verschraubstutzen M16 Kunstst.	3			
2888000	CAJA PORTACONTACTOS MACHO 9P	1			
2835300	CAJA PORTACONTACTOS MACHO 3P	1			
2438500	Pilot weiss 24V D12	1			
2438300	Pilot grün 24V D12	1			
2438200	Pilot rot 24V D5,5	3			
2437900	SOPORTE CAJA	4			
1384300	VERSCHR-STUTZ.PG 29 6X8KUNSTST	3			
1221200	KLEMMENLEISTE 4B	1			
0839200	KLEBEBASIS	2			
0754900	BANDSCHELLE KUNSTSTO. D 22-2,5	1			
0697600	MUTTER PG 29 KUNSTSTOFF	3			
0693000I	SCHRAU.DIN 7971 3,9X9,5 ROSTF.	11			
0390700	MUTTER DIN 934 M 4	2			
0119600	SCHRAUBE. DIN 7991 M 4X 8-10.9	2			

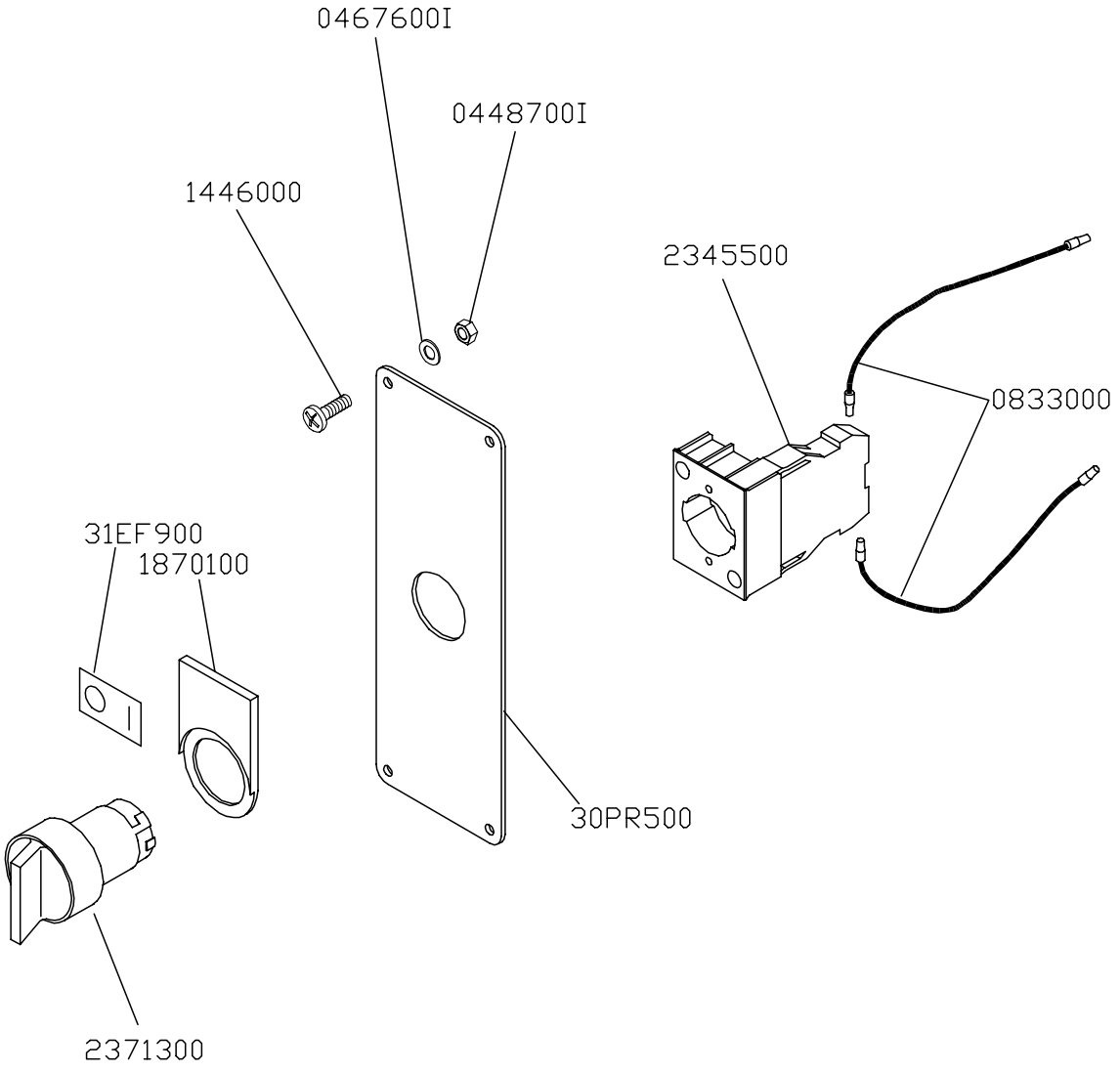

DENOMINACION:	ESCALA	DIBUJ.	05.06.03	J.Garcia	ISTOBAL	
MANDO POR INTERRUPTOR		REVISADO:	IT-07.05		NUM:	PAG:
		MODIF.	07.07.05	J.Garcia	30NN800Z	*

Auflistung der Referenznr. für Baugruppe:

30NN800Z - SCHALTERBEDIENUNG

Referenznr.	Beschreibung	Stück	Referenznr.	Beschreibung	Stück
31EF900	ETIQUETA INDICACION 0-1	1			
30PR500	SOPORTE INTERRUPTOR	1			
2371300	Knebelschalter 2 Positionen	1			
2345500	Kontaktschalter NA	1			
1870100	ETIKETT 0-1	1			
1446000	SCHRAUBE DIN 7985 M 4X10 ROSTF	4			
0833000	CABLE CON TERMINALES	2			
0467600I	UNTERLAGSCH.FL.DIN 125 D 4	4			
0448700I	Blockiermutter DIN 985 M 4 Edel	4			

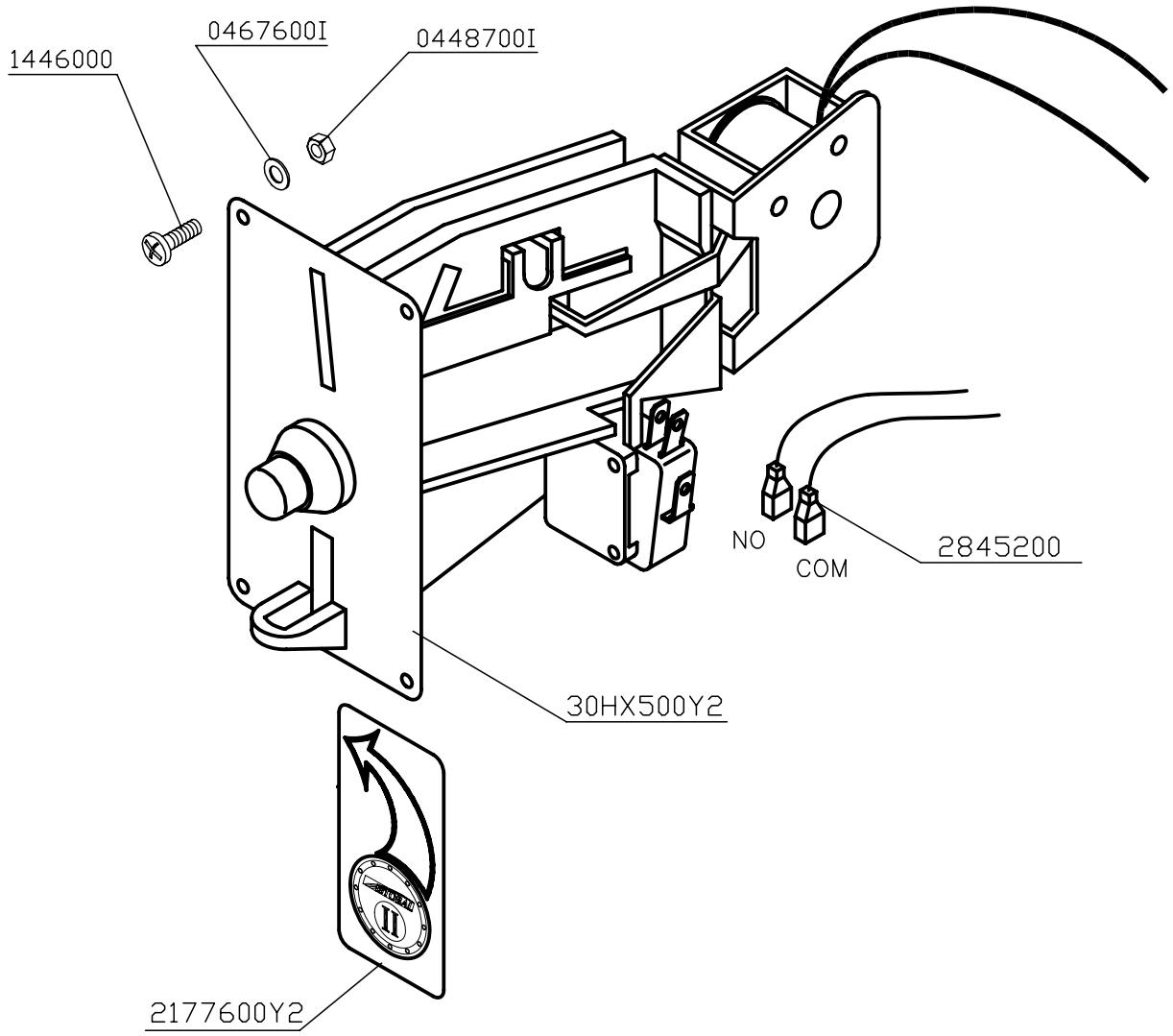

2747900 OPCIONAL (LOTE 50 UNIDADES)

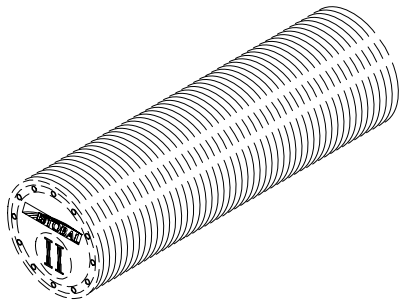

DENOMINACION: FICHERO Y ADHES.FICHA D26 Nº I I	DIBUJ. 30.01.04		ISTOBAL
	REVISADO: IT-07.05		NUM:
	MODIF.		30NN800Y2

Auflistung der Referenznr. für Baugruppe:

30NN800Y2 - Münzeingabegerät und AufkleberJeton D26 N° II

Referenznr.	Beschreibung	Stück	Referenznr.	Beschreibung	Stück
30HX500Y2	Leseeinheit Jeton D26 N°II	1			
2845200	Anschlusskabel	2			
2177600Y2	Aufkleber Jeton D26 N°II	1			
1446000	SCHRAUBE DIN 7985 M 4X10 ROSTF	4			
0467600I	UNTERLAGSCH.FL.DIN 125 D 4	4			
0448700I	Blockiermutter DIN 985 M 4 Edel	4			

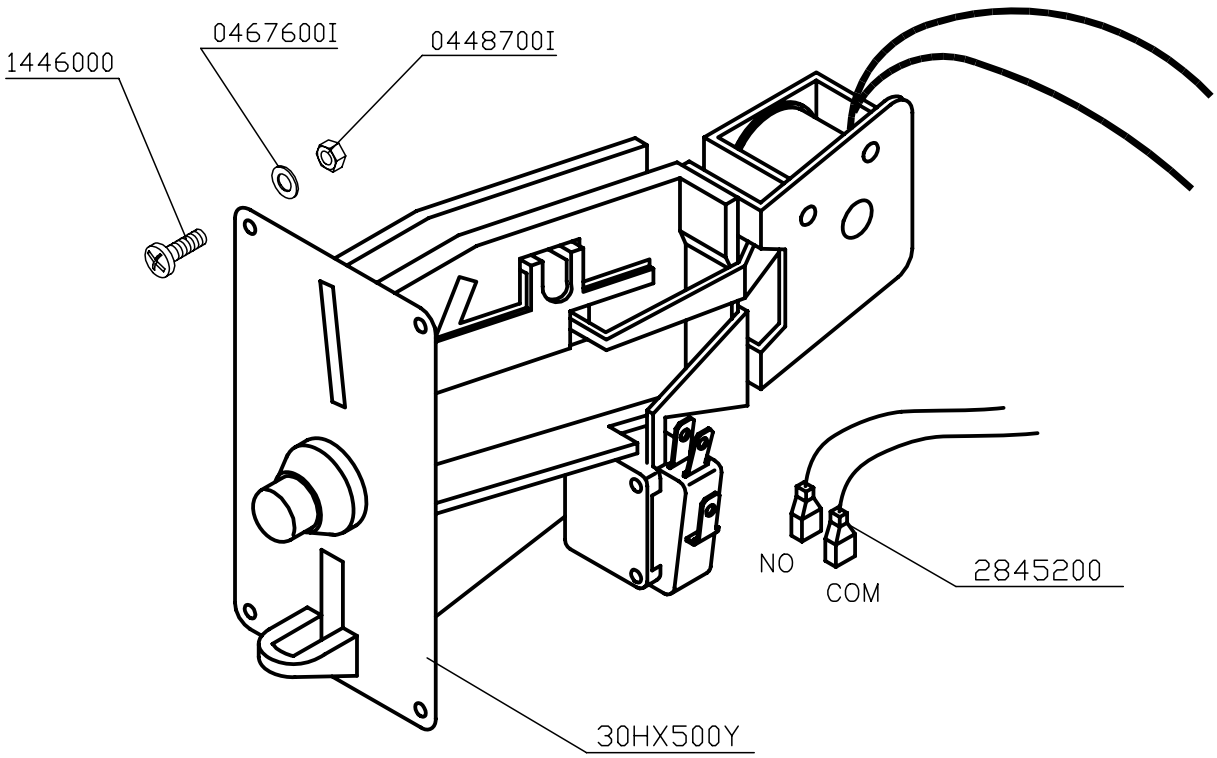

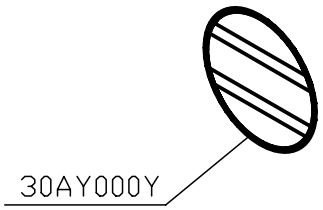

2180800 OPCIONAL (LOTE 50 UNIDADES)

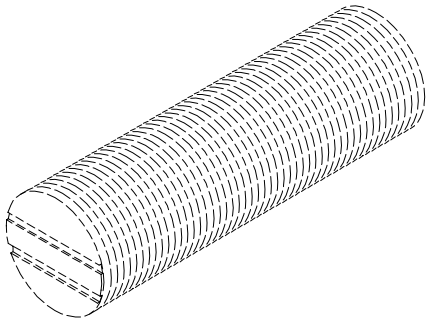

DENOMINACION: FICHERO Y ADHES.FICHA D28 RAN.	DIBUJ.	30.04.03		ISTOBAL
	REVISADO:	IT-07.05		NUM:
	MODIF.	03.02.04	J.Garcia	30NN800Y

Auflistung der Referenznr. für Baugruppe:

30NN800Y - Münzeingabegerät und AufkleberJeton D28 graviert

Referenznr.	Beschreibung	Stück	Referenznr.	Beschreibung	Stück
30HX500Y	leseeinheit Lochkarte D28	1			
30AY000Y	ADHESIVO FICHA D28 RANURADA	1			
2845200	Anschlusskabel	2			
1446000	SCHRAUBE DIN 7985 M 4X10 ROSTF	4			
0467600I	UNTERLAGSCH.FL.DIN 125 D 4	4			
0448700I	Blockiermutter DIN 985 M 4 Edel	4			

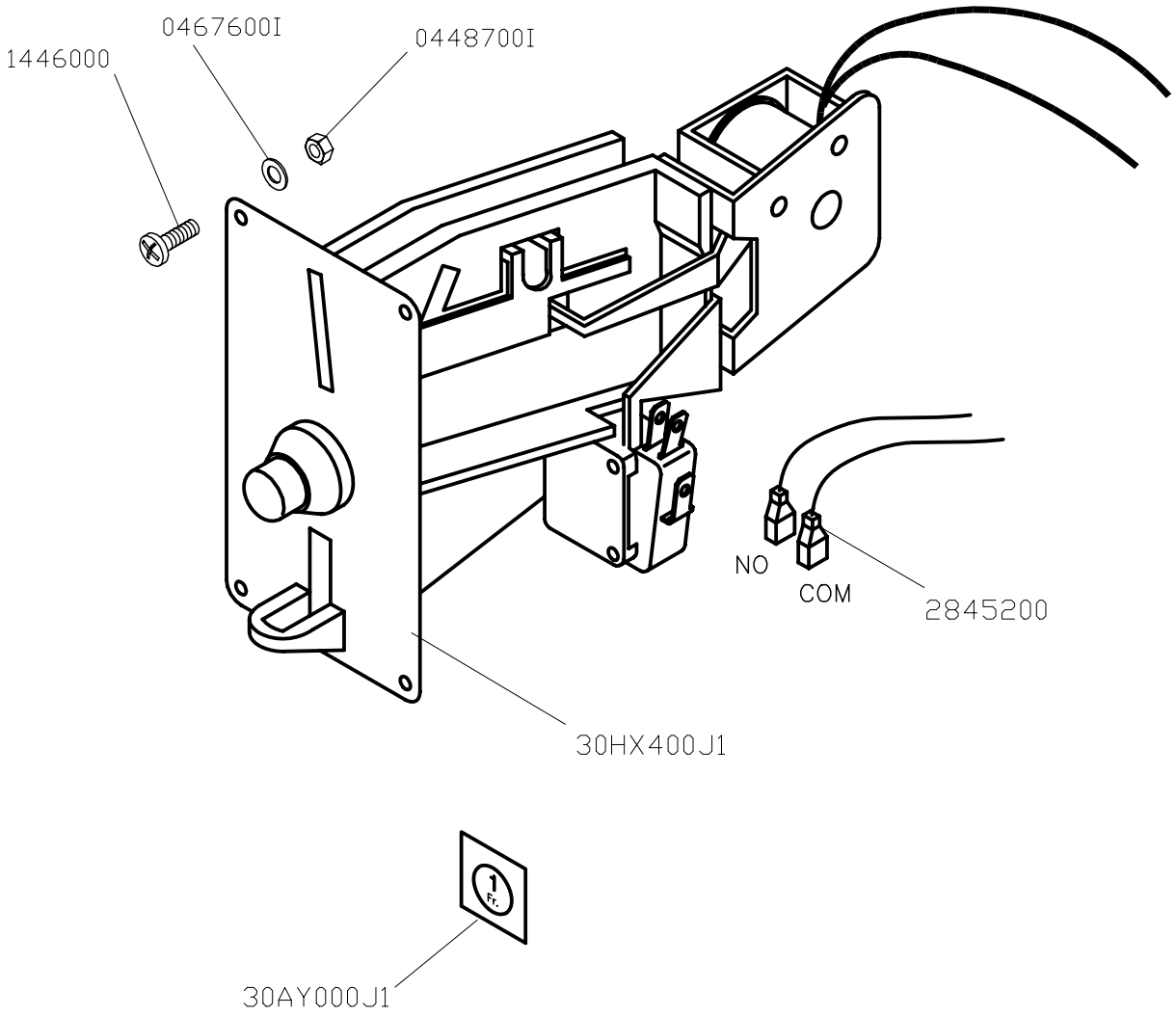

DENOMINACION: FICHERO Y ADHES. 1 FRANCO SUIZO		DIBUJ.	08.03.04	J.Garcia	ISTOBAL
		REVISADO:	IT-07.05		NUM:
		MODIF.			30NN800J1

Auflistung der Referenznr. für Baugruppe:

30NN800J1 - Münzeingabegerät und Aufkleber1 schw. Franken

Referenznr.	Beschreibung	Stück	Referenznr.	Beschreibung	Stück
30HX400J1	Leseeinheit Münzen 1 Schweiz.Fr	1			
30AY000J1	ETIQUETA "1 FRANCO"	1			
2845200	Anschlusskabel	2			
1446000	SCHRAUBE DIN 7985 M 4X10 ROSTF	4			
0467600I	UNTERLAGSCH.FL.DIN 125 D 4	4			
0448700I	Blockiermutter DIN 985 M 4 Edel	4			

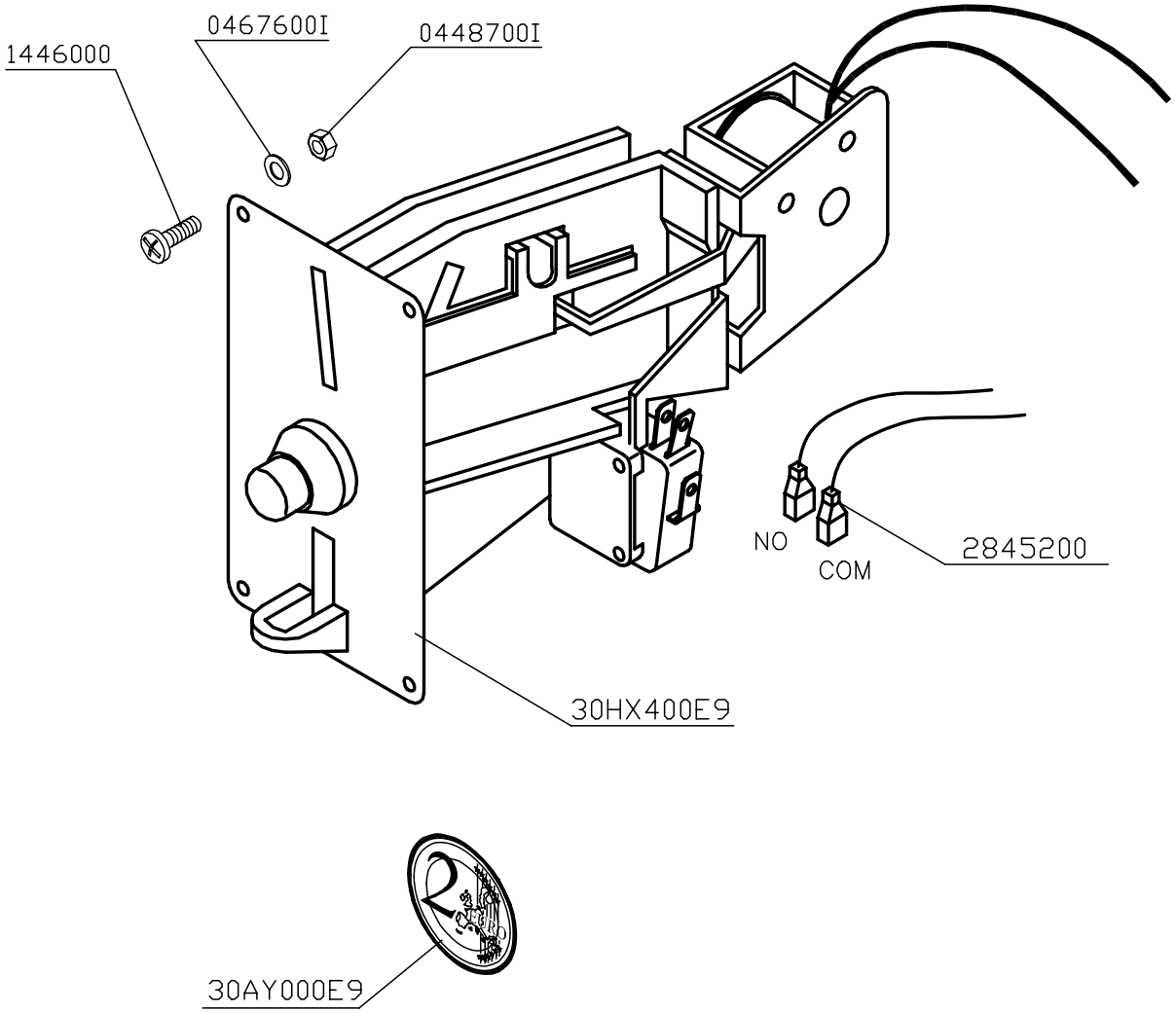

DENOMINACION: FICHERO Y ADHESIVO 2 EUROS		DIBUJ.	30.04.03	ISTOBAL
		REVISADO:	IT-07.05	NUM:
		MODIF.	13.10.03	30NN800E9

Auflistung der Referenznr. für Baugruppe:

30NN800E9 - LESEEINHEIT FÜR MÜNZEN 2 EURO UND AUFKLEBER

Referenznr.	Beschreibung	Stück	Referenznr.	Beschreibung	Stück
30HX400E9	FICHERO MONEDAS 2 EUROS	1			
30AY000E9	ETIQUETA "2 EUROS"	1			
2845200	Anschlusskabel	2			
1446000	SCHRAUBE DIN 7985 M 4X10 ROSTF	4			
0467600I	UNTERLAGSCH.FL.DIN 125 D 4	4			
0448700I	Blockiermutter DIN 985 M 4 Edel	4			

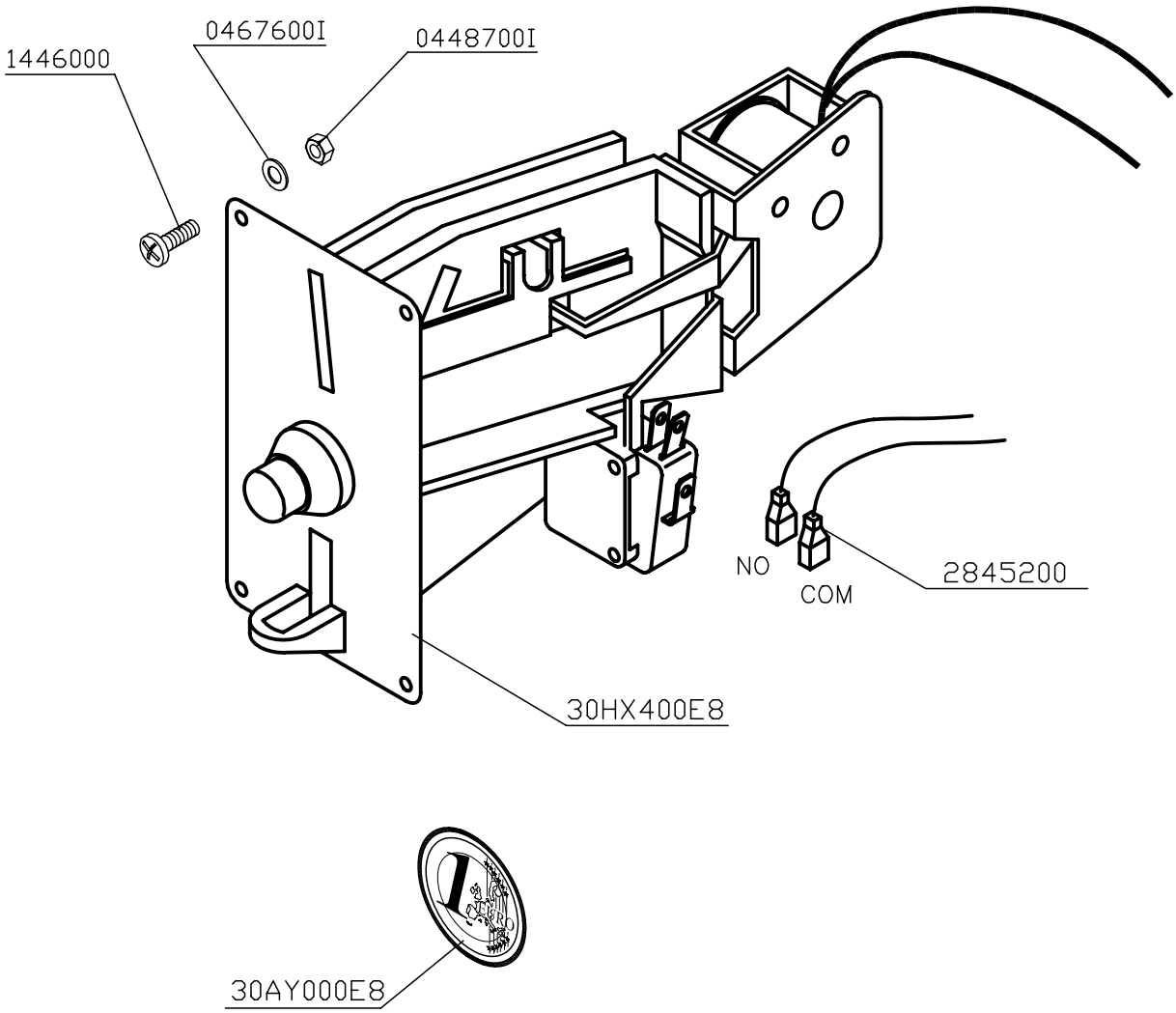

DENOMINACION: FICHERO Y ADHESIVO 1 EURO		DIBUJ.	30.04.03	ISTOBAL
		REVISADO:	IT-07.05	NUM:
		MODIF.	13.10.03	30NN800E8

Auflistung der Referenznr. für Baugruppe:

30NN800E8 - LESEEINHEIT FÜR MÜNZEN 1 EURO UND AUFKLEBER

Referenznr.	Beschreibung	Stück	Referenznr.	Beschreibung	Stück
30HX400E8	leseeinheit Münzen 1 Euro	1			
30AY000E8	Etikette "1 Euro"	1			
2845200	Anschlusskabel	2			
1446000	SCHRAUBE DIN 7985 M 4X10 ROSTF	4			
0467600I	UNTERLAGSCH.FL.DIN 125 D 4	4			
0448700I	Blockiermutter DIN 985 M 4 Edel	4			

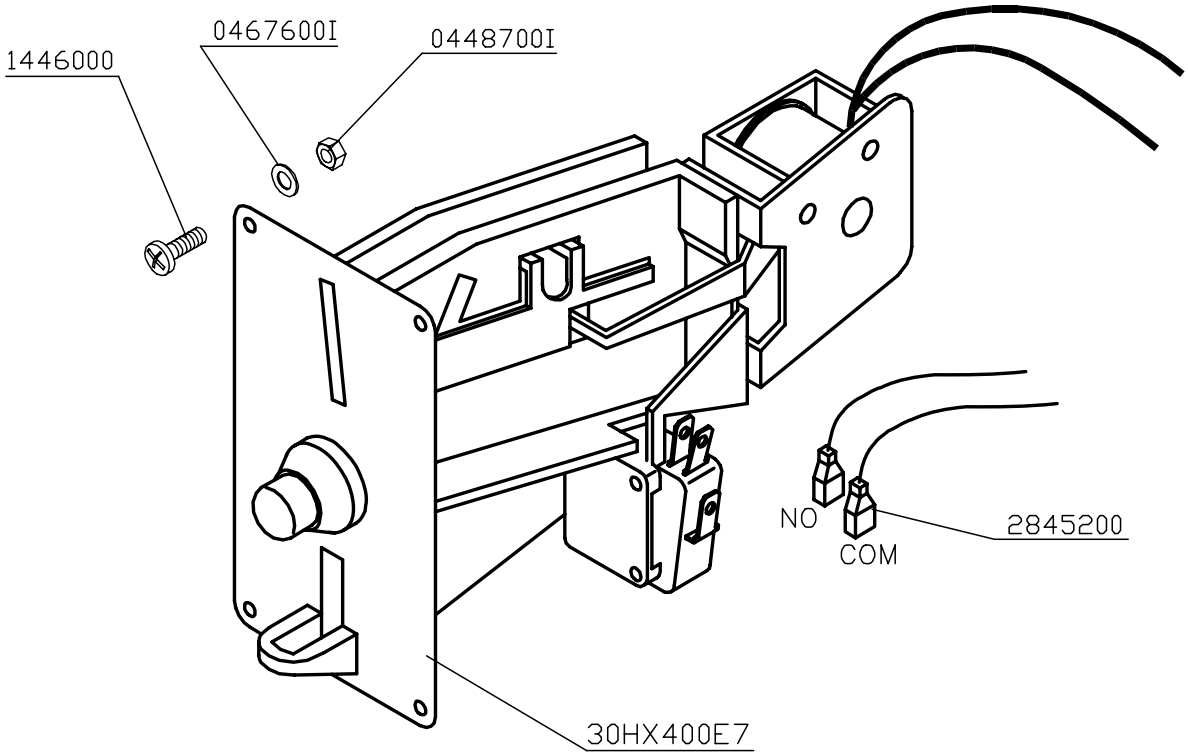

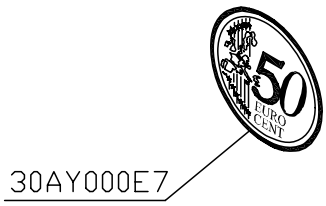

DENOMINACION: FICHERO Y ADHESIVO 0,5 EUROS		DIBUJ.	30.04.03	ISTOBAL
		REVISADO:	IT-07.05	NUM:
		MODIF.	13.10.03	30NN800E7

Auflistung der Referenznr. für Baugruppe:

30NN800E7 - LESEEINHEIT FÜR MÜNZEN 0,5 EURO UND AUFKLEBER

Referenznr.	Beschreibung	Stück	Referenznr.	Beschreibung	Stück
30HX400E7	Leseeinheit Münzen 0,5 Euro	1			
30AY000E7	Etikette "0,5 Euro"	1			
2845200	Anschlusskabel	2			
1446000	SCHRAUBE DIN 7985 M 4X10 ROSTF	4			
0467600I	UNTERLAGSCH.FL.DIN 125 D 4	4			
0448700I	Blockiermutter DIN 985 M 4 Edel	4			

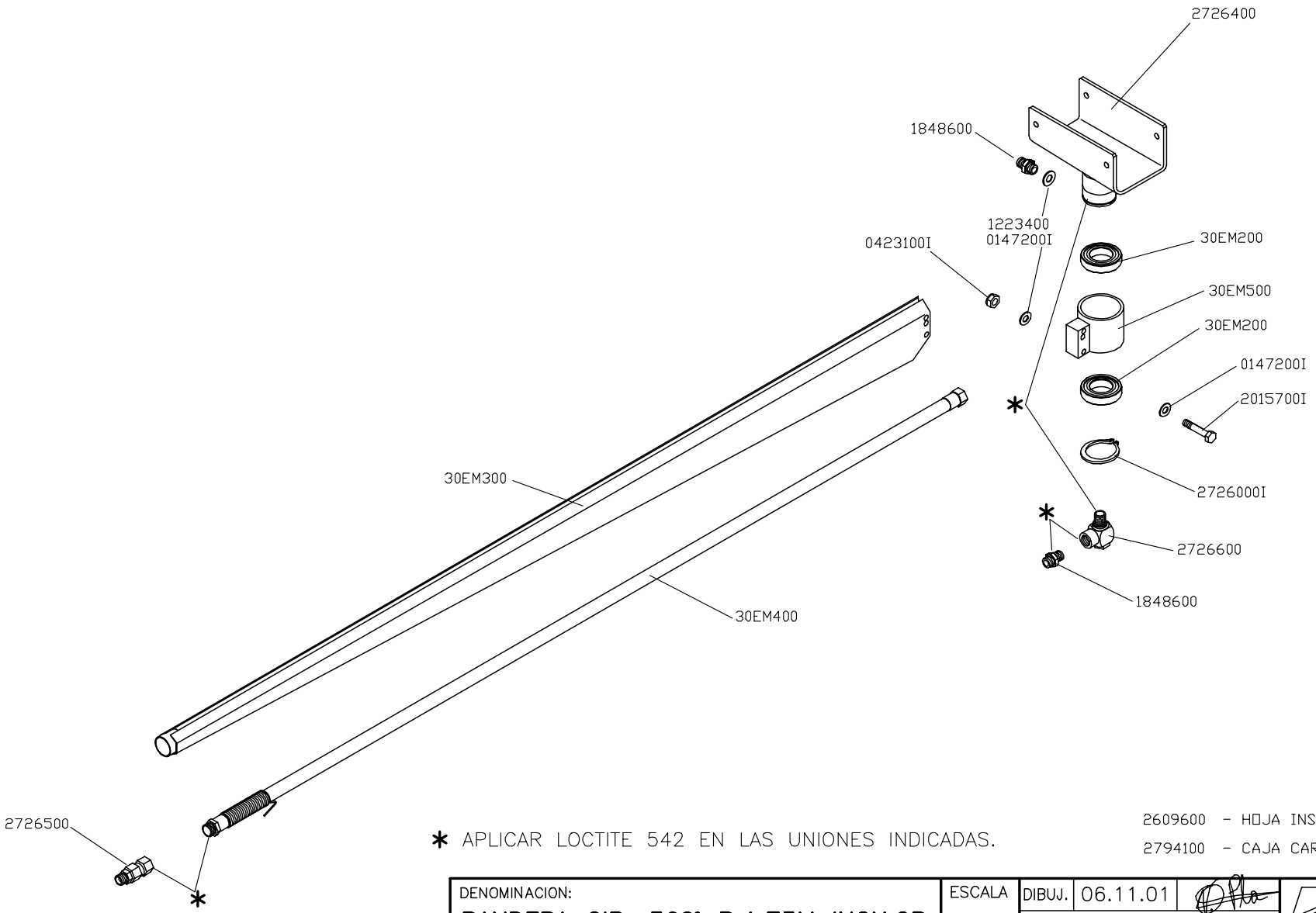

* APLICAR LOCTITE 542 EN LAS UNIONES INDICADAS.

2609600 - HOJA INSTRUCCIONES
2794100 - CAJA CARTON

DENOMINACION:	ESCALA	DIBUJ.	06.11.01	ISTOBAL	
BANDERA GIR. 360° R.1,75M INOX.2P		REVISADO:	IT-07.05	NUM: 30EM100	PAG: *
		MODIF.			

Auflistung der Referenznr. für Baugruppe:

30EM100 - Schwenkarm 360°R.1,75 Edelst.2P

Referenznr.	Beschreibung	Stück	Referenznr.	Beschreibung	Stück
30EM500	Hülse Schwenkarmhalterung	1			
30EM400	SCHLAUCH DK 3/8", L=1730 MM	1			
30EM300	SCHWENKARM	1			
30EM200	Kugelleger 50x80x16 6012.2RS	2			
2794100	CAJA CARTON 230X120X1900 ANAG.	1			
2726600	ROTULA CODO 90 3/8 M-H	1			
2726500	Drehgelenk Deckenkreisel 3/8" M	1			
2726400	ROTULA CODO 90‘ 3/8 M-H	1			
2726000I	SEEGERING DIN 471 A50	1			
2609600	HOJA DE INSTRUCCIONES	1			
2015700I	Schraube DIN931 M8x50Edelstahl	2			
1848600	ADAPTERANSCHLUSS 3/8" (ST.-ST.	2			
1223400	DICHTUNG METALL-GUMMI 3/8"	1			
0423100I	SELBSTBLOCK. MUT. DIN 985 M 8	2			
0147200I	Unterlegscheibe flach DIN 125 D	4			

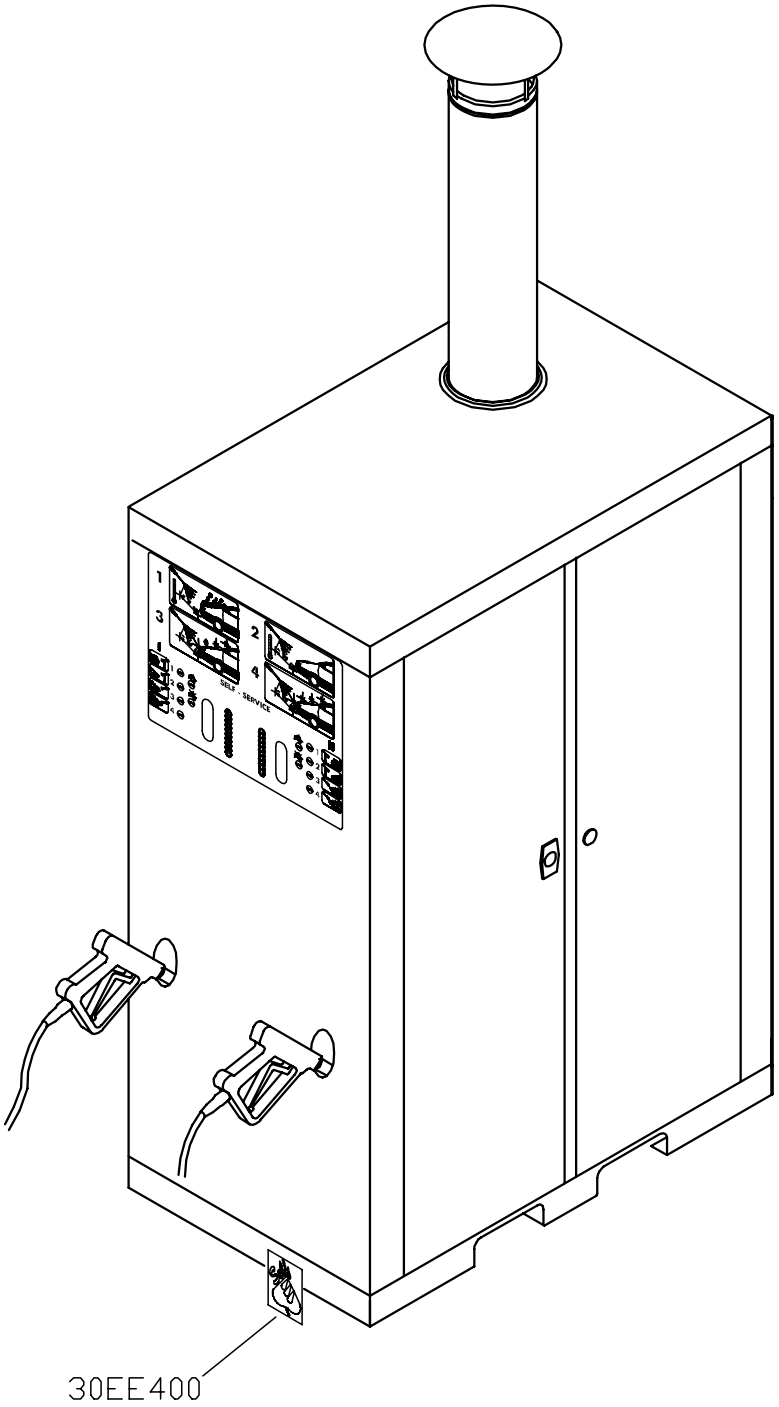

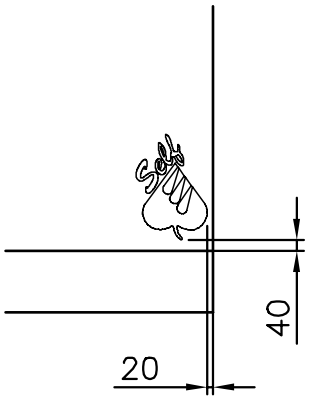

DENOMINACION:	ESCALA	DIBUJ.	13.09.01	JLRA	ISTOBAL	
ADHESIVO AGIP CENTROS		REVISADO:	IT–07.05		NUM:	PAG:
		MODIF.			30BQ819A	*

Auflistung der Referenznr. für Baugruppe:

30BQ819A - AUFKLEBER AGIP SB-WASCHCENTER

Referenznr.	Beschreibung	Stück	Referenznr.	Beschreibung	Stück
30EE400	AUFKLEBER "SELF" AGIP	1			

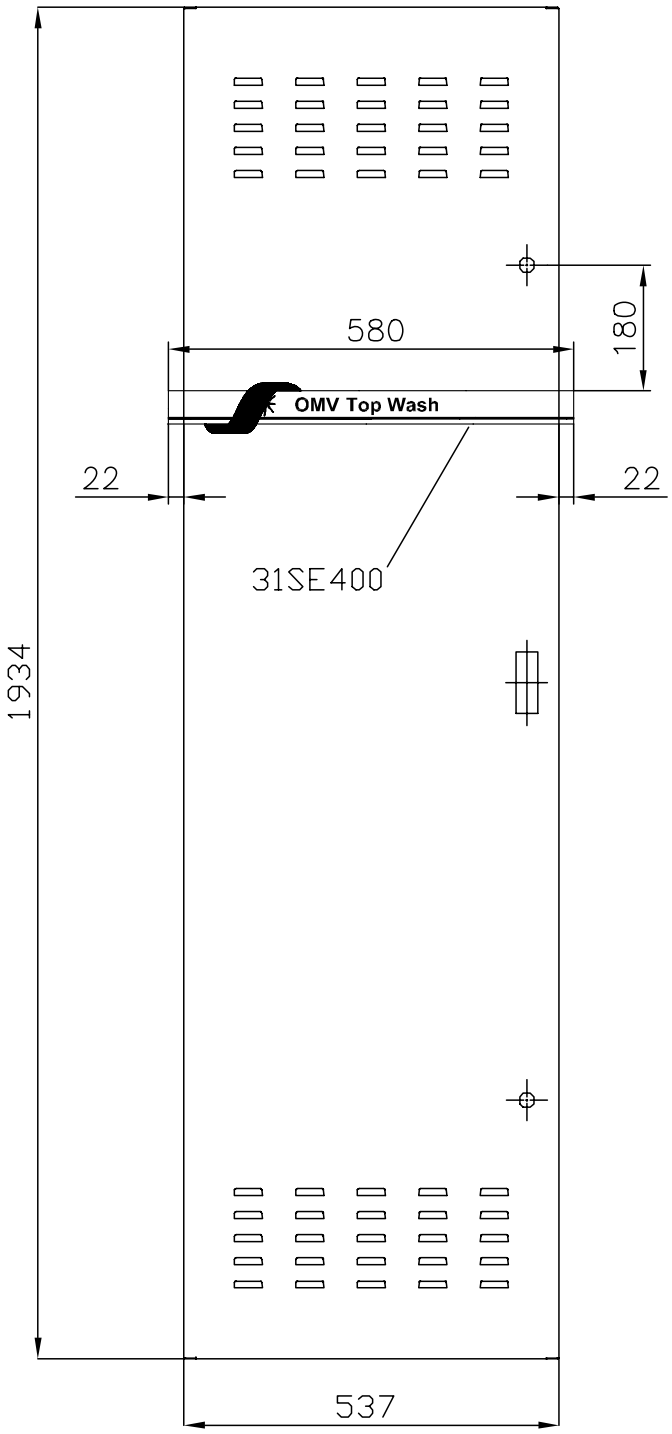

DENOMINACION:	ESCALA	DIBUJ.	20.12.06	JLRA	ISTOBAL
ADHESIVOS "TOP WASH" OMV CENTROS		REVISADO:	IT-07.05		NUM: 30BQ810C
		MODIF.			PAG:

Auflistung der Referenznr. für Baugruppe:

30BQ810C - ADHESIVOS OMV ARMARIOS CENTROS

Referenznr.	Beschreibung	Stück	Referenznr.	Beschreibung	Stück
31SE400	ADHESIVO OMV "TOP WASH" CENTRO	1			

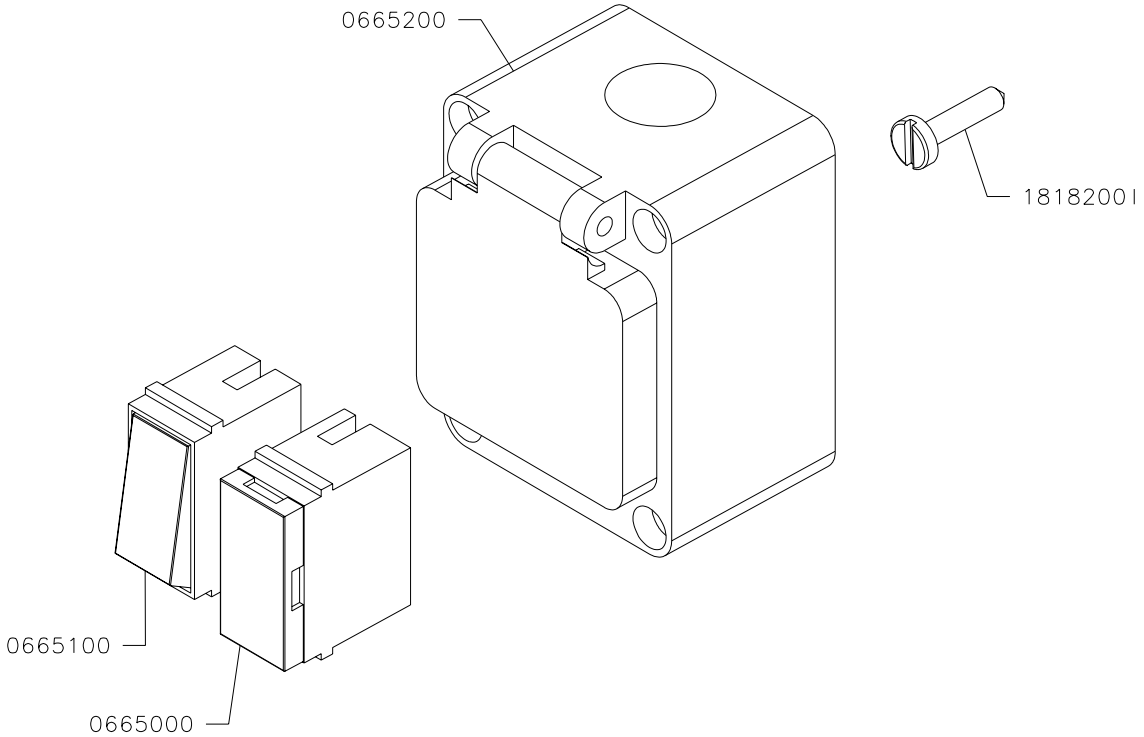

DENOMINACION:	ESCALA	DIBUJADO	20.02.00	Roberto	ISTOBAL	
MONTAJE INTERRUPTOR		REVISADO:	IT-07.05		NUM: 30AG000	PAG
		MODIF.				

Auflistung der Referenznr. für Baugruppe:

30AG000 - Ausschaltermontage

Referenznr.	Beschreibung	Stück	Referenznr.	Beschreibung	Stück
1818200I	SCHRAUBE DIN 7971 4,8X22 ROSTF	2			
0665200	GEHÄUSE MIT DECKEL	1			
0665100	Einschalter Kipper	1			
0665000	Sicherungshalter	1			

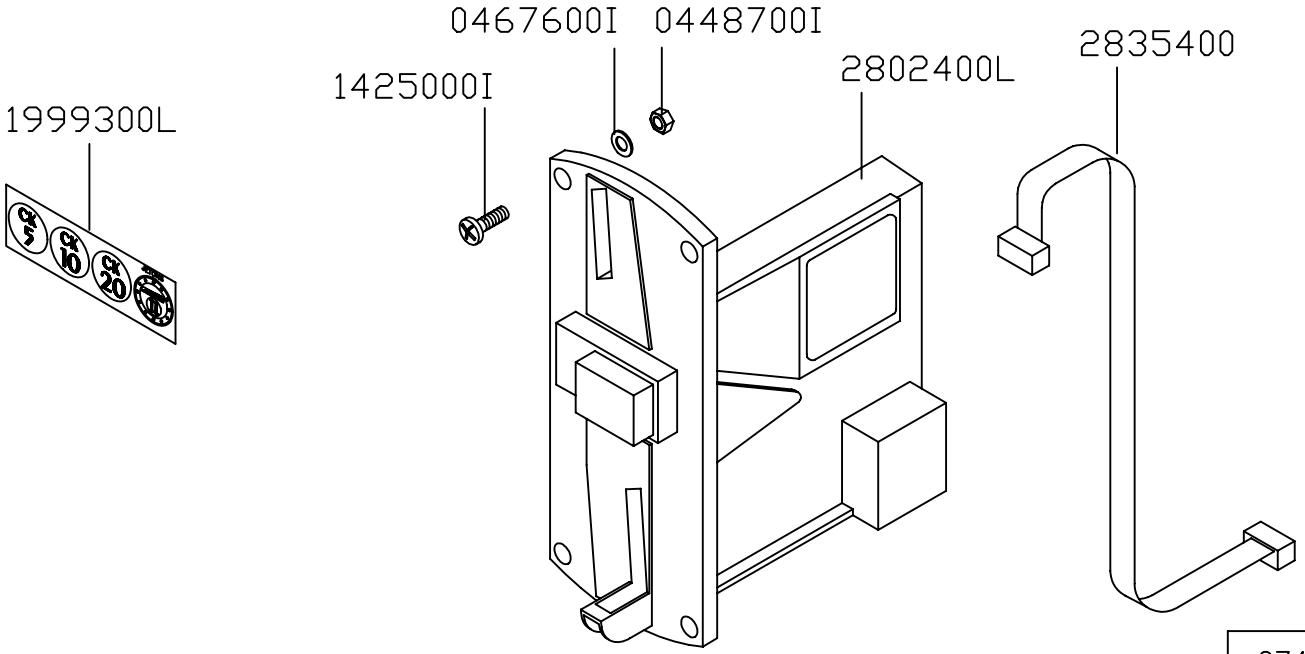

2747900 OPCIONAL (LOTE 50 UNIDADES)

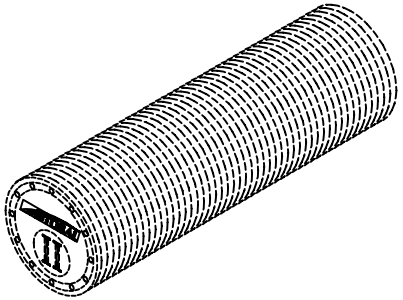

30FQ100 –Hoja instrucciones cambio Euro a otras monedas.

DENOMINACION: FICHERO COR. CH.–EUROS+FICHA II	ESCALA	DIBUJ. 10.01.00	Ismael Piles	ISTOBAL
		REVISADO: IT–07.05		NUM:
		MODIF. 05.05.04	SCerezo	2738500L

Auflistung der Referenznr. für Baugruppe:

2738500L - LESEEINHEIT TSCH. KRONE-EURO+J ETONS

Referenznr.	Beschreibung	Stück	Referenznr.	Beschreibung	Stück
30FQ100	HOJA INSTR.CAMBIO EURO A OTRAS	1			
2835400	ANSCHLUSSKABEL DISPLAY 400MM	1			
2802400L	Münzprüfer COR.CH-Euros+Jeton2	1			
1999300L	ETIQUETA "5-10-20-FICHA II"	1			
1425000I	SCHRAUBE DIN 7985 M 4X16 ROSTF	4			
0467600I	UNTERLAGSCH.FL.DIN 125 D 4	4			
0448700I	Blockiermutter DIN 985 M 4 Edel	4			

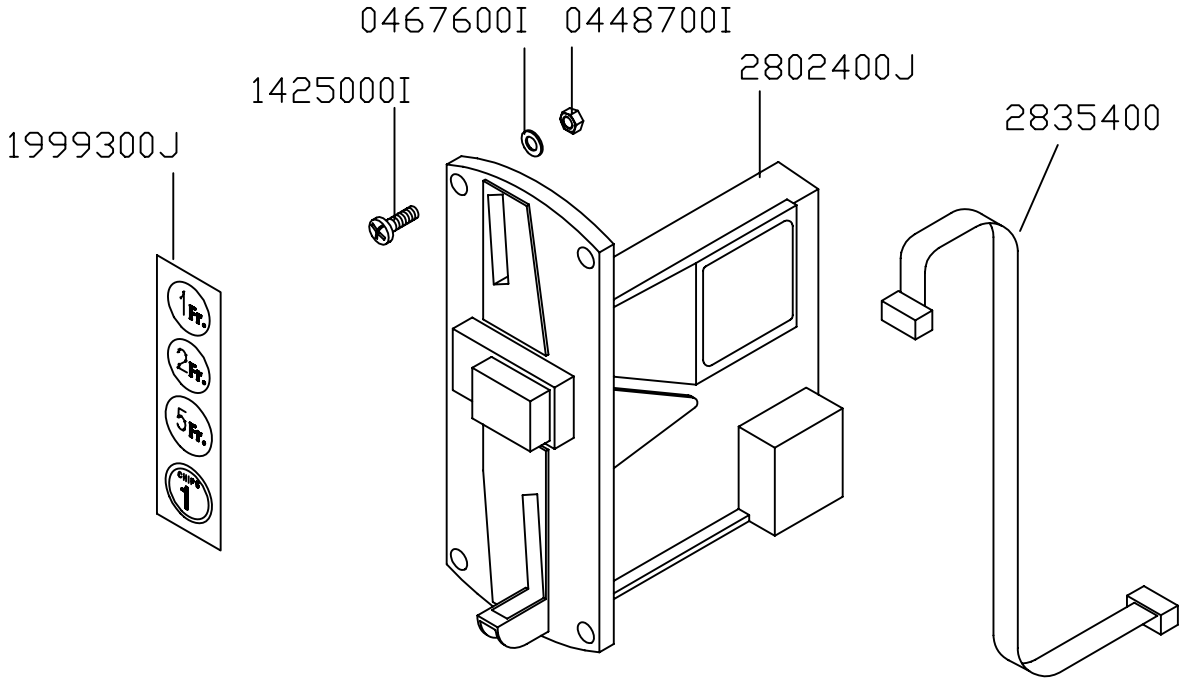

2747800 OPCIONAL (LOTE 50 UNIDADES)

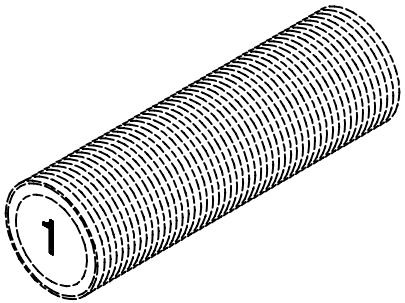

30FQ100 –Hoja instrucciones cambio Euro a otras monedas.

DENOMINACION: FICHERO FR. SUIZ.–EUROS+FICHA 1	ESCALA	DIBUJ.	10.01.00	Ismael Piles	ISTOBAL
		REVISADO:	IT–07.05		NUM:
		MODIF.	05.05.04	SCerezo	2738500J

Auflistung der Referenznr. für Baugruppe:

2738500J - LESEEINHEIT SCHW. FRANKEN-EURO +JETONS

Referenznr.	Beschreibung	Stück	Referenznr.	Beschreibung	Stück
30FQ100	HOJA INSTR.CAMBIO EURO A OTRAS	1			
2835400	ANSCHLUSSKABEL DISPLAY 400MM	1			
2802400J	Münzprüfer 1-2-5 schwez.FR. +Je	1			
1999300J	Aufkleber "1-2-5 Jetons"	1			
1425000I	SCHRAUBE DIN 7985 M 4X16 ROSTF	4			
0467600I	UNTERLAGSCH.FL.DIN 125 D 4	4			
0448700I	Blockiermutter DIN 985 M 4 Edel	4			

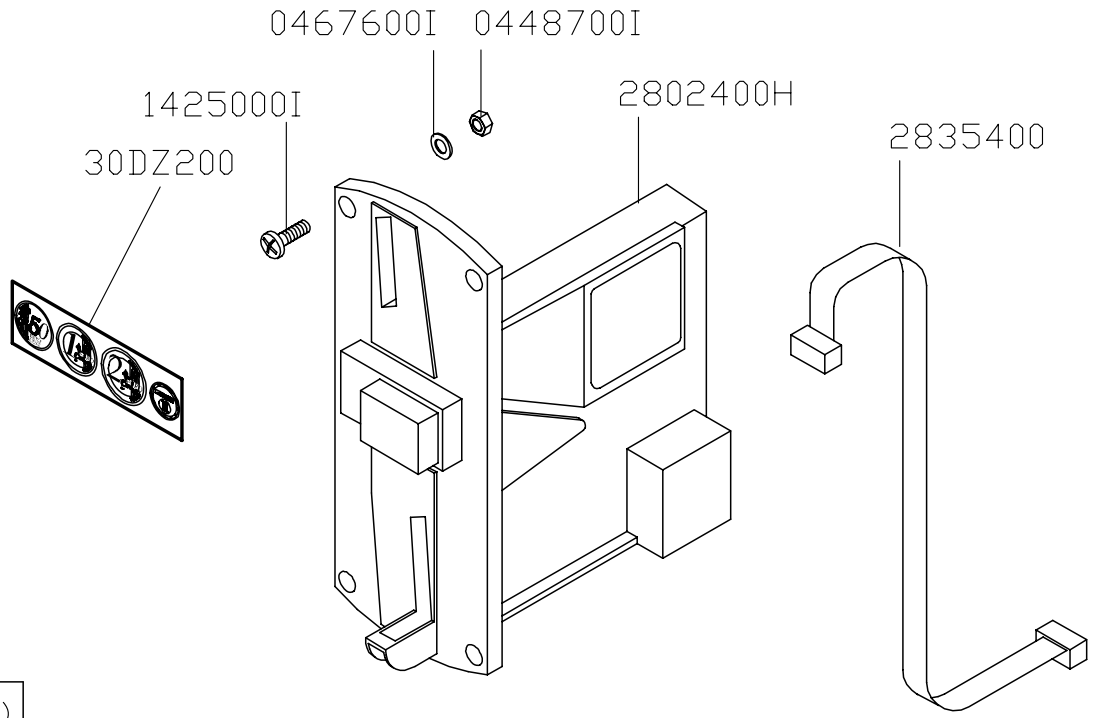

2747900 OPCIONAL (LOTE 50 UNIDADES)

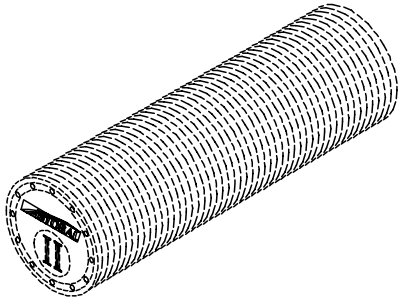

DENOMINACION: FICHERO 0,5–1–2 EUROS+FICHA II	ESCALA	DIBUJ.	10.01.00	Ismael Piles
		REVISADO:	IT–07.05	
		MODIF.	05.05.04	SCerezo

ISTOBAL

NUM: 2738500H

Auflistung der Referenznr. für Baugruppe:

2738500H - LESEEINHEIT ÖST. SCHILLING-EUR O+JETONS

Referenznr.	Beschreibung	Stück	Referenznr.	Beschreibung	Stück
30DZ200	Etikette "0,5-1-2 EURO+Jeto.II	1			
2835400	ANSCHLUSSKABEL DISPLAY 400MM	1			
2802400H	Münzprüfer 0,5-1-2-Euro+JetonII	1			
1425000I	SCHRAUBE DIN 7985 M 4X16 ROSTF	4			
0467600I	UNTERLAGSCH.FL.DIN 125 D 4	4			
0448700I	Blockiermutter DIN 985 M 4 Edel	4			

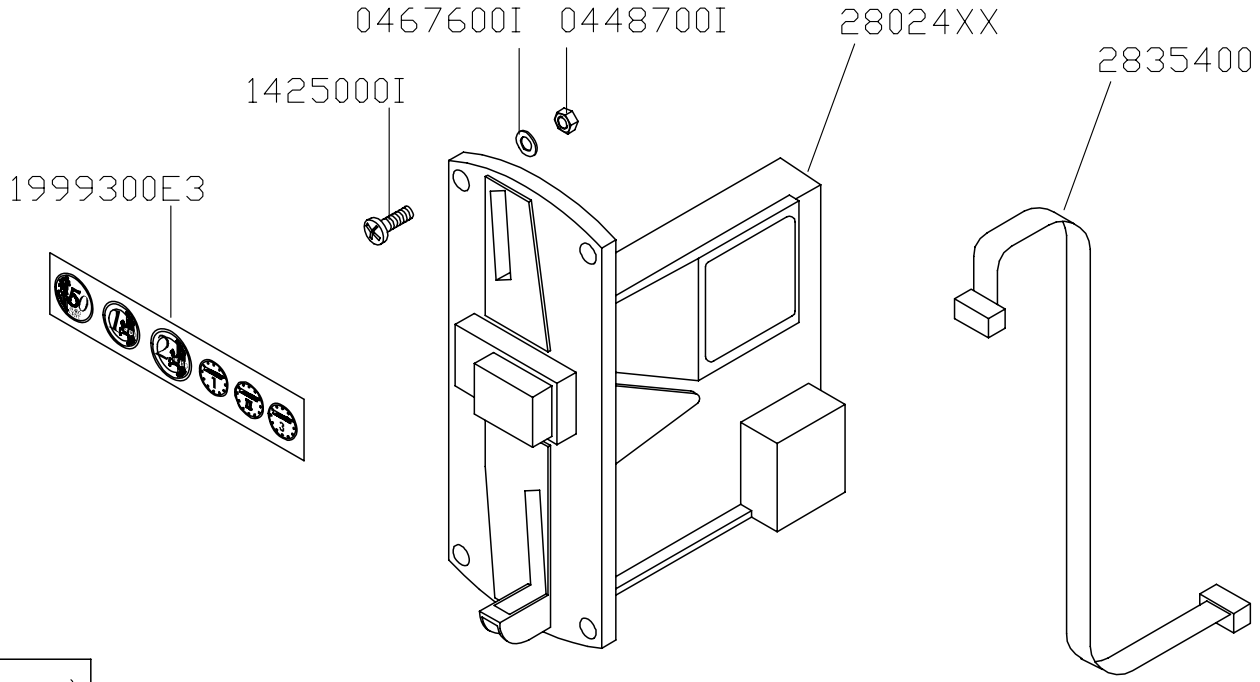

2747800 OPCIONAL (LOTE 50 UNIDADES)

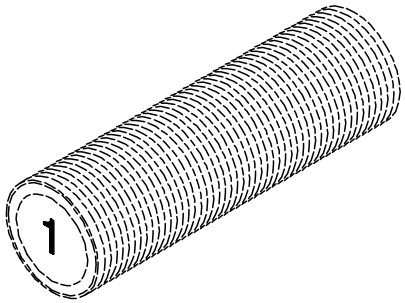

(Esta referencia sustituye a las: 2738500A–C–D–F y G.)

DENOMINACION: FICHERO 0,5–1–2 EUROS+FICHA 1	ESCALA	DIBUJ.	29.01.02	J.Garcia
		REVISADO:	IT–07.05	
		MODIF.	05.05.04	SCerezo

ISTOBAL

NUM: 2738500E3

Auflistung der Referenznr. für Baugruppe:

2738500E3 - KASTEN 0,5-1-2 EURO+JETON 1

Referenznr.	Beschreibung	Stück	Referenznr.	Beschreibung	Stück
2835400	ANSCHLUSSKABEL DISPLAY 400MM	1			
28024XX	JETONEN/ MUNZPRUFER 0,5-1-2EUR	1			
1999300E3	Aufkelebr "0,5-1-2 Euro+Jeton 1	1			
1425000I	SCHRAUBE DIN 7985 M 4X16 ROSTF	4			
0467600I	UNTERLAGSCH.FL.DIN 125 D 4	4			
0448700I	Blockiermutter DIN 985 M 4 Edel	4			

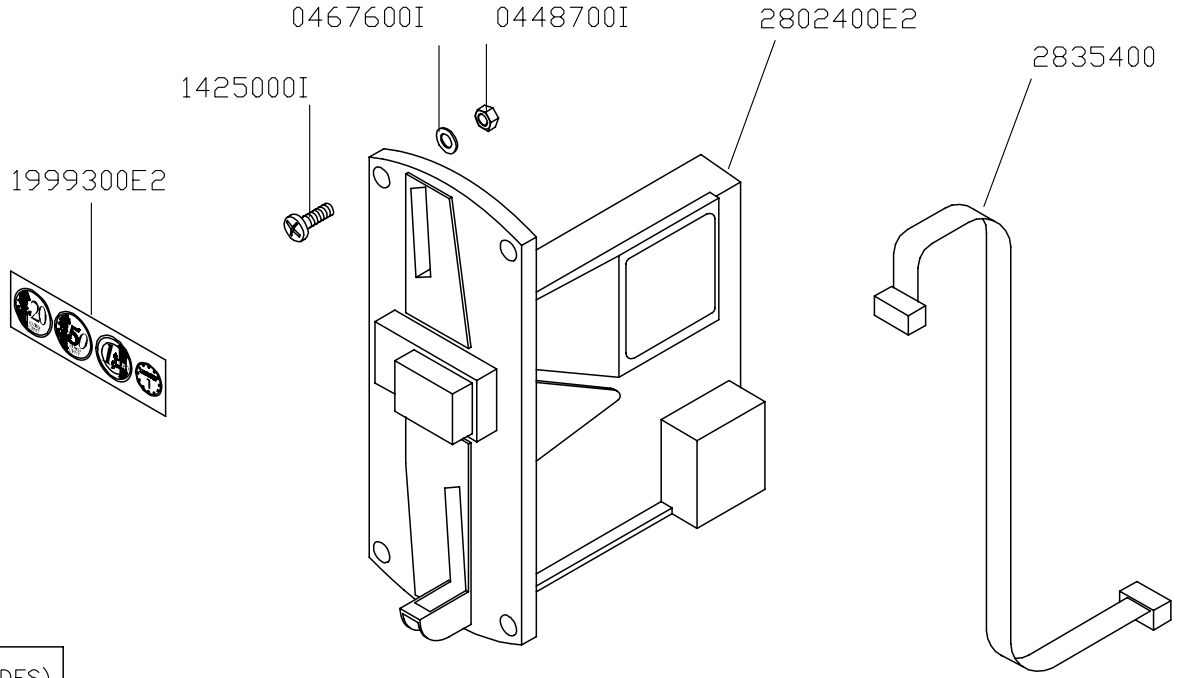

2747800 OPCIONAL (LOTE 50 UNIDADES)

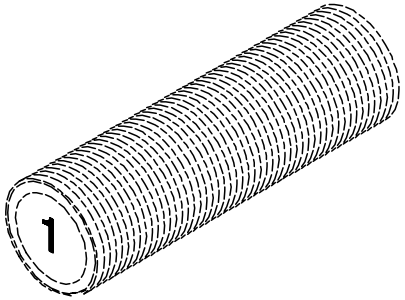

DENOMINACION: FICHERO 0,2–0,5–1 EUROS+FICHA 1	ESCALA	DIBUJ. 03.10.05	ISTOBAL	
		REVISADO: IT–07.05	NUM: 2738500E2	PAG:
		MODIF.		

Auflistung der Referenznr. für Baugruppe:

2738500E2 - Münzprüfer 0,2-0,5-1 Euro +Jetons Nr. 1

Referenznr.	Beschreibung	Stück	Referenznr.	Beschreibung	Stück
2835400	ANSCHLUSSKABEL DISPLAY 400MM	1			
2802400E2	VALIDADOR 0,2-0,5-1EUROS+FIC.1	1			
1999300E2	ETIQUETA"0,2-0,5-1EURO+FICHA1"	1			
1728100I	SCHRAUBE DIN 7985 M 4X12	4			
0467600I	UNTERLAGSCH.FL.DIN 125 D 4	4			
0448700I	Blockiermutter DIN 985 M 4 Edel	4			

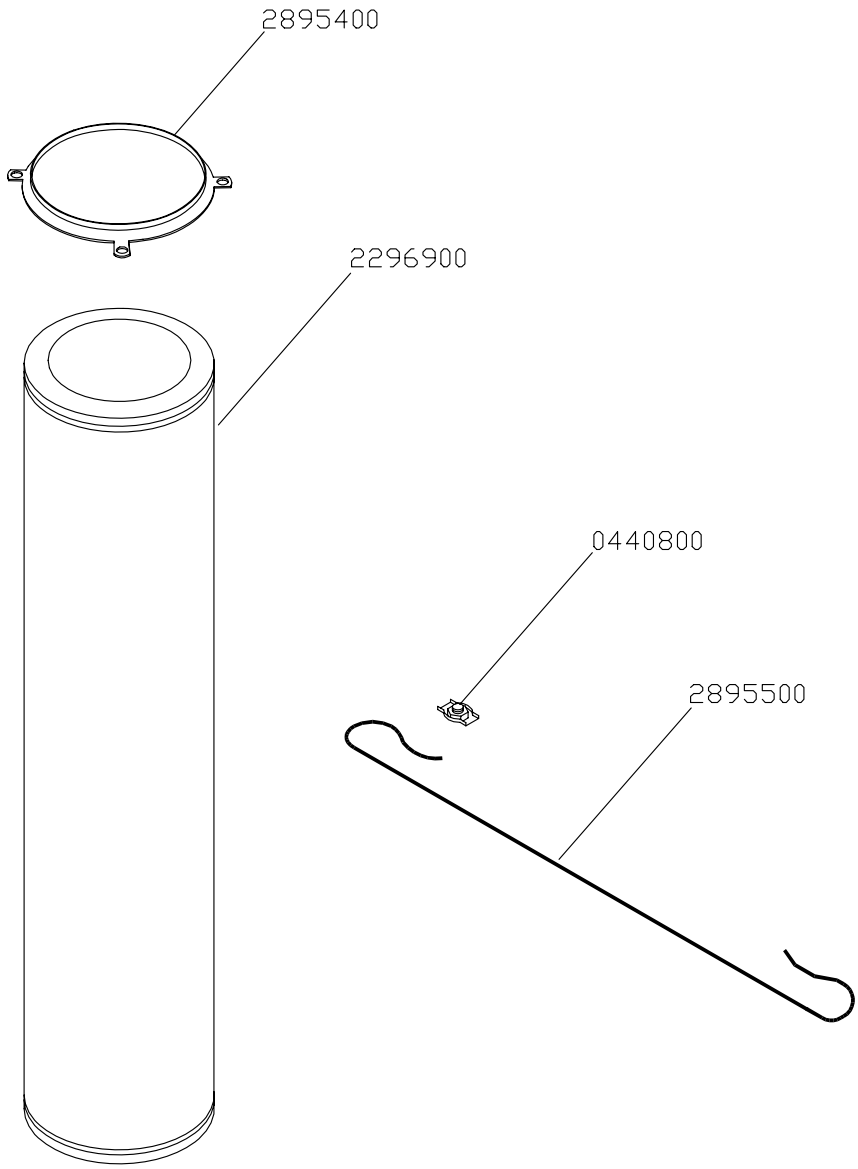

DENOMINACION: **CHIMENEA D150 PROLONG.1000 MM**		DIBUJ.	30.05.00	J.Garcia	ISTOBAL
		REVISADO:	IT-07.05		NUM:
		MODIF.	12.04.07	MSol	**2738200** *

Auflistung der Referenznr. für Baugruppe:

2738200 - Kaminverlängerung 1 m (für Stahlbau)

Referenznr.	Beschreibung	Stück	Referenznr.	Beschreibung	Stück
2895500	Stahlseile D3x3000	3			
2895400	ABRAZADERA VIENTOS D150	1			
2296900	SCHL.RAUCH.ROSTF.D150X960MM	1			
0440800	Schelle Kabelhalter D3	6			

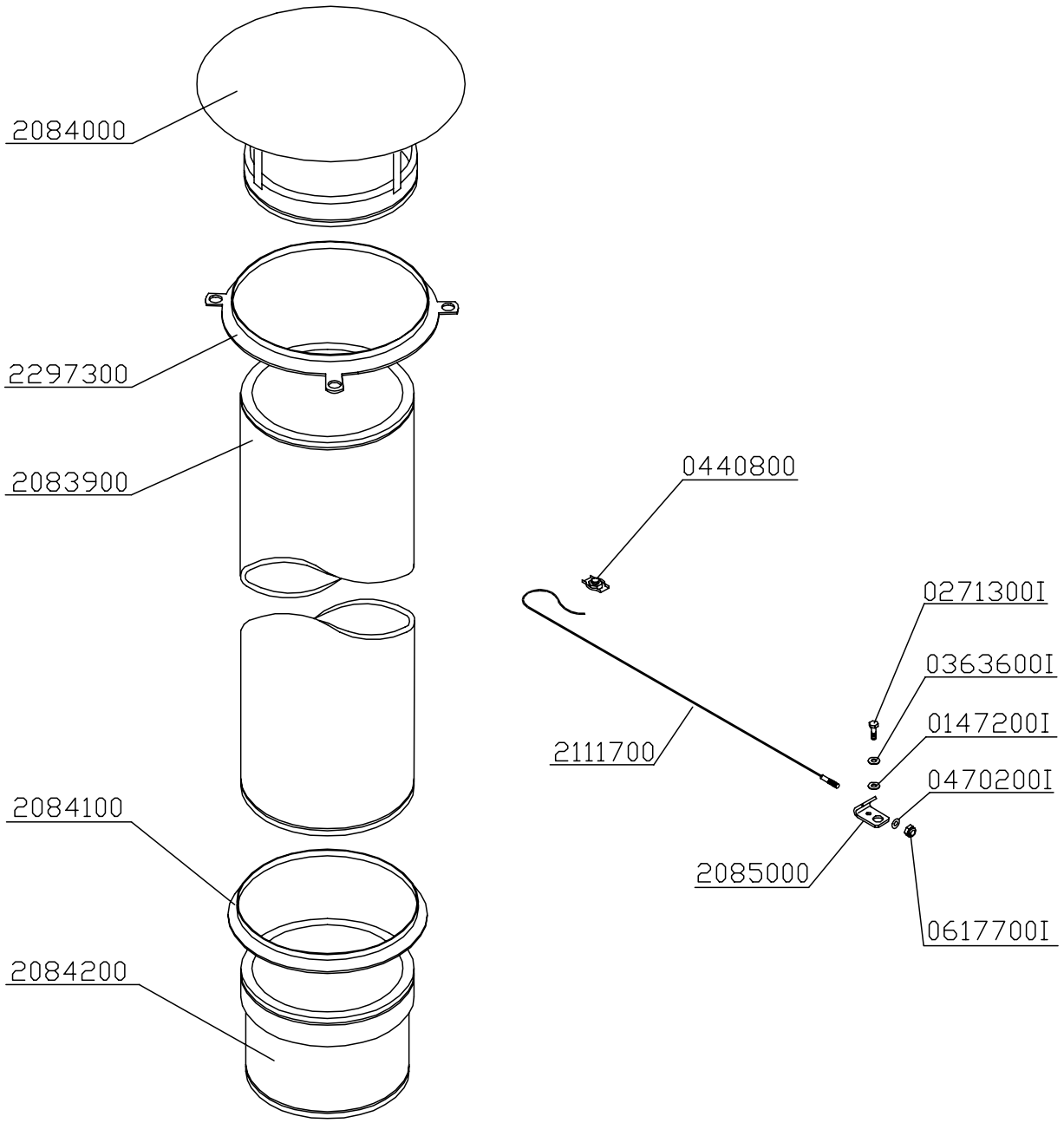

DENOMINACION:		DIBUJADO 13.07.98	Ismael Piles	ISTOBAL
CHIMENEA D300		COMPROBADO: IT-07.05		NUM: 2659600 *
		MODIF.		

Auflistung der Referenznr. für Baugruppe:

2659600 - Kamine D300

Referenznr.	Beschreibung	Stück	Referenznr.	Beschreibung	Stück
2297300	Windeschelle D300	1			
2111700	TIRANTE CHIMENEA	3			
2085000	PLETINA SUJECION CABLE	3			
2084200	KOPPLUNG KESSEL-RAUCHABZUG	1			
2084100	NUTRINGMANSCH. ANTIGEW. D300	1			
2084000	SOMBRERETE CHIMENEA D300	1			
2083900	Kaminverlängerung 1 m (Para Ge	1			
0617700I	Blockiermutter DIN 985 M 6 Edel	3			
0470200I	UNTERLAGSCH.FL.DIN 125 D 6	3			
0440800	Schelle Kabelhalter D3	3			
0363600I	Federring DIN127 D 8 Edelstahl	1			
0271300I	Schraube DIN 933 M 8x20 Edels.	1			
0147200I	Unterlegscheibe flach DIN 125 D	1			

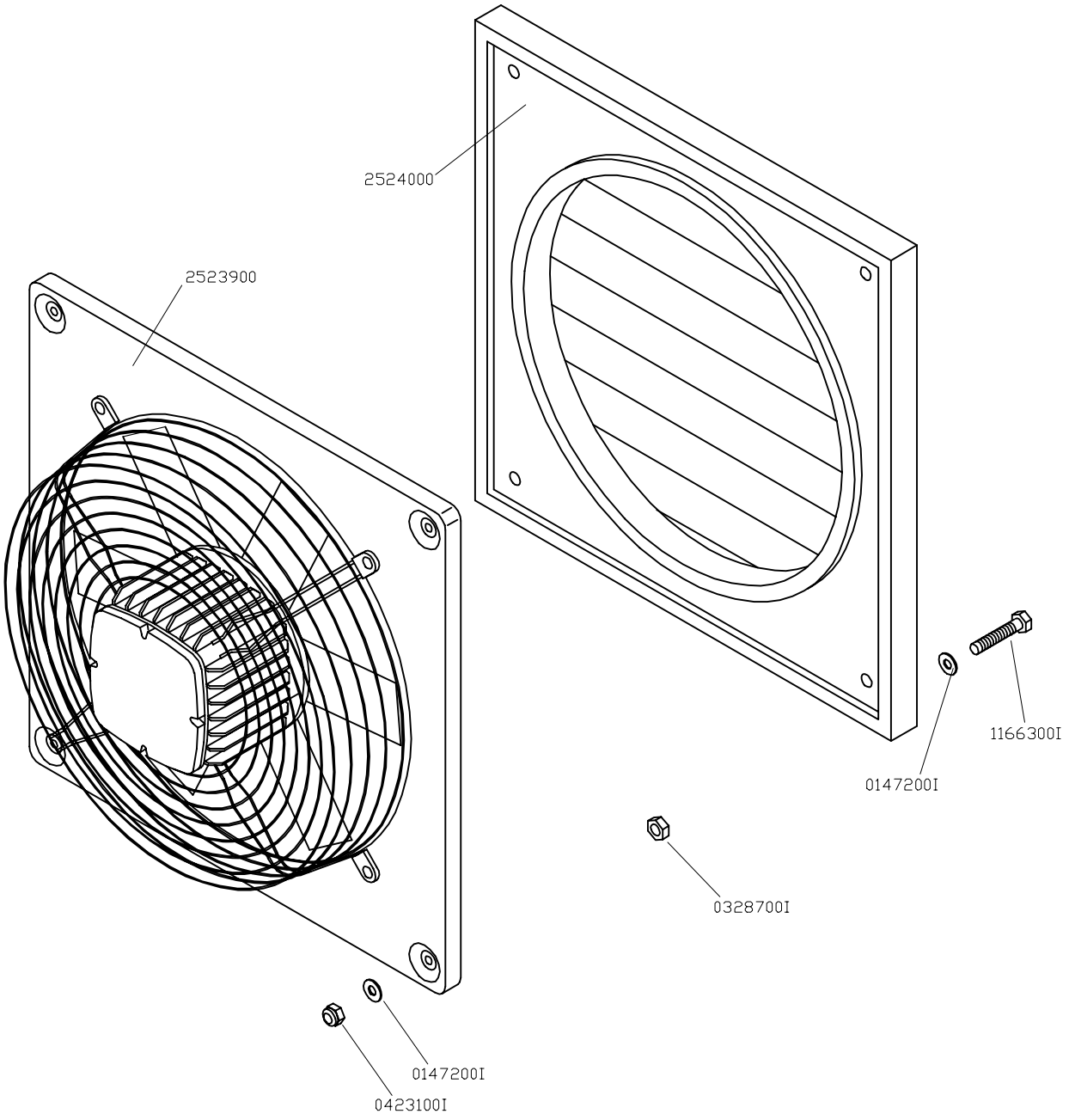

DENOMINACION: MONTAJE EXTRACTOR AIRE	DIBUJ.	05.06.97	J.Garcia	ISTOBAL
	REVISADO:	IT–07.05		NUM:
	MODIF.	02.02.01	Roberto	2524100

Auflistung der Referenznr. für Baugruppe:

2524100 - Luftabzugmontage

Referenznr.	Beschreibung	Stück	Referenznr.	Beschreibung	Stück
2524000	PERSIANA EXTRACTOR 294X294	1			
2523900	Abzug D250	1			
1166300I	SCHRAUBE DIN 931 M 8X70 ROSTFE	4			
0423100I	SELBSTBLOCK. MUT. DIN 985 M 8	4			
0328700I	MUTTER DIN 934 M10 ROSTFREI	4			
0147200I	Unterlegscheibe flach DIN 125 D	8			

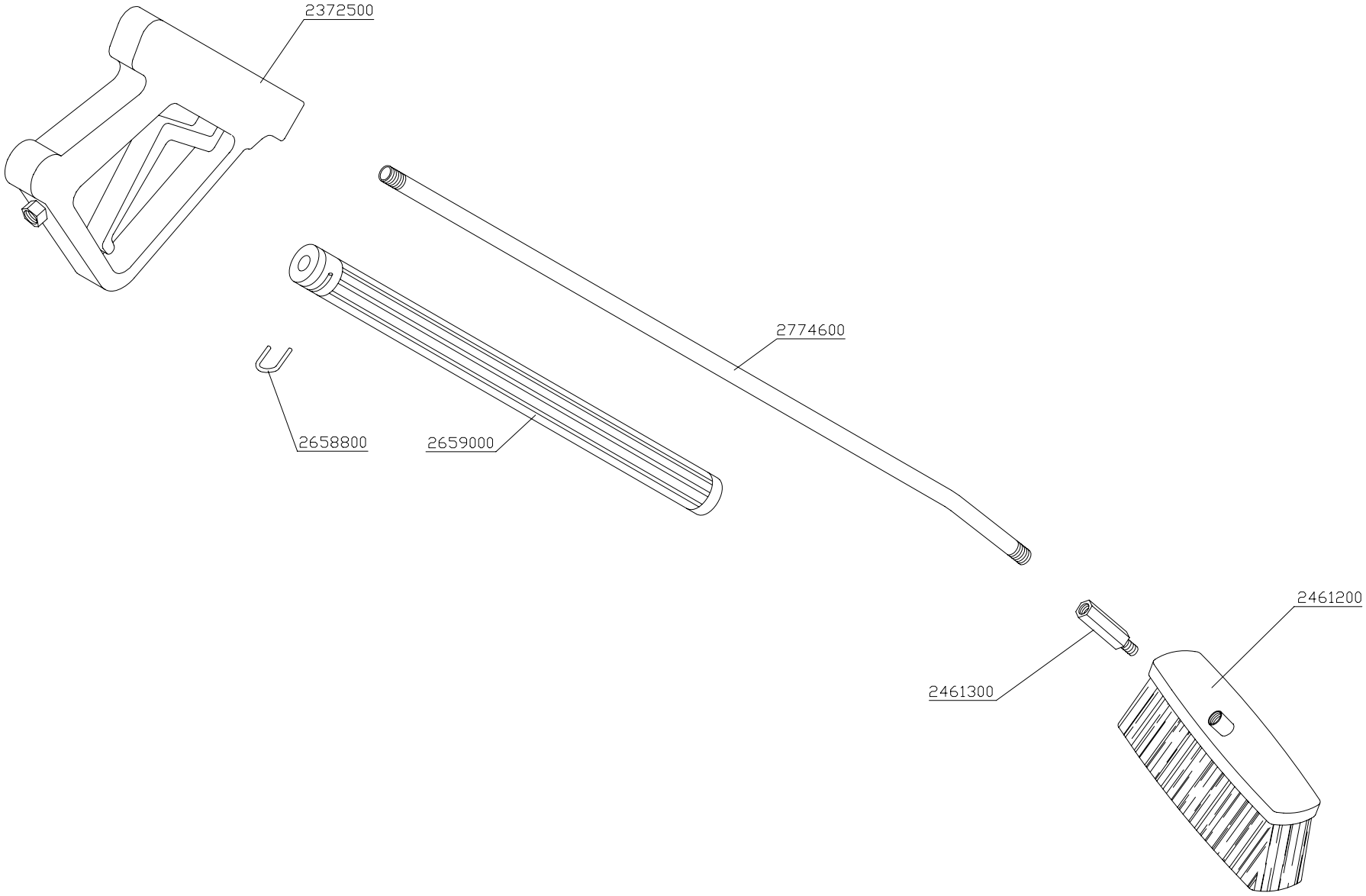

DENOMINACION: **PISTOLA CON CEPILLO**	ESCALA	DIBUJ.	29.11.96	V.Egea	ISTOBAL
		REVISADO:	IT–07.05		NUM: **2456400** PAG:
		MODIF.	27.11.03	J.Garcia	

Auflistung der Referenznr. für Baugruppe:

2456400 - Pistole mit Bürste

Referenznr.	Beschreibung	Stück	Referenznr.	Beschreibung	Stück
2774600	ROHR LANZE 75CM 1/4" SB-PLATZ	1			
2659000	Griff für Waschbürste SB-Platz	1			
2658800	CLIP FUR LANZENSCHUTZ	1			
2461300	SCHAUMEINSPRITZER	1			
2461200	QUERBÜRSTE NATURBORSTEN	1			
2372500	PISTOLE	1			

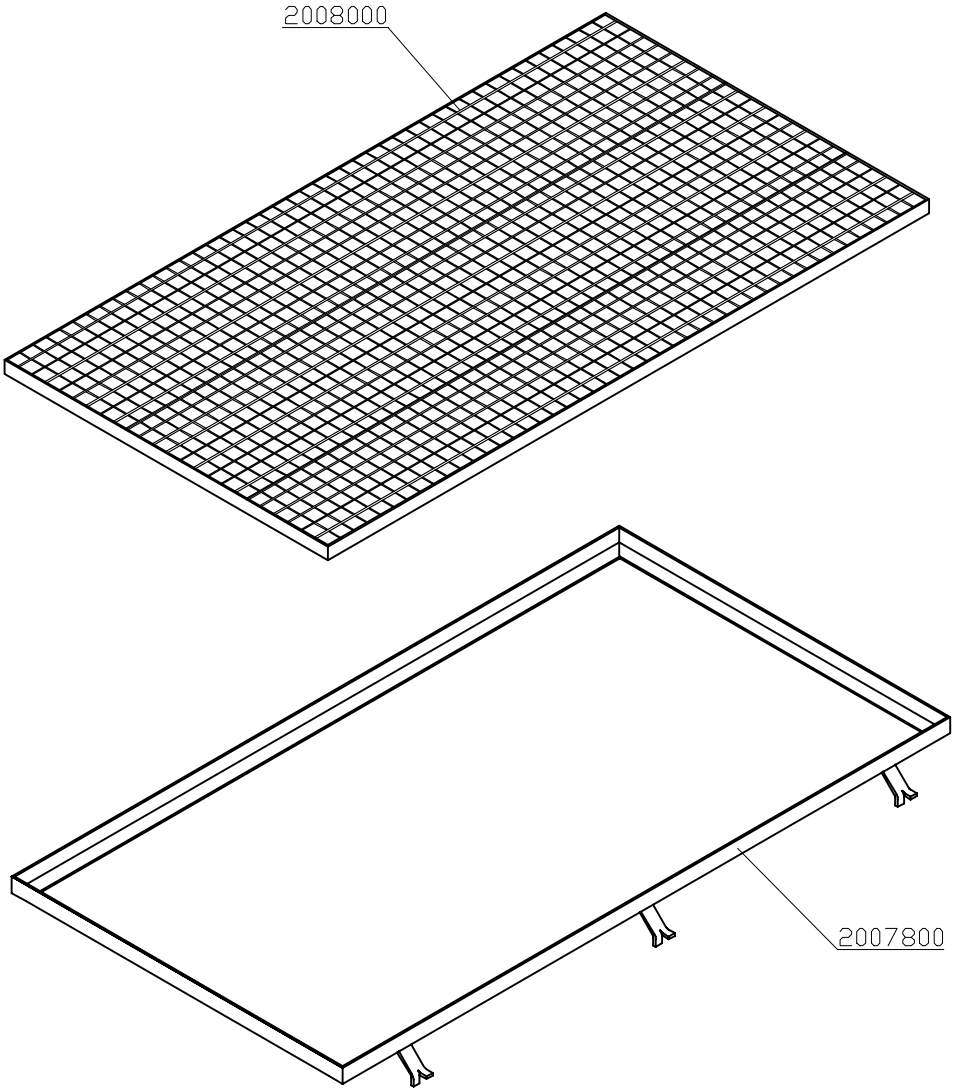

DENOMINACION: REJILLA CON MARCO 820X1516	DIBUJ.	21.02.96	V.Egea	ISTOBAL
	REVISADO:	IT–07.05		NUM:
	MODIF.			2375600

Auflistung der Referenznr. für Baugruppe:

2375600 - Gitterrost mit Rahmen 820 x 1516 mm

Referenznr.	Beschreibung	Stück	Referenznr.	Beschreibung	Stück
2008000	Roststützt 1500x800x50	1			
2007800	ROSTSTÜTZRAHMEN	1			

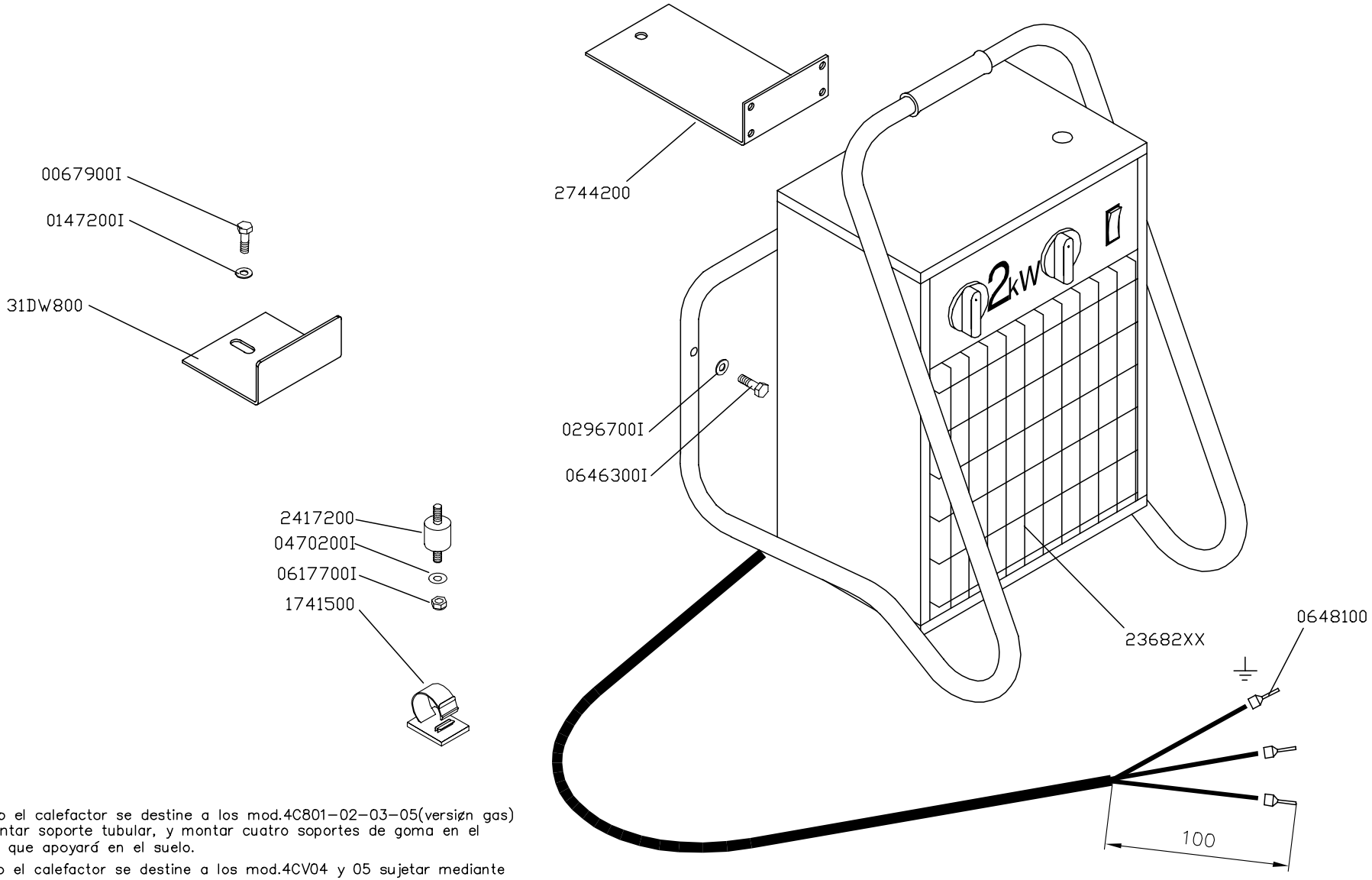

Cuando el calefactor se destine a los mod.4C801–02–03–05(versiǫn gas) desmontar soporte tubular, y montar cuatro soportes de goma en el lateral que apoyará en el suelo.

Cuando el calefactor se destine a los mod.4CV04 y 05 sujetar mediante abrazaderas 1741500 el soporte tubular ala base.

Cuando el calefactor se destine a los mods.4VC0100, 4VC0153, 4VC0162, 4VC0200, 4VC0253, 4VC0262, 4VC0300, 4VC0353, y 4VC0362, con el opcional md.2491000 armario, utilizar el soporte ref. 2744200.

DENOMINACION: CALEFACTOR 2 KW	DIBUJ.	23.02.96	
	REVISADO:	IT–07.05	
	MODIF.	29.08.05	A.Ortiz

ISTOBAL

NUM: 2368200

Auflistung der Referenznr. für Baugruppe:

2368200 - Heizgerät für innen 2 kW (nur für Container)

Referenznr.	Beschreibung	Stück	Referenznr.	Beschreibung	Stück
31DW800	ESCUADRA SOPORTE CALEFACTOR	1			
2744200	SOPORTE CALEFACTOR	1			
2417200	Stoßdämpferhalterung D20X20M 6	4			
23682XX	CALEFACTOR 2 KW	1			
1741500	KLEBESCHELLE NYLON D19	4			
0648100	SPITZENSTÜCK 1,5 MM2	3			
0646300I	SCHRAUBE DIN 933 M 5X 25 ROSTF	2			
0617700I	Blockiermutter DIN 985 M 6 Edel	4			
0470200I	UNTERLAGSCH.FL.DIN 125 D 6	4			
0296700I	Unterlagscheibe flach DIN125 D	2			
0147200I	Unterlegscheibe flach DIN 125 D	1			
0067900I	SCHRAUBE DIN 933 M 8X 25	1			

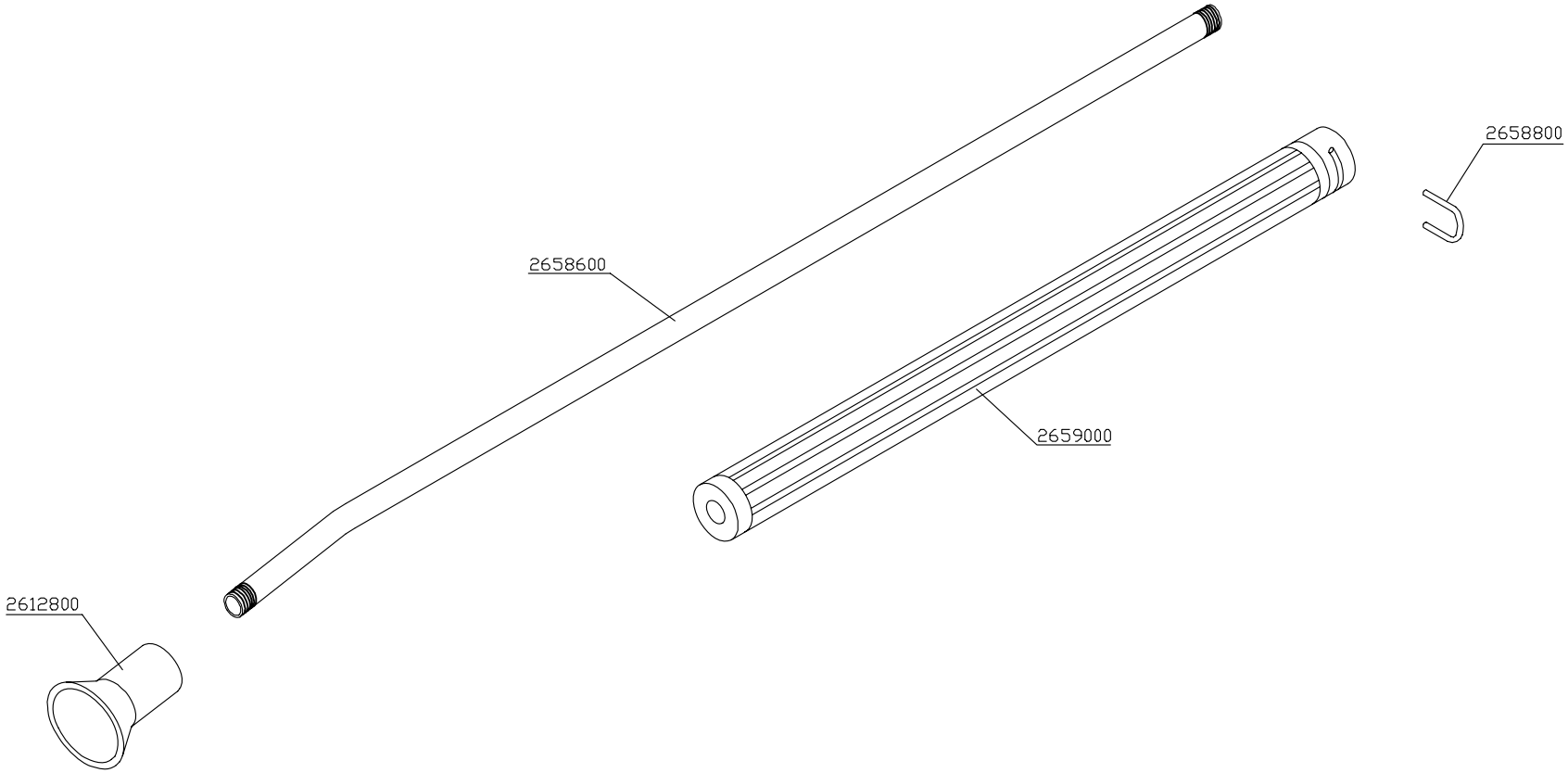

DENOMINACION: LANZADERA 66 cm. 1/4"	DIBUJ.	06.07.98		ISTOBAL
	REVISADO:	IT–07.05		NUM: 2103000 / PAG: *
	MODIF.	16.09.99	Jose Luis Rodriguez	

Auflistung der Referenznr. für Baugruppe:

2103000 - Lanze 66 cm 1/4"

Referenznr.	Beschreibung	Stück	Referenznr.	Beschreibung	Stück
2659000	Griff für Waschbürste SB-Platz	1			
2658800	CLIP FUR LANZENSCHUTZ	1			
2658600	Lanzenrohr 66 cm 1/4"	1			
2612800	ANSCHLIESSSUNGDUSE 1/4"	1			

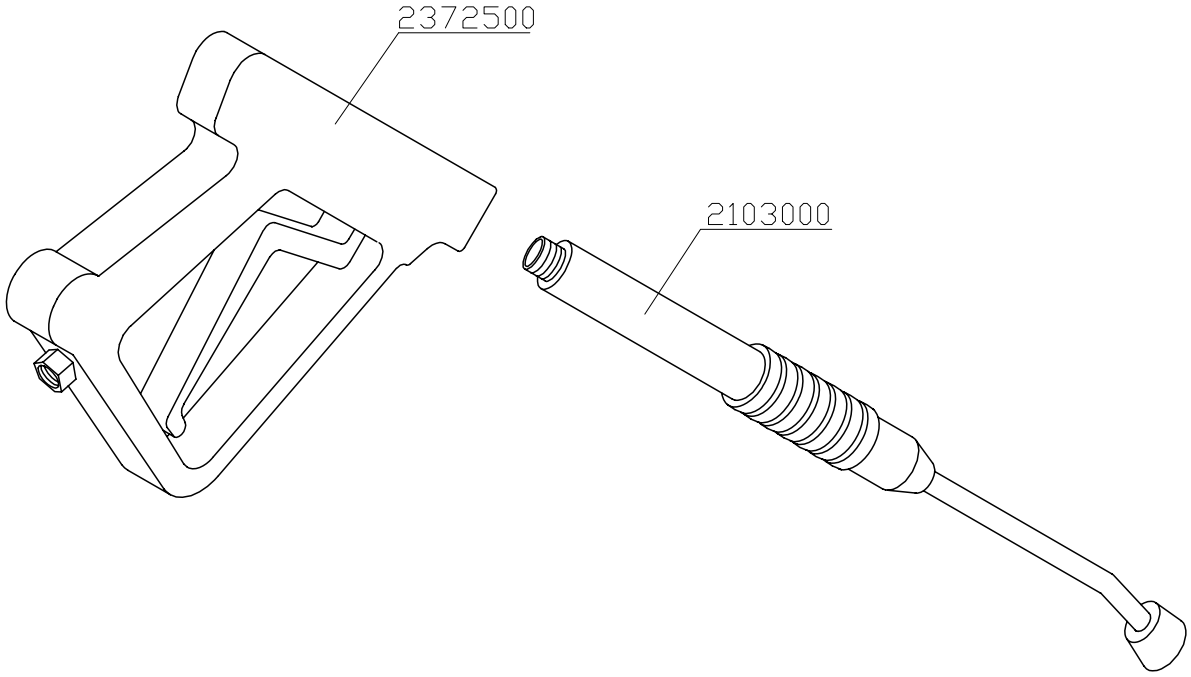

DENOMINACION: PISTOLA CON PROLONGADOR		DIBUJ.	16.02.96	V.Egea	ISTOBAL
		REVISADO:	IT–07.05		NUM: 2046100 / PAG:
		MODIF.	25.03.04	J.Garcia	

Auflistung der Referenznr. für Baugruppe:

2046100 - PISTOLE MIT VERLÄNGERER

Referenznr.	Beschreibung	Stück	Referenznr.	Beschreibung	Stück
2372500	PISTOLE	1			
2103000	Lanze 66 cm 1/4"	1			

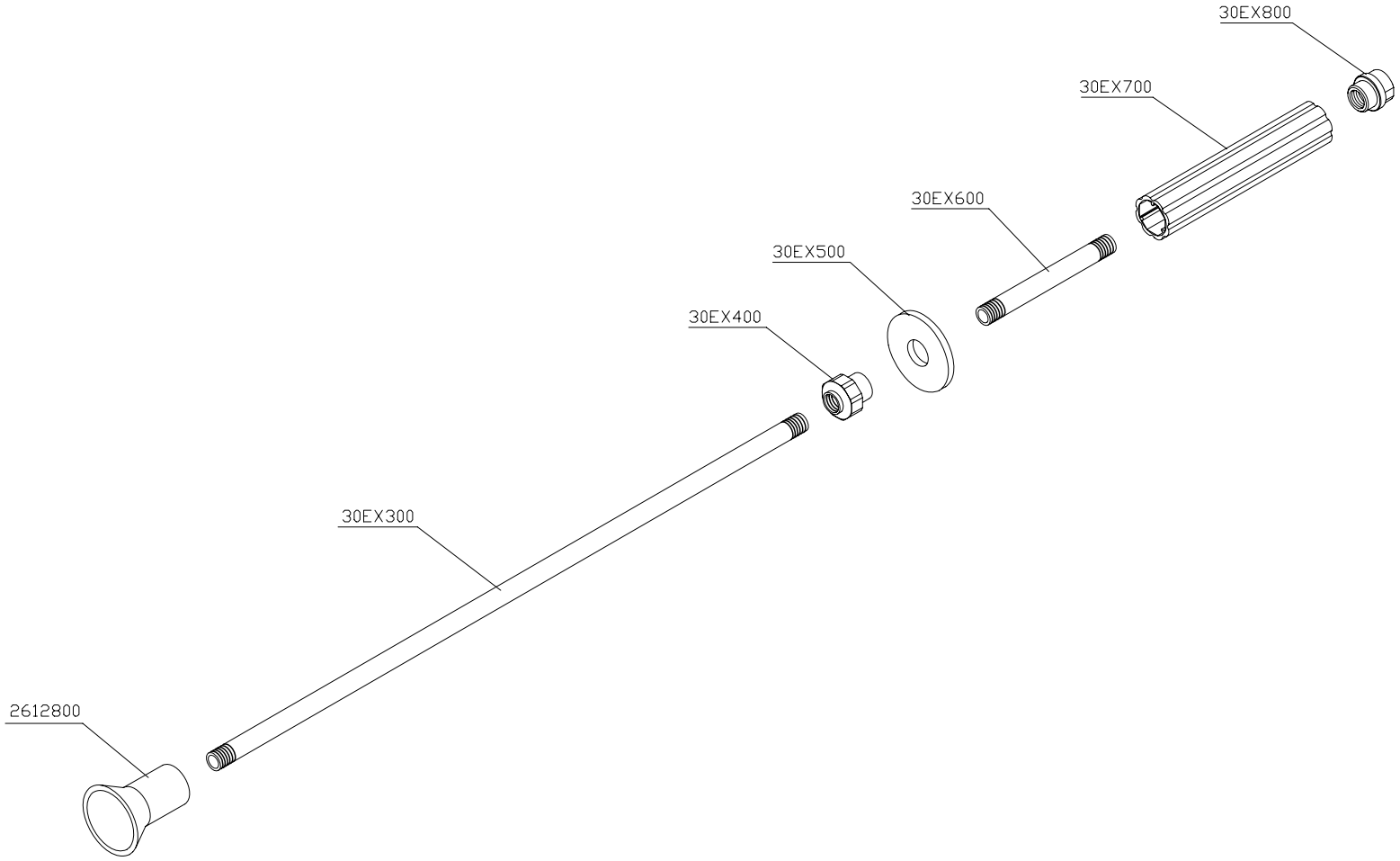

DENOMINACION:	ESCALA	DIBUJ.	13.04.99		ISTOBAL	
LANZADERA SIN PISTOLA	1:5	REVISADO:	IT-07.05		NUM: 1990500	PAG: *
		MODIF.	25.03.04	J.Garcia		

Auflistung der Referenznr. für Baugruppe:

1990500 - STRAHLER O. PISTOLE

Referenznr.	Beschreibung	Stück	Referenznr.	Beschreibung	Stück
30EX800	Schraubanschluss	1			
30EX700	Schützerrohr	1			
30EX600	Rohr R.1/4"-148 Edelstahl	1			
30EX500	Schützerunterlagsch	1			
30EX400	Bindungsschraubanschluss 1/4"Ge	1			
30EX300	Lanzerohr 51 cm 1/4"	1			
2612800	ANSCHLIESSSUNGDUSE 1/4"	1			